CENTRO DE ATENÇÃO PSICOSSOCIAL ADIII

EMISSÃO: 29/09/14

QUADRO DE ÁREAS

ESPAÇO DE ACOLHIMENTO	34,49 m2	ROUPARIA	4,25 m2
SALA DE ATENDIMENTO INDIVIDUALIZADO 01	9,00 m2	SALA DE UTILIDADES	2,38 m2
SALA DE ATENDIMENTO INDIVIDUALIZADO 02	10,95 m2	ÁREA DE SERVIÇOS	4,37 m2
SALA DE ATENDIMENTO INDIVIDUALIZADO 03	9,01 m2	ALVENARIAS E CIRCULAÇÕES	183,45 m2
SALA DE ATIVIDADES COLETIVAS 01	23,52 m2	**ÁREA TOTAL INTERNA**	**635,75 m2**
SALA DE ATIVIDADES COLETIVAS 02	23,52 m2	ÁREA EXTERNA DE CONVIVÊNCIA	59,08 m2
BANHEIRO ADAPTADO (P.N.E.) MASCULINO PÚBLICO	12,40 m2	ÁREA EXTERNA PARA EMBARQUE E DESEMBARQUE DE AMBULÂNCIA	18,90 m2
BANHEIRO ADAPTADO (P.N.E.) FEMININO PÚBLICO	13,48 m2	ABRIGO EXTERNO DE RESÍDUOS SÓLIDOS	1,69 m2
ESPAÇO DE CONVIVÊNCIA INTERNO	47,52 m2	ABRIGO G.L.P.	1,04 m2
SALA DE MEDICAÇÃO	6,46 m2	MARQUISE	24,77 m2
POSTO DE ENFERMAGEM	6,46 m2	**ÁREA TOTAL EXTERNA**	**105,48 m2**
FARMÁCIA	7,31 m2	**ÁREA TOTAL DE CONSTRUÇÃO**	**741,23 m2**
QUARTO COLETIVO COM ACOMODAÇÕES INDIVIDUAIS 01	12,11 m2		
QUARTO COLETIVO COM ACOMODAÇÕES INDIVIDUAIS 02	12,11 m2		
QUARTO COLETIVO COM ACOMODAÇÕES INDIVIDUAIS 03	12,11 m2		
QUARTO COLETIVO COM ACOMODAÇÕES INDIVIDUAIS 04	12,11 m2		
BANHEIRO ANEXO AO QUARTO COLETIVO 01	3,24 m2		
BANHEIRO ANEXO AO QUARTO COLETIVO 02	3,24 m2		
BANHEIRO ANEXO AO QUARTO COLETIVO 03	3,24 m2		
BANHEIRO ANEXO AO QUARTO COLETIVO 04	3,24 m2		
QUARTO COLETIVO PARA ACOLHIMENTO NOTURNO	15,80 m2		
BANHEIRO ANEXO AO QUARTO COLETIVO 01 (P.N.E.)	4,59 m2		
QUARTO DE PLANTÃO	10,25 m2		
BANHEIRO ANEXO AO QUARTO DE PLANTÃO	3,24 m2		
SALA ADMINISTRATIVA	12,07 m2		
SALA DE REUNIÃO	16,15 m2		
ALMOXARIFADO	4,03 m2		
ARQUIVO	4,42 m2		
REFEITÓRIO	49,88 m2		
COZINHA	34,15 m2		
BANHEIRO COM VESTIÁRIO PARA FUNCIONÁRIOS MASCULINO	9,45 m2		
BANHEIRO COM VESTIÁRIO PARA FUNCIONÁRIOS FEMININO	9,86 m2		
D.M.L.	1,89 m2		

ARQUITETURA

	ARQUIVO	Nº FOLHA	REVISÃO	PADRÃO FOLHA	TÍTULO DO DESENHO
01	1323–03–ARQ–PE–01_16–R01.dwg	01/16	01	A0 841x1189mm	CAPA, LISTA DE PRANCHAS E MAQUETES ELETRÔNICAS
	1323–03–ARQ–PE–02_16–R00.dwg	02/16	00	A0 841x1189mm	PLANTA PAVIMENTO TÉRREO
	1323–03–ARQ–PE–03_16–R00.dwg	03/16	00	A0 841x1189mm	PLANTA DE COBERTURA
	1323–03–ARQ–PE–04_16–R00.dwg	04/16	00	A0 841x1189mm	CORTES AA, BB E CC
	1323–03–ARQ–PE–05_16–R00.dwg	05/16	00	A0 841x1189mm	FACHADAS 01 E 02
	1323–03–ARQ–PE–06_16–R00.dwg	06/16	00	A0 841x1189mm	FACHADAS 03 E 04
01	1323–03–ARQ–PE–07_16–R00.dwg	07/16	00	A0 841x1189mm	LAYOUT 01
	1323–03–ARQ–PE–08_16–R01.dwg	08/16	01	A0 841x1189mm	LAYOUT 02
	1323–03–ARQ–PE–09_16–R00.dwg	09/16	00	A0 841x1189mm	AMPLIAÇÃO ÁREAS MOLHADAS – BANHEIRO PÚBLICO ADAPTADO P.N.E. MASCULINO E FEMININO/I.S. 02 E 04 – I.S. 01 E 03/BANHEIRO COM VESTIÁRIO PARA FUNCIONÁRIOS FEMININO/BANHEIRO COM VESTIÁRIO PARA FUNCIONÁRIOS MASCULINO
	1323–03–ARQ–PE–10_16–R00.dwg	10/16	00	A0 841x1189mm	AMPLIAÇÃO ÁREAS MOLHADAS – I.S. P.N.E./POSTO DE ENFERMAGEM/SALA DE MEDICAÇÃO/D.M.L./UTILIDADES – ABRIGO DE RESÍDUOS SÓLIDOS/FARMÁCIA/SALA DE ATENDIMENTO INDIVIDUALIZADO 02/SALA DE ATIVIDADES COLETIVAS 01/SALA DE ATIVIDADES COLETIVAS 02
	1323–03–ARQ–PE–11_16–R00.dwg	11/16	00	A0 841x1189mm	AMPLIAÇÃO ÁREAS MOLHADAS – COZINHA, REFEITÓRIO, HIGIENIZAÇÃO, DEPÓSITO DE PANELAS E TALHERES, DEPÓSITO DE MANTIMENTOS, SERVIÇOS/I.S. 05
	1323–03–ARQ–PE–12_16–R00.dwg	12/16	00	A0 841x1189mm	PAGINAÇÃO E DETALHAMENTO DE PISOS
	1323–03–ARQ–PE–13_16–R00.dwg	13/16	00	A0 841x1189mm	LUMINOTÉCNICO – PLANTA TÉRREA
	1323–03–ARQ–PE–14_16–R00.dwg	14/16	00	A0 841x1189mm	MAPA DE LOCALIZAÇÃO DE ESQUADRIAS – PLANTA TÉRREA, PLANTA DE COBERTURA E ABRIGO G.L.P.
	1323–03–ARQ–PE–15_16–R00.dwg	15/16	00	A0 841x1189mm	LOCAÇÃO DE SISTEMAS DE COMBATE À INCÊNDIOS – PLANTA TÉRREA
	1323–03–ARQ–PE–16_16–R00.dwg	16/16	00	A0 841x1189mm	DETALHES TÍPICOS

ORÇAMENTO

	ARQUIVO	REVISÃO	TÍTULO DO DESENHO
01	1323–03–ARQ–PE–ORÇAMENTO–R00.xls	00	ORÇAMENTO SINTÉTICO, ANALÍTICO E CRONOGRAMA
	1323–03–ARQ–PE–MEMORIAL–R01.docx	01	MEMORIAL DESCRITIVO

GRAFISMOS

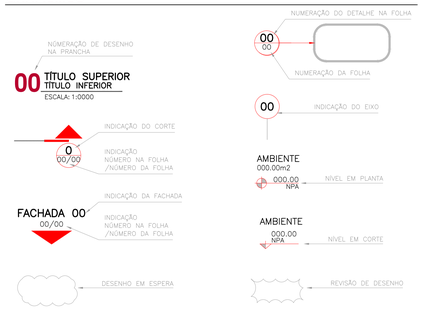

MAQUETE ELETRÔNICA

IMAGEM 01 – FACHADA FRONTAL
ARQUIVO: 1323–03–ARQ–PE–IMG001–R00

IMAGEM 02 – FACHADA FRONTAL
ARQUIVO: 1323–03–ARQ–PE–IMG002–R00

IMAGEM 03 – RECEPÇÃO ESPAÇO DE ACOLHIMENTO
ARQUIVO: 1323–03–ARQ–PE–IMG003–R00

IMAGEM 04 – ESPAÇO DE CONVIVÊNCIA INTERNO
ARQUIVO: 1323–03–ARQ–PE–IMG004–R00

OBSERVAÇÕES:

1– CONFERIR MEDIDAS NO LOCAL.
2– MEDIDAS EM METROS.

VERRONI 20 ANOS
arquitetos associados
rua silva jardim, 3785, bairro santa cruz
são josé do rio preto, sp | cep 15014-050
tel|fax +55 17 3235 2125 www.verroni.com.br

ASSINATURAS

AUTOR PROJETO — DATA
VERRONI ARQUITETOS ASSOCIADOS
6127–1

RESPONSÁVEL — DATA
MINISTÉRIO DA SAÚDE

REV.	DESCRIÇÃO	DATA	POR	C.Q.	APROV.
01	REVISÃO LAYOUT	29/09/14	SH	LV	FV
00	EMISSÃO PROJ. EXECUTIVO	28/08/14	SH	LV	FV

CLIENTE
MINISTÉRIO DA SAÚDE
ESPLANADA DOS MINISTÉRIOS, BLOCO "G", SALA 339–A, 3º ANDAR – ED. ANEXO
BRASÍLIA – DF

OBRA
CENTRO DE ATENÇÃO PSICOSSOCIAL ADIII
CAPA

DISCIPLINA: ARQUITETURA
FASE: PROJETO EXECUTIVO
ESCALA: INDICADA
FORMATO: A0
Nº FOLHA: **01/16**
REVISÃO: **01**
FINALIDADE: ☒ COMENTÁRIOS ☐ INFORMAÇÃO ☐ COTAÇÃO ☐ CONSTRUÇÃO
NOME DO ARQUIVO: **1323–03–ARQ–PE–01_16–R01**

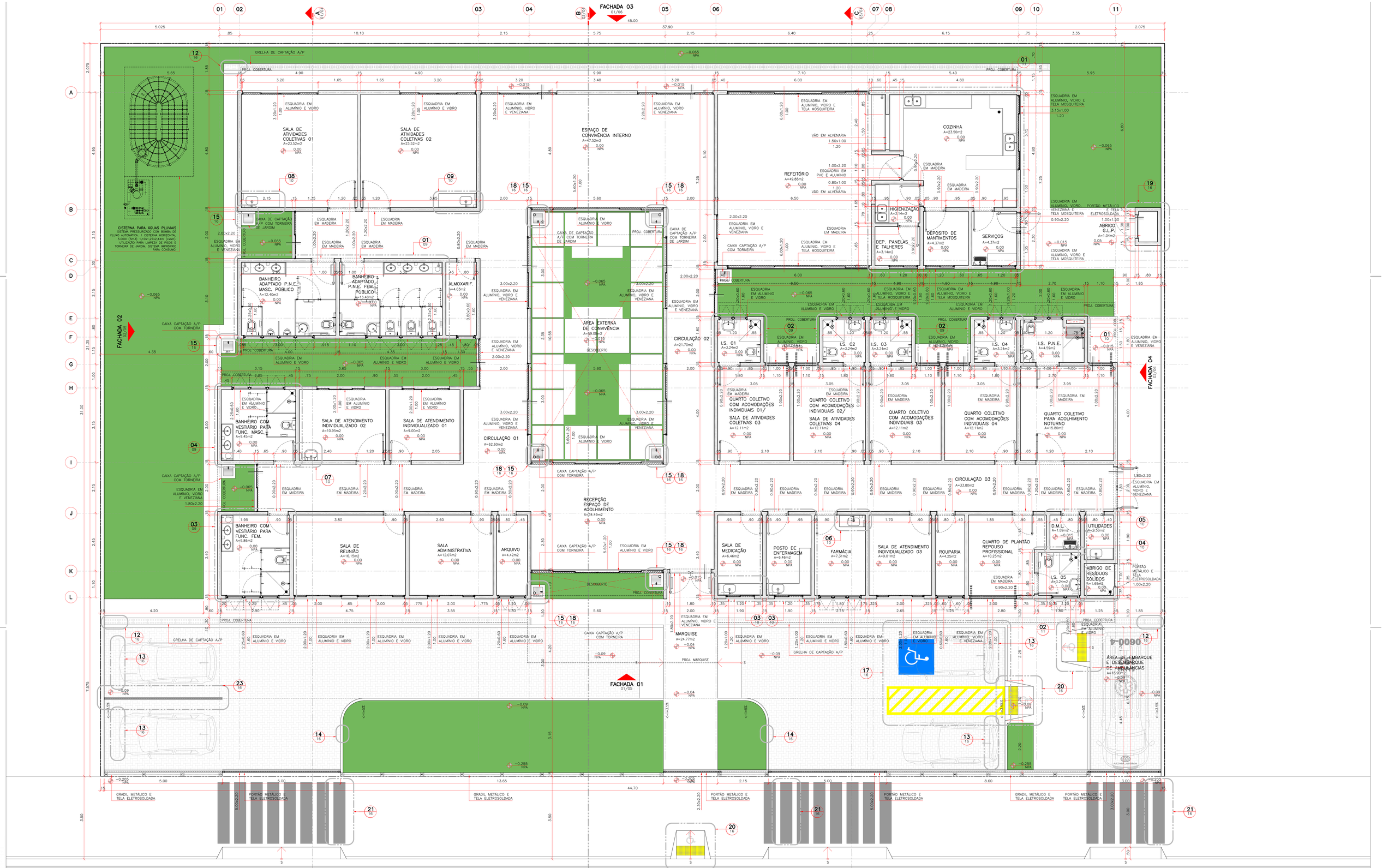

01 CENTRO DE ATENÇÃO PSICOSSOCIAL ADIII
PLANTA PAVIMENTO TÉRREO
ESCALA 1:50

LEGENDA:

- ALVENARIA EM BLOCOS CERÂMICOS
- PISO INTERTRAVADO
- GRAMA

OBSERVAÇÕES:

1– CONFERIR MEDIDAS NO LOCAL.
2– MEDIDAS EM METROS.

VERRONI 20 ANOS
arquitetos associados
rua silva jardim, 3795, bairro santa cruz
são josé do rio preto, sp | cep 15054-050
tel|fax +55 17 3235 2135 www.verroni.com.br

ASSINATURAS

AUTOR PROJETO: VERRONI ARQUITETOS ASSOCIADOS — DATA
6127–1

RESPONSÁVEL: MINISTÉRIO DA SAÚDE — DATA

REV.	DESCRIÇÃO	DATA	POR	C.Q.	APROV.
00	EMISSÃO PROJ. EXECUTIVO	28/08/14	DG	LV	FV

CLIENTE
MINISTÉRIO DA SAÚDE
ESPLANADA DOS MINISTÉRIOS, BLOCO "G", SALA 339–A, 3° ANDAR – ED. ANEXO
BRASÍLIA – DF

OBRA
CENTRO DE ATENÇÃO PSICOSSOCIAL ADIII
PLANTA PAVIMENTO TÉRREO

DISCIPLINA: ARQUITETURA		Nº FOLHA: 02/16	FINALIDADE: ☒ COMENTÁRIOS ☐ INFORMAÇÃO ☐ COTAÇÃO ☐ CONSTRUÇÃO
FASE: PROJETO EXECUTIVO		REVISÃO: 00	NOME DO ARQUIVO: 1323–03–ARQ–PE–02_16–R00
ESCALA: 1:50			
FORMATO: A0			

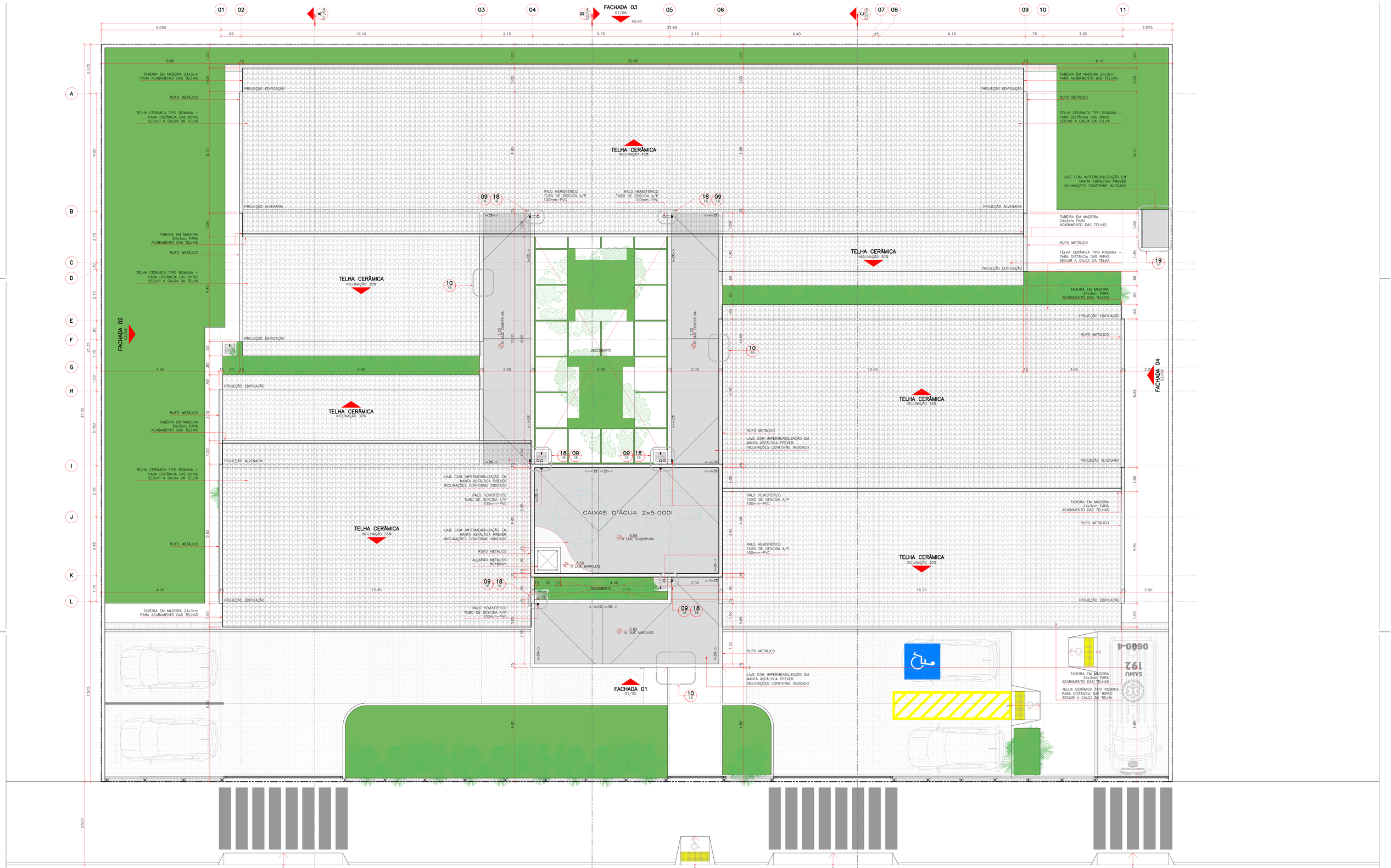

01 CENTRO DE ATENÇÃO PSICOSSOCIAL ADIII
PLANTA COBERTURA
ESCALA: 1:50

VERRONI 20 ANOS
arquitetos associados
rua silva jardim, 3789, bairro santa cruz
são josé do rio preto, sp | cep 15014-050
tel|fax +55 17 3235 2125 www.verroni.com.br

OBSERVAÇÕES:

1– CONFERIR MEDIDAS NO LOCAL.
2– MEDIDAS EM METROS.

ASSINATURAS

AUTOR PROJETO: VERRONI ARQUITETOS ASSOCIADOS 6127–1 — DATA

RESPONSÁVEL: MINISTÉRIO DA SAÚDE — DATA

REV.	DESCRIÇÃO	DATA	POR	C.Q.	APROV.
00	EMISSÃO PROJ. EXECUTIVO	28/08/14	LV	LV	FV

CLIENTE
MINISTÉRIO DA SAÚDE
ESPLANADA DOS MINISTÉRIOS, BLOCO "G", SALA 339–A, 3º ANDAR – ED. ANEXO
BRASÍLIA – DF

OBRA
CENTRO DE ATENÇÃO PSICOSSOCIAL ADIII
PLANTA DE COBERTURA

DISCIPLINA	ARQUITETURA	Nº FOLHA	03/16
FASE	PROJETO EXECUTIVO	REVISÃO	00
ESCALA	1:50		
FORMATO	A0		

FINALIDADE: ☒ COMENTÁRIOS ☐ INFORMAÇÃO ☐ COTAÇÃO ☐ CONSTRUÇÃO

NOME DO ARQUIVO: 1323–03–ARQ–PE–03_16–R00

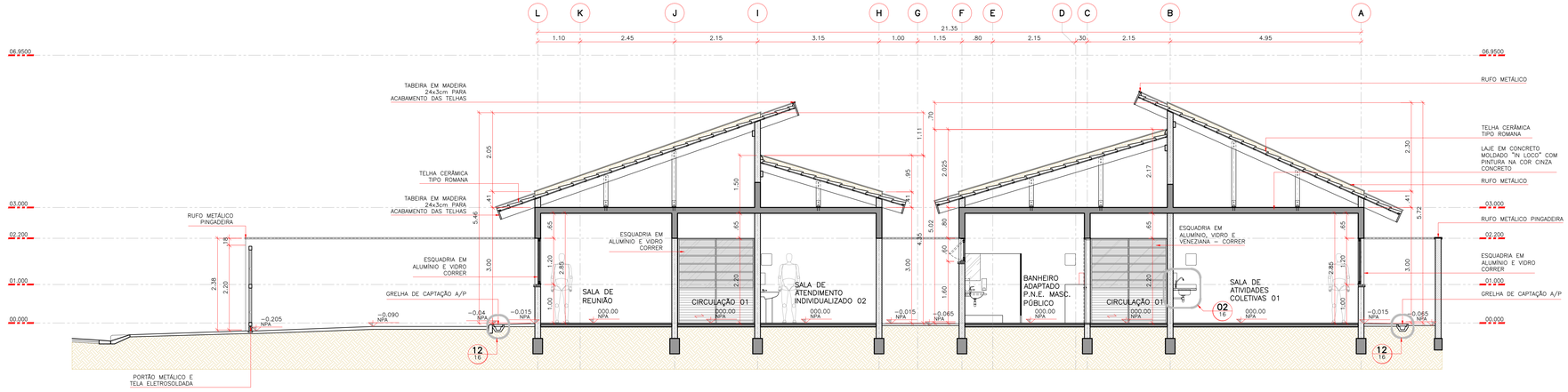

01 CENTRO DE ATENÇÃO PSICOSSOCIAL ADIII
CORTE A
ESCALA: 1:50

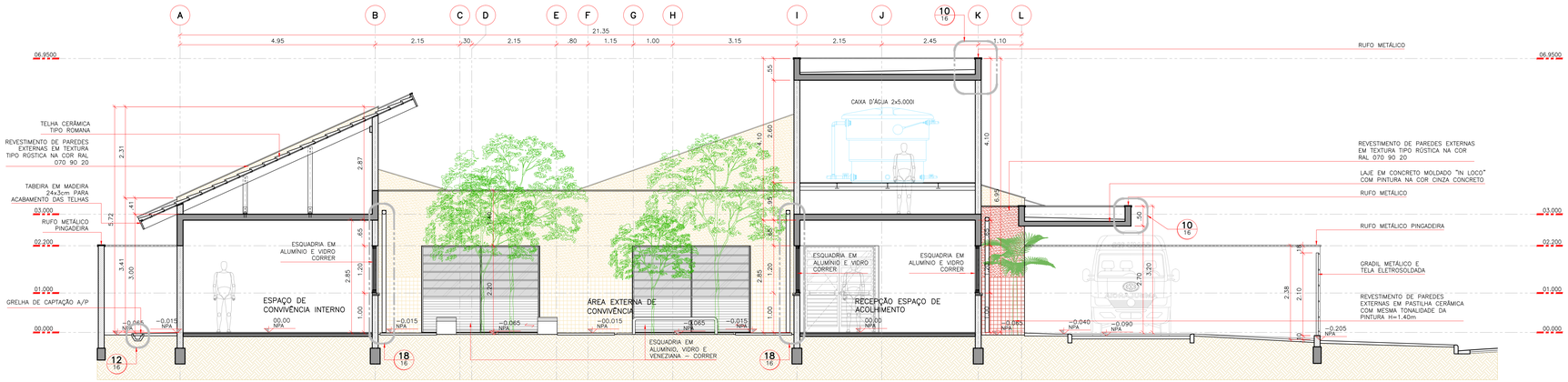

02 CENTRO DE ATENÇÃO PSICOSSOCIAL ADIII
CORTE B
ESCALA: 1:50

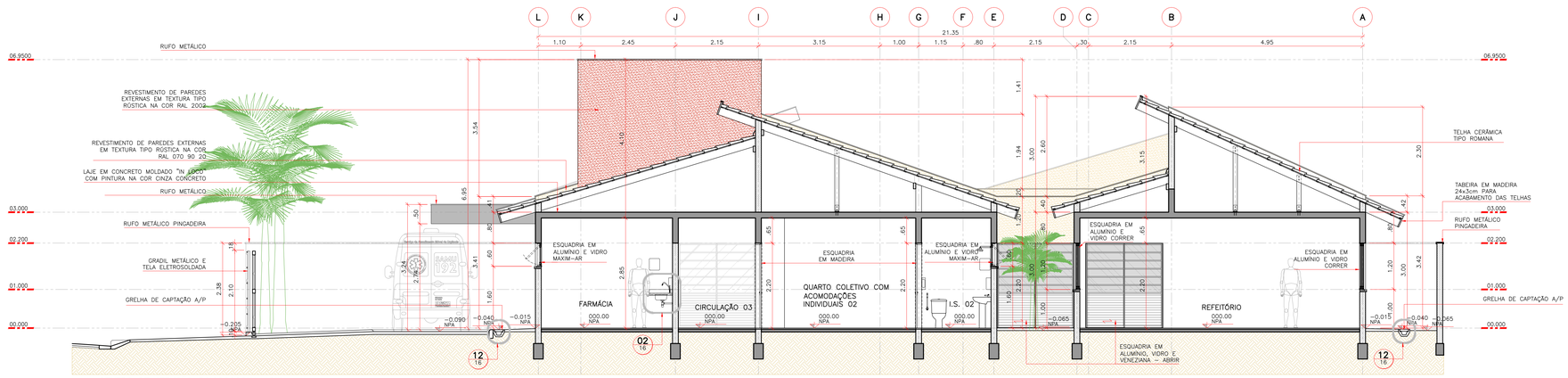

03 CENTRO DE ATENÇÃO PSICOSSOCIAL ADIII
CORTE C
ESCALA: 1:50

OBSERVAÇÕES:
1– CONFERIR MEDIDAS NO LOCAL.
2– MEDIDAS EM METROS.

ASSINATURAS
AUTOR PROJETO — DATA
VERRONI ARQUITETOS ASSOCIADOS
6127–1
RESPONSÁVEL — DATA
MINISTÉRIO DA SAÚDE

REV.	DESCRIÇÃO	DATA	POR	C.Q.	APROV.
00	EMISSÃO PROJ. EXECUTIVO	28/08/14	DG	LV	FV

CLIENTE
MINISTÉRIO DA SAÚDE
ESPLANADA DOS MINISTÉRIOS, BLOCO "G", SALA 339–A, 3º ANDAR – ED. ANEXO
BRASÍLIA – DF
OBRA
CENTRO DE ATENÇÃO PSICOSSOCIAL ADIII
CORTES AA, BB E CC

DISCIPLINA ARQUITETURA
FASE PROJETO BÁSICO
ESCALA 1:50
FORMATO A0
Nº FOLHA 04/16
REVISÃO 00
FINALIDADE ☒ COMENTÁRIOS ☐ INFORMAÇÃO ☐ COTAÇÃO ☐ CONSTRUÇÃO
NOME DO ARQUIVO 1323–03–ARQ–PE–04_16–R00

VERRONI 20 ANOS
arquitetos associados
rua alva jardim, 3785, bairro santa cruz
são josé do rio preto, sp | cep 15814-050
tel/fax +55 17 3235 2125 www.verroniassociados.com.br

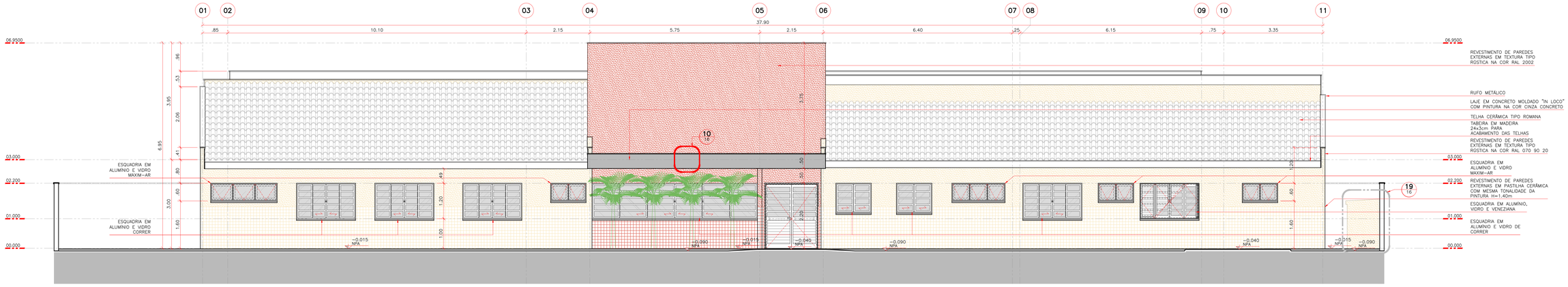

01 CENTRO DE ATENÇÃO PSICOSSOCIAL ADIII
FACHADA 01
ESCALA: 1:50

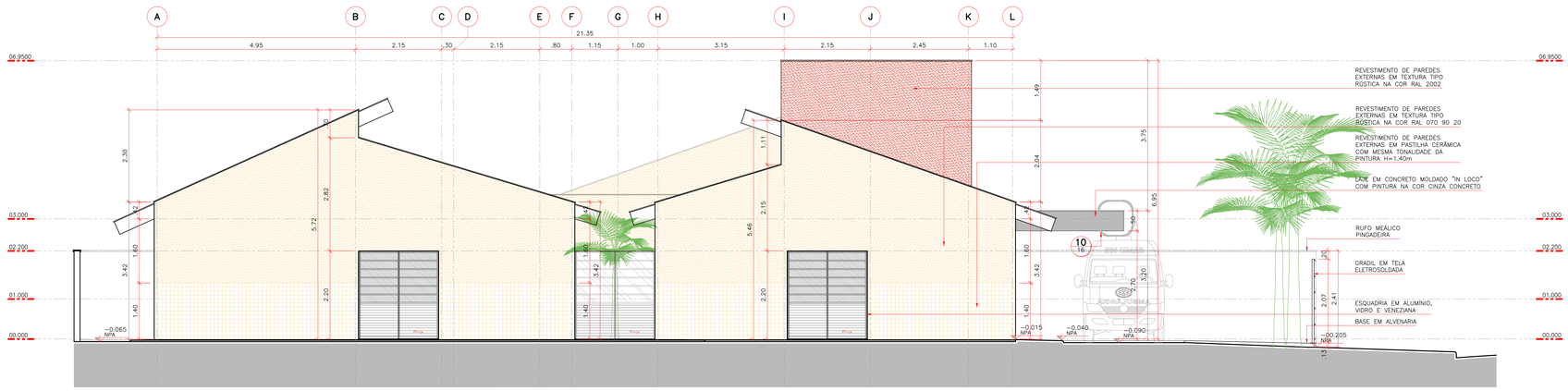

02 CENTRO DE ATENÇÃO PSICOSSOCIAL ADIII
FACHADA 02
ESCALA: 1:50

OBSERVAÇÕES:

1- CONFERIR MEDIDAS NO LOCAL.
2- MEDIDAS EM METROS.

ASSINATURAS

AUTOR PROJETO: VERRONI ARQUITETOS ASSOCIADOS — DATA
6127-1

RESPONSÁVEL: MINISTÉRIO DA SAÚDE — DATA

REV.	DESCRIÇÃO	DATA	POR	C.Q.	APROV.
00	EMISSÃO PROJ. EXECUTIVO	28/08/14	EC	LV	FV

MINISTÉRIO DA SAÚDE
ESPLANADA DOS MINISTÉRIOS, BLOCO "G", SALA 339-A, 3° ANDAR - ED. ANEXO
BRASÍLIA - DF

TÍTULO
CENTRO DE ATENÇÃO PSICOSSOCIAL ADIII
FACHADAS 01 E 02

DISCIPLINA: ARQUITETURA	Nº FOLHA: 05/16	FINALIDADE: ☒ COMENTÁRIOS ☐ INFORMAÇÃO ☐ COTAÇÃO ☐ CONSTRUÇÃO	
FASE: PROJETO EXECUTIVO	REVISÃO: 00	NOME DO ARQUIVO: 1323-03-ARQ-PE-05_16-R00	
ESCALA: 1:50			
FORMATO: A0			

VERRONI 20 ANOS
arquitetos associados
rua silva jardim, 3790, batro santa cruz
são josé do rio preto, sp | cep 15014-050
tel|fax +44 17 3235 2135 www.verroni.com.br

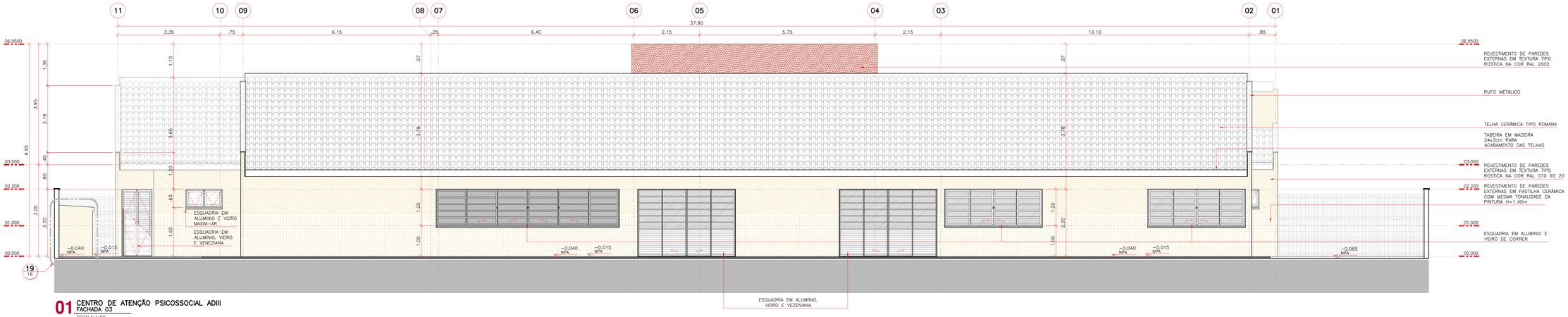

01 CENTRO DE ATENÇÃO PSICOSSOCIAL ADIII
FACHADA 03
ESCALA: 1:50

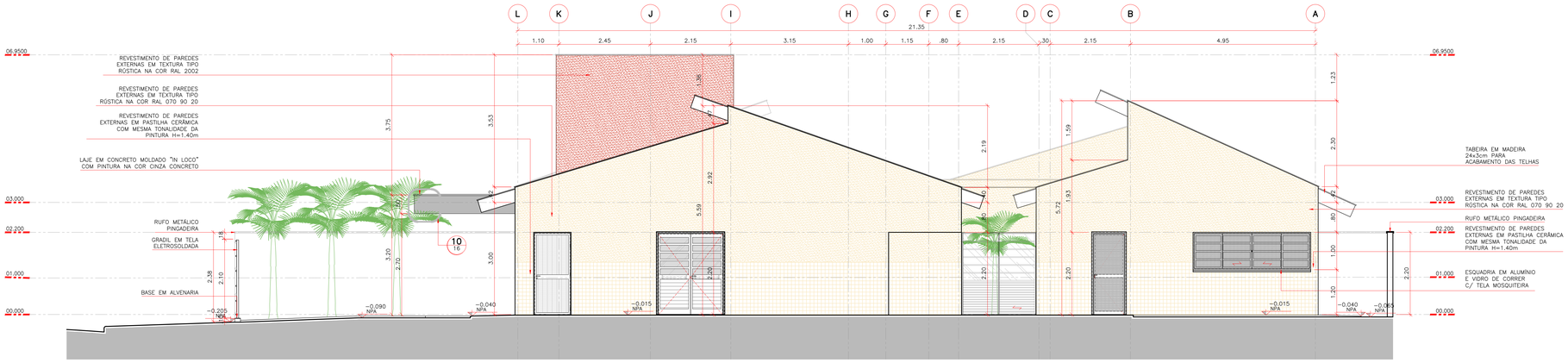

02 CENTRO DE ATENÇÃO PSICOSSOCIAL ADIII
FACHADA 04
ESCALA: 1:50

OBSERVAÇÕES:

1– CONFERIR MEDIDAS NO LOCAL.
2– MEDIDAS EM METROS.

ASSINATURAS

AUTOR PROJETO: VERRONI ARQUITETOS ASSOCIADOS 6127–1 — DATA

RESPONSÁVEL: MINISTÉRIO DA SAÚDE — DATA

REV.	DESCRIÇÃO	DATA	POR	C.Q.	APROV.
00	EMISSÃO PROJ. EXECUTIVO	28/08/14	EC	LV	FV

VERRONI 20 ANOS
arquitetos associados
rua silva jardim, 3790, balneário santa cruz
cep 28614-000 cidade de são José do rio preto, sp
tel/fax +55 17 3233 2135 www.verroni.com.br

CLIENTE
MINISTÉRIO DA SAÚDE
ESPLANADA DOS MINISTÉRIOS, BLOCO "G", SALA 339–A, 3° ANDAR – ED. ANEXO
BRASÍLIA – DF

TÍTULO
CENTRO DE ATENÇÃO PSICOSSOCIAL ADIII
FACHADAS 03 E 04

DISCIPLINA	ARQUITETURA	Nº FOLHA	FINALIDADE
FASE	PROJETO EXECUTIVO	06/16	☒ COMENTÁRIOS ☐ INFORMAÇÃO ☐ COTAÇÃO ☐ CONSTRUÇÃO
ESCALA	1:50	REVISÃO	NOME DO ARQUIVO
FORMATO	A0	00	1323–03–ARQ–PE–06_16–R00

01 CENTRO DE ATENÇÃO PSICOSSOCIAL ADIII
LAYOUT 01
ESCALA: 1:50

OBSERVAÇÕES:
1– CONFERIR MEDIDAS NO LOCAL.
2– MEDIDAS EM METROS.

ASSINATURAS
AUTOR PROJETO — DATA
VERRONI ARQUITETOS ASSOCIADOS
6127–1
RESPONSÁVEL — DATA
MINISTÉRIO DA SAÚDE

REV.	DESCRIÇÃO	DATA	POR	C.Q.	APROV.
00	EMISSÃO PROJ. EXECUTIVO	28/08/14	LV	LV	FV

CLIENTE
MINISTÉRIO DA SAÚDE
ESPLANADA DOS MINISTÉRIOS, BLOCO "G", SALA 339–A, 3º ANDAR – ED. ANEXO
BRASÍLIA – DF
OBRA
CENTRO DE ATENÇÃO PSICOSSOCIAL ADIII
LAYOUT 01

DISCIPLINA ARQUITETURA — Nº FOLHA 07/16 — FINALIDADE ☒ COMENTÁRIOS ☐ INFORMAÇÃO ☐ COTAÇÃO ☐ CONSTRUÇÃO
FASE PROJETO EXECUTIVO — REVISÃO 00 — NOME DO ARQUIVO 1323–03–ARQ–PE–07_16–R00
ESCALA 1:50
FORMATO A0

VERRONI 20 ANOS
arquitetos associados
rua alva jardim, 3785, bairro santa cruz
são josé do rio preto, sp | cep 15014-050
tel/fax +55 17 3235 2125 www.verroni.com.br

CÓDIGO	EQUIPAMENTO	QUANTIDADE
A001	CORRIMÃO (BATE MACA) VIDE ARQ. DET. 08/16	1
A002	BANCO DE JARDIM EM CONCRETO	4
A003	RACK PARA TELEVISÃO 1.80x0.40x0.60m	1
A004	DEFURADOR	1
A005	BALÃO DE OXIGÊNIO COM MÁSCARA APLICADORA E UMIDIFICADOR	1
A006	RESSUCITADOR MANUAL TIPO BAÃO AUTOINFLÀVEL COM RESERVATÓRIO E MÁSCARA	1
A007	CIRCULADORES DE AR	3
A008	BOTIJÃO GLP 13kg	3
E005	ASPIRADOR DE SECREÇÕES	1
E008	BALANÇA ANTROPOMÉTRICA	2
E012	BRAÇADEIRA DE INJEÇÃO	1
E016	GELADEIRA	2
E030	ESCADA COM DOIS DEGRAUS	1
E032	ESFIGAMANÔMETRO	2
E036	ESTETOSCÓPIO	2
E040	BEBEDOURO	1
E043	IMPRESSORA	1
E046	LANTERNA CLÍNICA COM PILHAS	1
E052	MESA PARA EXAMES	1
E054	MICROCOMPUTADOR	5
E057	NEGATOSCÓPIO	1
E062	OXÍMETRO	1
E065	PROJETOR MULTIMÍDIA	1
E072	RELÓGIO DE PAREDE	1
E074	RETROPROJETOR	1
E076	SUPORTE DE SORO DE CHÃO	1
E077	TELA DE PROJEÇÃO	1
E078	TELEVISOR (COM SUPORTE)	2
E081	VÍDEO CASSETE	1
E092	DESFIBRILADOR	1
E103	LARINGOSCÓPIO	1
E117	OTO-OFTALMOSCÓPIO	1
E126	TERMÔMETRO CLÍNICO	2
E223	APARELHO DE DVD	1
E251	APARELHO DE FAX	1
E263	FITA MÉTRICA	1
E380	FOGÃO 5 BOCAS	1
E389	LIQUIDIFICADOR	1
E447	CADEIRA PARA DOADOR DE SANGUE	1
E475	APARELHO DE SOM	1
E455	MÁQUINA FOTOGRÁFICA DIGITAL	1
M002	ARMÁRIO 0.80x0.45x2.20m	10
M003	ARQUIVO TIPO GAVETA 0.60x0.60x0.65m	3
M004	BALDE CLÍNDRICO PORTA DETRITOS COM PEDAL	6
M005	BANQUETA GIRATÓRIA/ MOCHO	1
M006	CADEIRA	90
M007	ESTANTES	1
M009	CESTO DE LIXO	10
M010	MESA DE CABECEIRA 0.50x0.50x0.50m	6
M011	MESA DE REUNIÕES 1.00x2.20x0.75m	1
M015	MESA TIPO ESCRITÓRIO COM GAVETAS	5
M019	CADEIRA GIRATÓRIA COM BRAÇOS	14
M020	MESA PARA REFEITÓRIO 1.00x0.80x0.75m	4
M020.1	MESA PARA REFEITÓRIO 1.50x0.80x0.75m	4
M022	QUADRO BRANCO	1
M023	QUADRO DE AVISOS	1
M030	POLTRONA	17
M034	SOFÁ	1
M037	ARMÁRIO DE AÇO	2
M039	CAMA TIPO BELICHE	8
M054	MESA DE CENTRO 0.90x1.00x0.35m	3
M055	MESA PARA USO GERAL 0.70x0.70x0.80m	12

OBSERVAÇÕES:
OS EQUIPAMENTOS LISTADOS ACIMA QUE NÃO ESTÃO NA PLANTA DE LAYOUT SÃO EQUIPAMENTOS COMPLEMENTARES.

CAPS ADIII - TABELA DE ÁREAS

AMBIENTE	PROJETO R01
ESPAÇO DE ACOLHIMENTO	34,49
SALA DE ATENDIMENTO INDIVIDUALIZADO 01	9,00
SALA DE ATENDIMENTO INDIVIDUALIZADO 02	10,95
SALA DE ATENDIMENTO INDIVIDUALIZADO 03	9,01
SALA DE ATIVIDADES COLETIVAS 01	23,52
SALA DE ATIVIDADES COLETIVAS 02	23,52
BANHEIRO ADAPTADO (P.N.E.) MASCULINO PÚBLICO	12,40
BANHEIRO ADAPTADO (P.N.E.) FEMININO PÚBLICO	13,48
ESPAÇO DE CONVIVÊNCIA INTERNO	47,52
SALA DE MEDICAÇÃO	6,46
POSTO DE ENFERMAGEM	6,46
FARMÁCIA	7,31
QUARTO COLETIVO COM ACOMODAÇÕES INDIVIDUAIS 01/ SALA DE ATIVIDADES COLETIVAS 03	12,11
QUARTO COLETIVO COM ACOMODAÇÕES INDIVIDUAIS 02/ SALA DE ATIVIDADES COLETIVAS 03	12,11
QUARTO COLETIVO COM ACOMODAÇÕES INDIVIDUAIS 03	12,11
QUARTO COLETIVO COM ACOMODAÇÕES INDIVIDUAIS 04	12,11
BANHEIRO ANEXO AO QUARTO COLETIVO 01/ DEPÓSITO ANEXO À SALA DE ATIV. COLETIVAS 03	3,24
BANHEIRO ANEXO AO QUARTO COLETIVO 02/ DEPÓSITO ANEXO À SALA DE ATIV. COLETIVAS 04	3,24
BANHEIRO ANEXO AO QUARTO COLETIVO 03	3,24
BANHEIRO ANEXO AO QUARTO COLETIVO 04	3,24
QUARTO COLETIVO PARA ACOLHIMENTO NOTURNO	15,80
BANHEIRO ANEXO AO QUARTO COLETIVO 01 (P.N.E.)	4,59
QUARTO DE PLANTÃO REPOUSO PROFISSIONAL	10,25
BANHEIRO ANEXO AO QUARTO DE PLANTÃO	3,24
SALA ADMINISTRATIVA	12,07
SALA DE REUNIÃO	16,15
ALMOXARIFADO	4,03
ARQUIVO	4,42
REFEITÓRIO	49,88
COZINHA	34,15
BANHEIRO COM VESTIÁRIO PARA FUNCIONÁRIOS MASCULINO	9,45
BANHEIRO COM VESTIÁRIO PARA FUNCIONÁRIOS FEMININO	9,86
D.M.L.	1,89
ROUPARIA	4,25
SALA DE UTILIDADES	2,38
ÁREA DE SERVIÇOS	4,37
ALVENARIAS E CIRCULAÇÕES	183,45
ÁREA TOTAL INTERNA	**635,75**
ÁREA EXTERNA DE CONVIVÊNCIA	59,08
ÁREA EXTERNA PARA EMBARQUE E DESEMBARQUE DE AMBULÂNCIA	18,90
ABRIGO EXTERNO DE RESÍDUOS SÓLIDOS	1,69
ABRIGO G.L.P.	1,04
MARQUISE	24,77
ÁREA TOTAL EXTERNA	**105,48**
ÁREA TOTAL DE CONSTRUÇÃO	**741,23**

01 CENTRO DE ATENÇÃO PSICOSSOCIAL ADIII
LAYOUT 02
ESCALA: 1:50

VERRON 20 ANOS
arquitetos associados
rua silva jardim, 3700, bairro santa cruz
são josé do rio preto, sp | cep 15814-050
tel/fax +55 17 3235 2125 www.verron.com.br

OBSERVAÇÕES:
1– CONFERIR MEDIDAS NO LOCAL.
2– MEDIDAS EM METROS.

ASSINATURAS
AUTOR PROJETO: VERRON! ARQUITETOS ASSOCIADOS 6127–1 — DATA
RESPONSÁVEL: MINISTÉRIO DA SAÚDE — DATA

REV.	DESCRIÇÃO	DATA	POR	C.O.	APROV.
01	REVISÃO LAYOUT	29/09/14	SH	LV	FV
00	EMISSÃO PROJ. EXECUTIVO	28/08/14	LV	LV	FV

CLIENTE
MINISTÉRIO DA SAÚDE
ESPLANADA DOS MINISTÉRIOS, BLOCO "G", SALA 339–A, 3° ANDAR – ED. ANEXO
BRASÍLIA – DF
TÍTULO
CENTRO DE ATENÇÃO PSICOSSOCIAL ADIII
LAYOUT 02

DISCIPLINA: ARQUITETURA — W. YEAR: 08/16 — FINALIDADE: ☒ COMENTÁRIOS ☐ INFORMAÇÃO ☐ COTAÇÃO ☐ CONSTRUÇÃO
FASE: PROJETO EXECUTIVO — REVISÃO: 01 — NOME DO ARQUIVO: 1323–03–ARQ–PE–08_16–R01
ESCALA: 1:50
FORMATO: A0

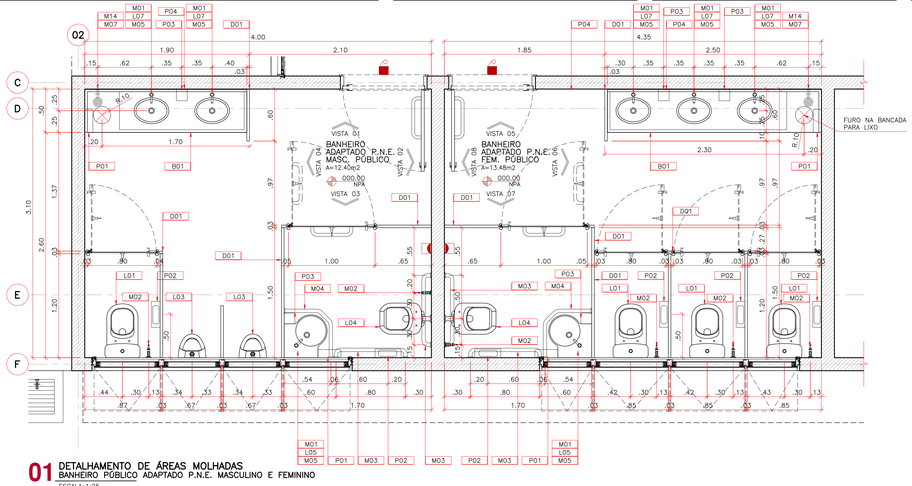

01 DETALHAMENTO DE ÁREAS MOLHADAS
BANHEIRO PÚBLICO ADAPTADO P.N.E. MASCULINO E FEMININO
ESCALA: 1:25

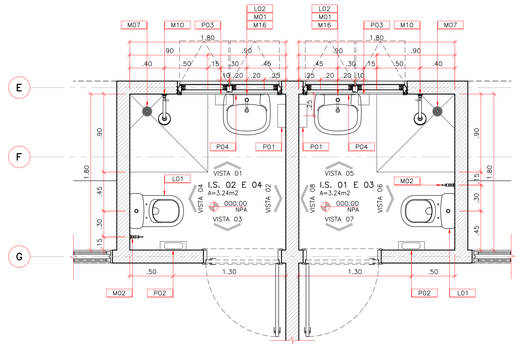

02 DETALHAMENTO DE ÁREAS MOLHADAS
I.S. 02 E 04 / I.S. 01 E 03
ESCALA: 1:25

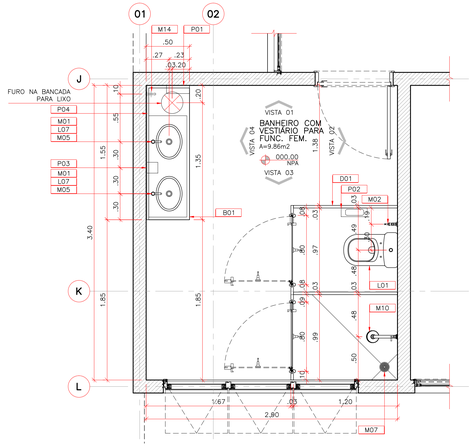

03 DETALHAMENTO DE ÁREAS MOLHADAS
BANHEIRO COM VESTIÁRIO PARA FUNC. FEM.
ESCALA: 1:25

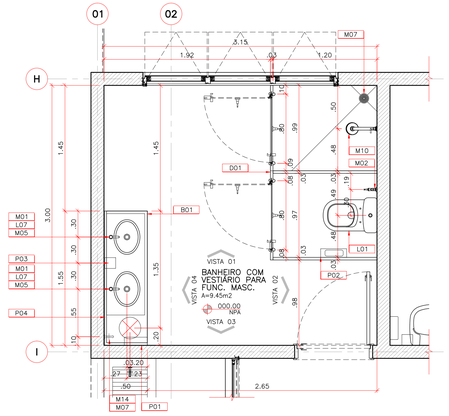

04 DETALHAMENTO DE ÁREAS MOLHADAS
BANHEIRO COM VESTIÁRIO PARA FUNC. MASC.
ESCALA: 1:25

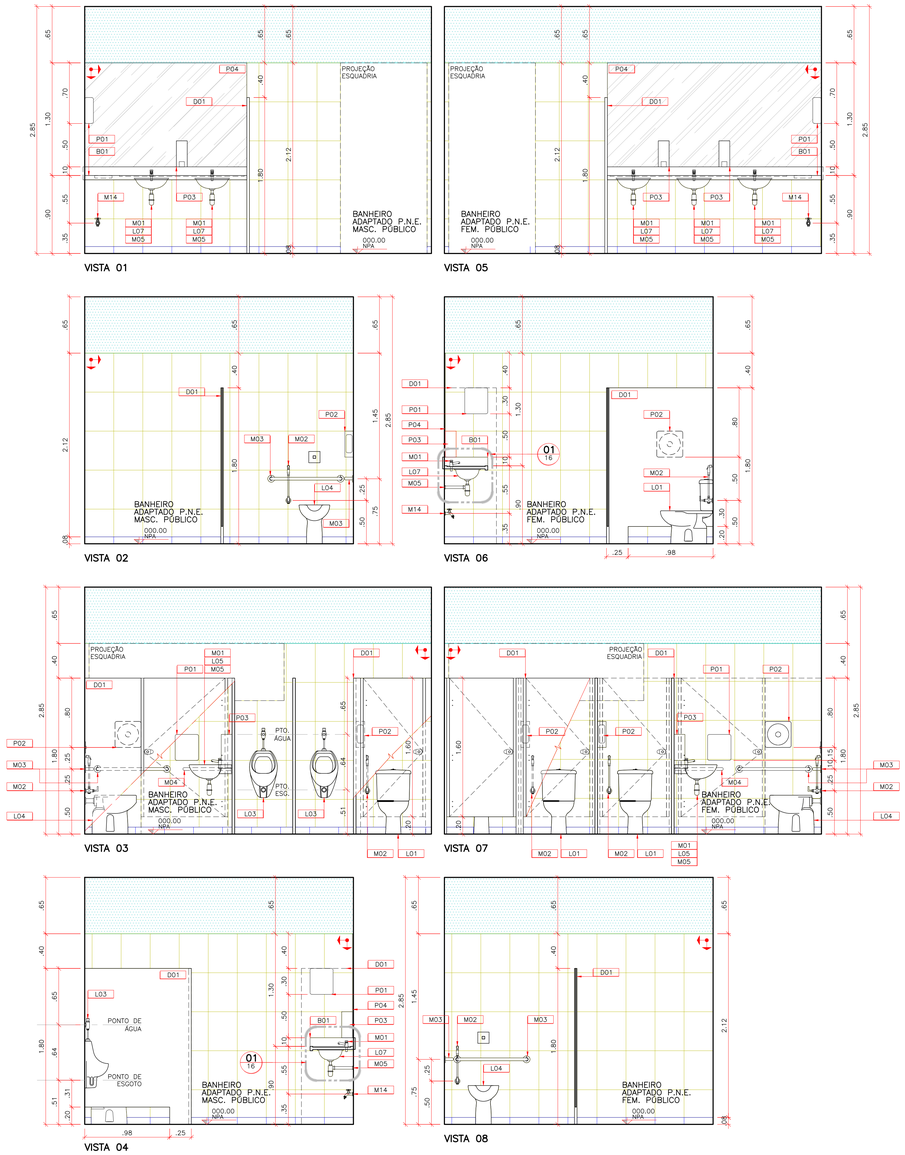

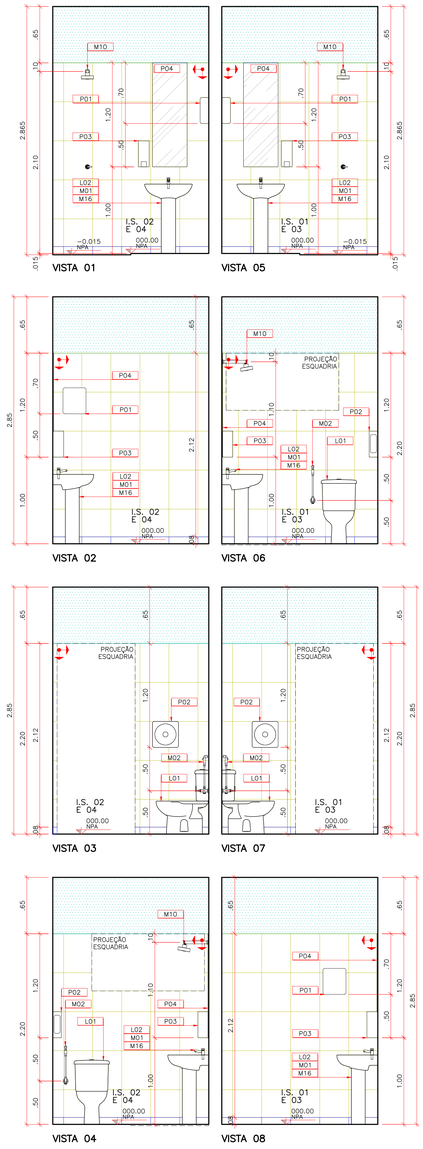

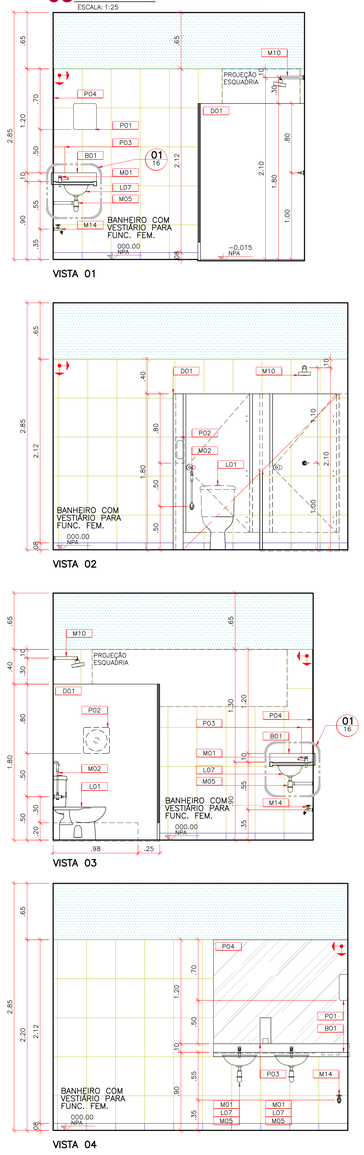

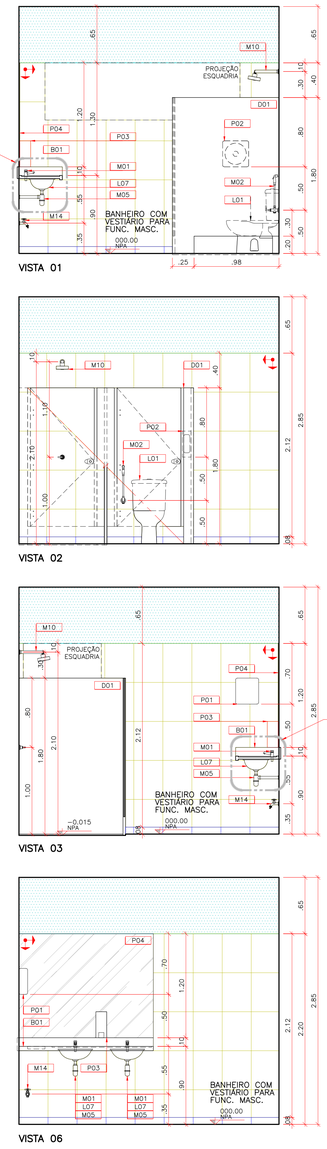

VERRONI 20 ANOS
arquitetos associados
rua silva jardim, 3799, betrne santa cruz
são José do rio preto, sp | cep 15065-050
tel/fax +55 17 3235 2120 www.verroni.com.br

ESPECIFICAÇÕES DE MATERIAIS

B01 BANCADA EM GRANITO – CINZA ANDORINHA ESP.=3cm, FRONTÃO 10cm (EMBUTIDO), SIA H=5cm
D01 DIVISÓRIA EM GRANITO CINZA ANDORINHA ESP.=3cm VER ARQ. DET./TL. 16/16
L01 BACIA COM CAIXA ACOPLADA
L02 LAVATÓRIO COM COLUNA
L03 MICTÓRIO COM SIFÃO INTEGRADO
L04 BACIA CONVENCIONAL COM ABERTURA FRONTAL E VÁLVULA HIDRA
L05 LAVATÓRIO DE CANTO
L06 TANQUE DE COLUNA 40L
L07 CUBA DE EMBUTIR OVAL
M01 TORNEIRA PARA LAVATÓRIO DE MESA FECHAMENTO AUTOMÁTICO
M02 DUCHA HIGIÊNICA
M03 BARRA METÁLICA AÇO–INOX DE ACESSIBILIDADE 80cm FRONTÃO 10cm (EMBUTIDO), SIA H=5cm
M04 BARRA METÁLICA AÇO–INOX PARA CUBA DE CANTO
M05 SIFÃO METÁLICO
M06 TORNEIRA PARA COZINHA DE PAREDE BICA MÓVEL
M07 RALO
M08 BARRA DE APOIO AÇO–INOX 90° 70x70cm
M09 BANCO ARTICULÁVEL PARA BANHO 45x70cm
M10 CHUVEIRO ELÉTRICO TRIFÁSICO
M11 CUBA DE AÇO–INOX 400x500x240mm
M12 TORNEIRA DE USO ESPECIAL DE MESA BICA MOVEL
M13 TORNEIRA PARA TANQUE COM DERIVAÇÃO PARA MÁQUINA
M14 TORNEIRA DE USO GERAL COM BICO PARA MANGUEIRA
M15 CUBA DE AÇO–INOX DUPLA 400x700x140mm
M16 SIFÃO FLEXÍVEL
M17 BARRA METÁLICA AÇO–INOX DE ACESSIBILIDADE 70cm
M18 CHUVEIRO ELÉTRICO TRIFÁSICO COM DUCHA MANUAL
M19 TORNEIRA PARA LAVATÓRIO DE MESA COM ALAVANCA
P01 DISPENSER DE PAPEL TOALHA
P02 DISPENSER DE PAPEL HIGIÊNICO ROLO
P03 SABONETEIRA DE REFIL SPRAY
P04 ESPELHO 6mm
B BOTÃO DE ALARME PARA P.N.E. = 0,40m
C CAMPAINHA DE ALARME P.N.E. = 2,50m

ORIGEM DA MODULAÇÃO.
CANTONEIRA DE ALUMÍNIO.
AZULEJO CERÂMICO – D=45x33,5cm, NA COR BRANCO ACETINADO, JUNTAS DE ASSENTAMENTO 3,00mm E REJUNTE ARGAMASSA EPÓXI COR BRANCO.
RODAPÉ CERÂMICO C/ IMPERMEABILIZAÇÃO – D=8x33,5cm, EMBUTIDO NA ALVENARIA, NA COR BRANCO ACETINADO E REJUNTE EPÓXI. IMPERMEABILIZAÇÃO EM ARGAMASSA POLIMÉRICA, 3kg POR m2, TRATAMENTO COM MATERIAL FLEXÍVEL, CORIÇÃO COMPRESSÍVEL, TELA ESTRUTURADA E DUAS DEMÃOS ANTERIOR A APLICAÇÃO EM TODA ÁREA.
RODAPÉ CERÂMICO – D=8x45cm, EMBUTIDO NA ALVENARIA, NA COR BRANCO ACETINADO E REJUNTE EPÓXI.
PINTURA – TINTA ACRÍLICA LAVÁVEL, ACABAMENTO ACETINADO, NA COR BRANCA.

OBSERVAÇÕES:

1– CONFERIR MEDIDAS NO LOCAL.
2– MEDIDAS EM METROS.
3– PARA PISOS VIDE ARQ.FL. 12/16
4– PARA PORTAS SANFONADAS, PORTAS DIVISÓRIAS, PORTAS DE ABRIR E JANELAS VIDE ARQ.FL. 14/16 (MAPA DE LOCALIZAÇÃO DE ESQUADRIAS).

ASSINATURAS

AUTOR PROJETO: VERRONI ARQUITETOS ASSOCIADOS 6127–1	DATA						
RESPONSÁVEL: MINISTÉRIO DA SAÚDE	DATA	00	EMISSÃO PROJ. EXECUTIVO	28/08/14	SH	LV	FV
		REV.	DESCRIÇÃO	DATA	PCR	C.O.	APROV.

MINISTÉRIO DA SAÚDE
ESPLANADA DOS MINISTÉRIOS, BLOCO "G", SALA 339–A, 3° ANDAR – ED. ANEXO
BRASÍLIA – DF

OBRA:
CENTRO DE ATENÇÃO PSICOSSOCIAL AD III
DETALHAMENTO DE ÁREAS MOLHADAS – BANHEIRO PÚBLICO ADAPTADO PARA P.N.E. FEMININO E MASCULINO/ I.S. 01, 02, 03 E 04/ BANHEIRO COM VESTIÁRIO PARA FUNC. FEM. E MASC.

DISCIPLINA	ARQUITETURA	ET. FOLHA	09/16
FASE	PROJETO EXECUTIVO	REVISÃO	00
ESCALA	1:25		
FORMATO	A0		

FINALIDADE: ☒ COMENTÁRIOS ☐ INFORMAÇÃO ☐ COTAÇÃO ☐ CONSTRUÇÃO
NOME DO ARQUIVO:
1323–03–ARQ–PE–09_16–R00

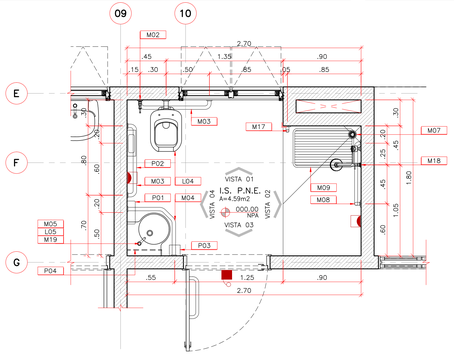

01 DETALHAMENTO DE ÁREAS MOLHADAS
I.S. P.N.E.
ESCALA: 1:25

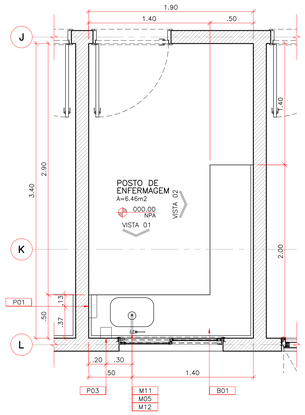

02 DETALHAMENTO DE ÁREAS MOLHADAS
POSTO DE ENFERMAGEM
ESCALA: 1:25

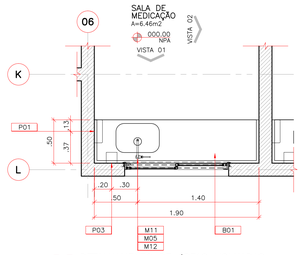

03 DETALHAMENTO DE ÁREAS MOLHADAS
SALA DE MEDICAÇÃO
ESCALA: 1:25

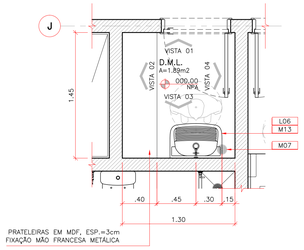

04 DETALHAMENTO DE ÁREAS MOLHADAS
D.M.L
ESCALA: 1:25

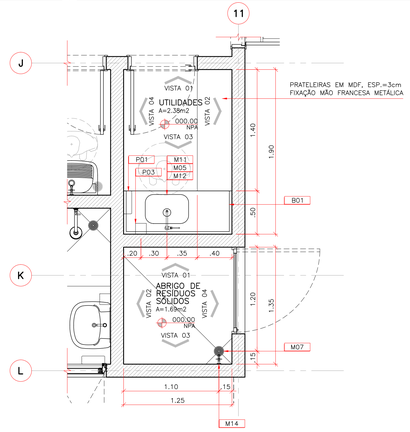

05 DETALHAMENTO DE ÁREAS MOLHADAS
UTILIDADES / ABRIGO DE RESÍDUOS SÓLIDOS
ESCALA: 1:25

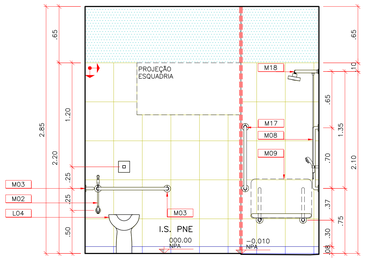

VISTA 01

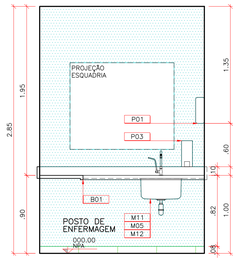

VISTA 01

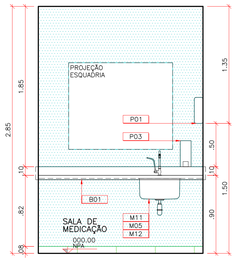

VISTA 01

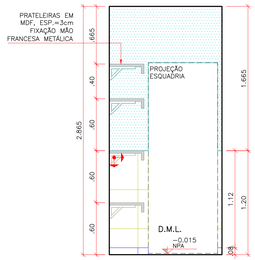

VISTA 01

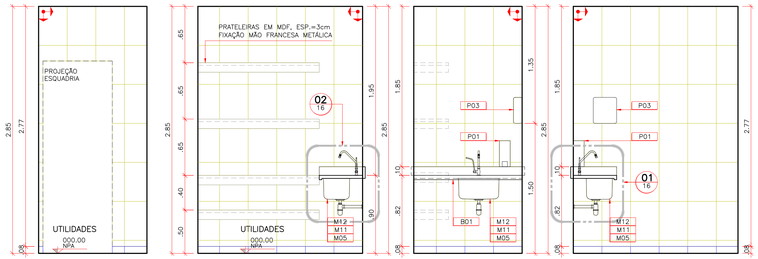

VISTA 01 VISTA 02 VISTA 03 VISTA 04

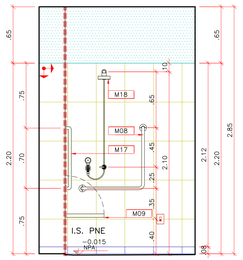

VISTA 02

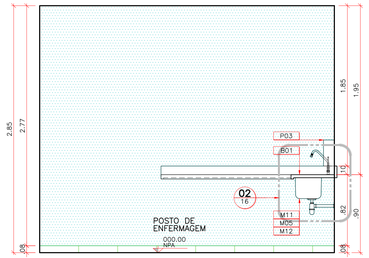

VISTA 02

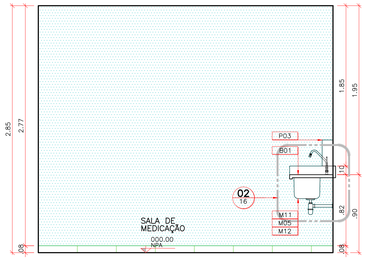

VISTA 02

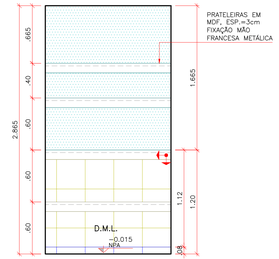

VISTA 02

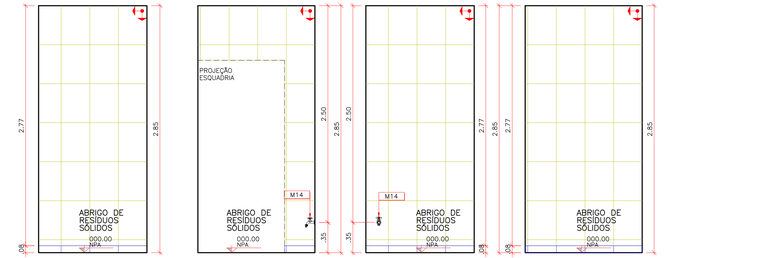

VISTA 01 VISTA 02 VISTA 03 VISTA 04

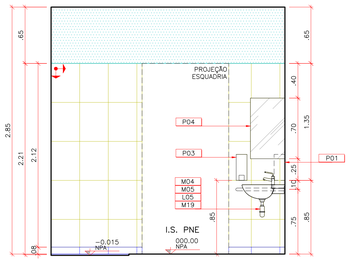

VISTA 03

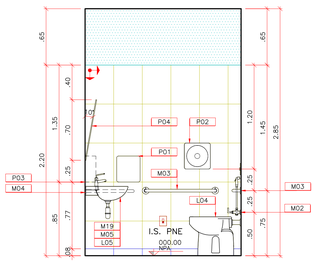

VISTA 02

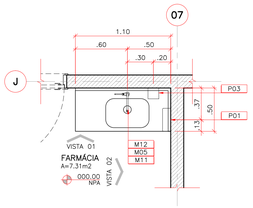

06 DETALHAMENTO DE ÁREAS MOLHADAS
FARMÁCIA
ESCALA: 1:25

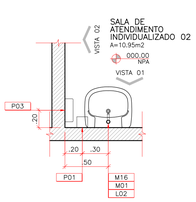

07 DETALHAMENTO DE ÁREAS MOLHADAS
SALA DE ATENDIMENTO INDIVIDUALIZADO 02
ESCALA: 1:25

VISTA 03

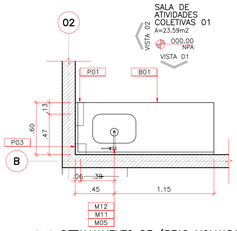

08 DETALHAMENTO DE ÁREAS MOLHADAS
SALA DE ATIVIDADES COLETIVAS 01
ESCALA: 1:25

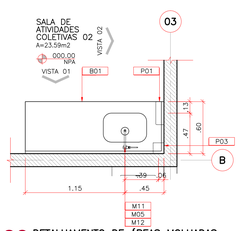

09 DETALHAMENTO DE ÁREAS MOLHADAS
SALA DE ATIVIDADES COLETIVAS 02
ESCALA: 1:25

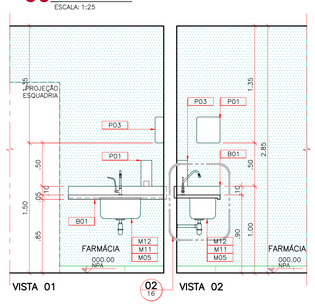

VISTA 01 VISTA 02

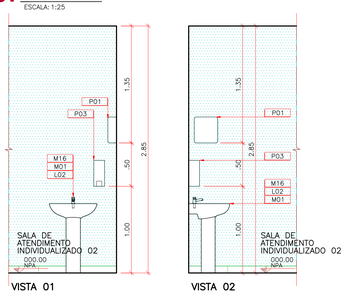

VISTA 01 VISTA 02

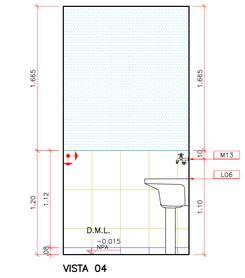

VISTA 04

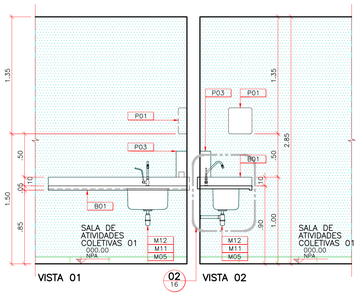

VISTA 01 VISTA 02

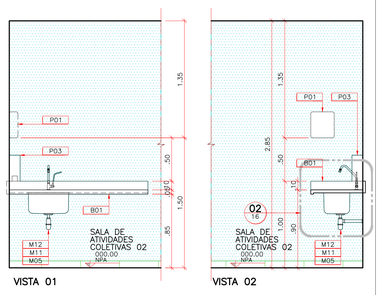

VISTA 01 VISTA 02

VERRON 20 ANOS
VERRON arquitetos associados
rua alfeu jardim, 3786, betro santa cruz
são josé do rio preto, sp | cep 15814-050
tel/fax +55 17 3235 2135 www.verron.com.br

ESPECIFICAÇÕES DE MATERIAIS

B01 BANCADA EM GRANITO – CINZA ANDORINHA ESP.=3cm, FRONTÃO 10cm (EMBUTIDO), SAIA H=5cm
D01 DIVISÓRIA EM GRANITO CINZA ANDORINHA ESP.=3cm VER ARQ. DET./FL. 16/16
L01 BACIA COM CAIXA ACOPLADA
L02 LAVATÓRIO COM COLUNA
L03 MICTÓRIO COM SIFÃO INTEGRADO
L04 BACIA CONVENCIONAL COM ABERTURA FRONTAL E VÁLVULA HIDRA
L05 LAVATÓRIO DE CANTO
L06 TANQUE DE COLUNA 40L
L07 CUBA DE EMBUTIR OVAL
M01 TORNEIRA PARA LAVATÓRIO DE MESA FECHAMENTO AUTOMÁTICO
M02 DUCHA HIGIÊNICA
M03 BARRA METÁLICA AÇO-INOX DE ACESSIBILIDADE 80cm
M04 BARRA METÁLICA AÇO-INOX PARA CUBA DE CANTO
M05 SIFÃO METÁLICO
M06 TORNEIRA PARA COZINHA DE PAREDE BICA MÓVEL
M07 RALO
M08 BARRA DE APOIO AÇO-INOX 90° 70x70cm
M09 BANCO ARTICULÁVEL PARA BANHO 45x70cm
M10 CHUVEIRO ELÉTRICO TRIFÁSICO
M11 CUBA DE AÇO-INOX 400x500x240mm
M12 TORNEIRA DE USO ESPECIAL DE MESA BICA MÓVEL
M13 TORNEIRA PARA TANQUE COM DERIVAÇÃO PARA MÁQUINA
M14 TORNEIRA DE USO GERAL COM BICO PARA MANGUEIRA
M15 CUBA DE AÇO-INOX DUPLA 400x700x140mm
M16 SIFÃO FLEXÍVEL
M17 BARRA METÁLICA AÇO-INOX DE ACESSIBILIDADE 70cm
M18 CHUVEIRO ELÉTRICO TRIFÁSICO COM DUCHA MANUAL
M19 TORNEIRA PARA LAVATÓRIO DE MESA PRESSMATIC COM ALAVANCA
P01 DISPENSER DE PAPEL TOALHA
P02 DISPENSER DE PAPEL HIGIÊNICO ROLO
P03 SABONETEIRA DE REFIL SPRAY
P04 ESPELHO 6mm
I BOTÃO DE ALARME PARA P.N.E. = 0,40m
II CAMPANHA DE ALARME P.N.E. = 2,50m

LEGENDA:

ORIGEM DA MODULAÇÃO.
CANTONEIRA DE ALUMÍNIO.
AZULEJO CERÂMICO – D=45x33,5cm, NA COR BRANCO ACETINADO, JUNTAS DE ASSENTAMENTO 3,00mm E REJUNTE ARGAMASSA EPÓXI COR BRANCO.
RODAPÉ CERÂMICO (C) – D=8x33,5cm, EMBUTIDO NA ALVENARIA, NA COR BRANCO ACETINADO E REJUNTE ARGAMASSA POLIMÉRICA, 3kg POR m2, TRATAMENTO COM MATERIAL FLEXÍVEL (CORDÃO COMPRESSÍVEL), TELA ESTRUTURADA E DUAS DEMÃOS ANTERIOR À APLICAÇÃO EM TODA ÁREA.
RODAPÉ CERÂMICO – D=8x45cm, EMBUTIDO NA ALVENARIA, NA COR BRANCO ACETINADO E REJUNTE EPÓXI.
PINTURA – TINTA ACRÍLICA LAVÁVEL, ACABAMENTO ACETINADO, NA COR BRANCA.

OBSERVAÇÕES:

1– CONFERIR MEDIDAS NO LOCAL.
2– MEDIDAS EM METROS.
3– PARA PISOS VIDE ARQ.FL. 12/16
4– PARA PORTAS SANFONADAS, PORTAS DIVISÓRIAS, PORTAS DE ABRIR E JANELAS VIDE ARQ.FL. 14/16 (MAPA DE LOCALIZAÇÃO DE ESQUADRIAS).

ASSINATURAS

AUTOR PROJETO: VERRON ARQUITETOS ASSOCIADOS 6127-1 — DATA:

RESPONSÁVEL: MINISTÉRIO DA SAÚDE — DATA:

REV.	DESCRIÇÃO	DATA	POR	C.O.	APROV.
00	EMISSÃO PROJ. EXECUTIVO	28/08/14	LC	LV	FV

CLIENTE
MINISTÉRIO DA SAÚDE
ESPLANADA DOS MINISTÉRIOS, BLOCO "G", SALA 339-A, 3° ANDAR – ED. ANEXO
BRASÍLIA – DF

TÍTULO
CENTRO DE ATENÇÃO PSICOSSOCIAL ADIII – DETALHAMENTO DE ÁREAS MOLHADAS – I.S. P.N.E. / POSTO DE ENFER. / SLA. DE MEDICAÇÃO D.M.L. / ABR. DE RESID. SÓLIDOS / SALA UTILIDADES/ FARMÁCIA SLA. DE ATEN. INDIVIDUALIZADO 02 / SLA. DE ATIV. COLETIVAS 01 E 02

DISCIPLINA: ARQUITETURA — FASE: PROJETO EXECUTIVO — ESCALA: 1:25 — FORMATO: A0
PRANCHA: 10/16 — REVISÃO: 00
FINALIDADE: ☒ COMENTÁRIOS ☐ INFORMAÇÃO ☐ COTAÇÃO ☐ CONSTRUÇÃO
NOME DO ARQUIVO: 1323-03-ARQ-PE-10_16-R00

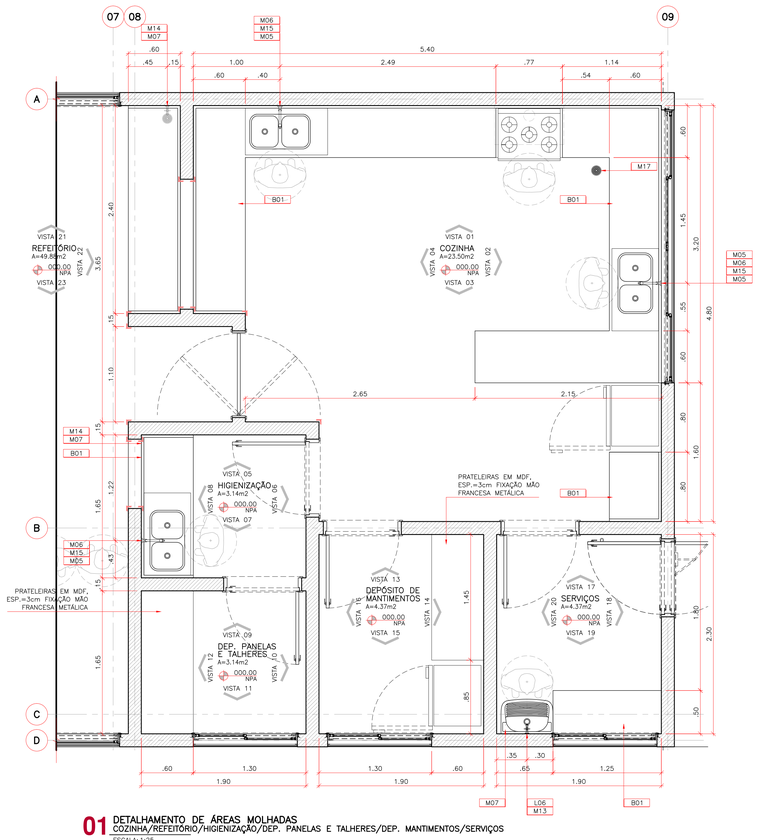

01 DETALHAMENTO DE ÁREAS MOLHADAS
COZINHA/REFEITÓRIO/HIGIENIZAÇÃO/DEP. PANELAS E TALHERES/DEP. MANTIMENTOS/SERVIÇOS
ESCALA: 1:25

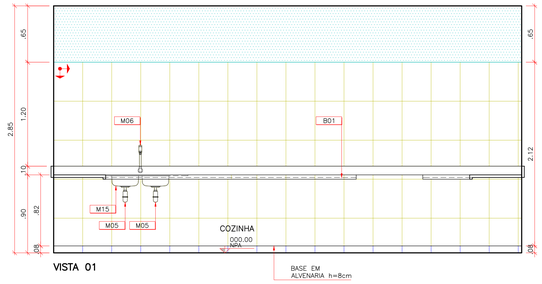

VISTA 01

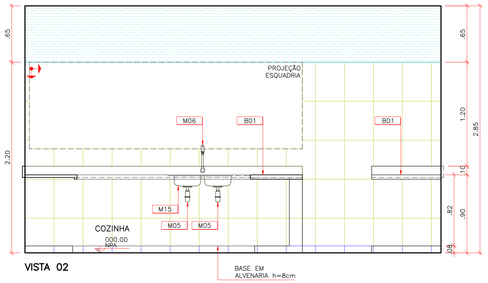

VISTA 02

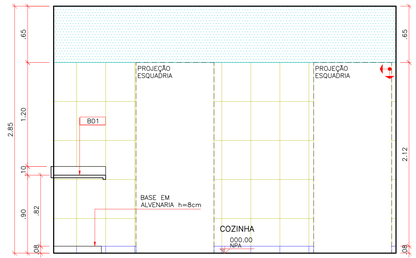

VISTA 03

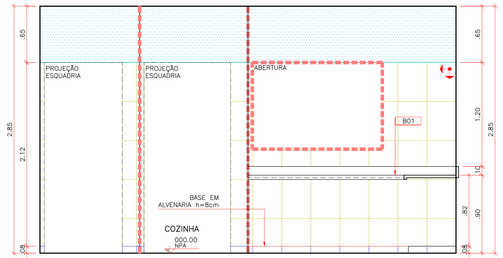

VISTA 04

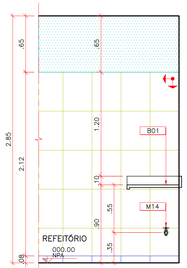

VISTA 21

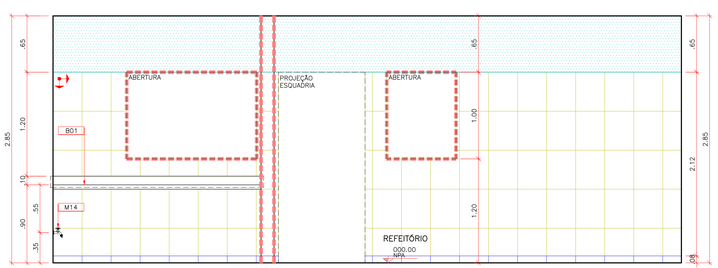

VISTA 22

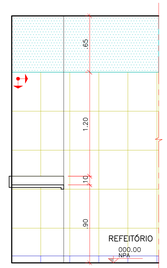

VISTA 23

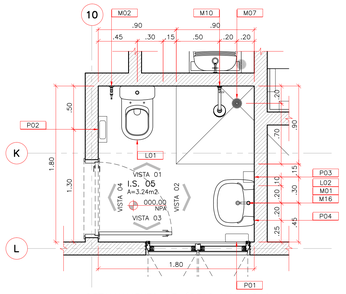

02 DETALHAMENTO DE ÁREAS MOLHADAS
I.S. 05
ESCALA: 1:25

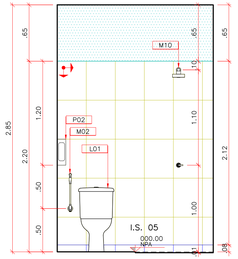

VISTA 01

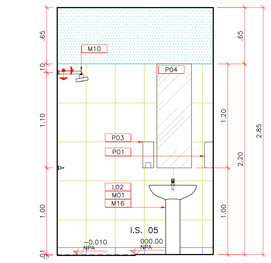

VISTA 02

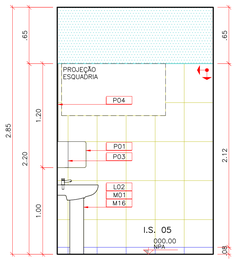

VISTA 03

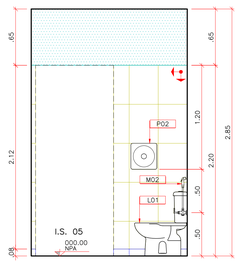

VISTA 04

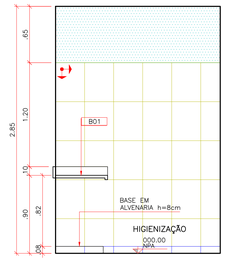

VISTA 05

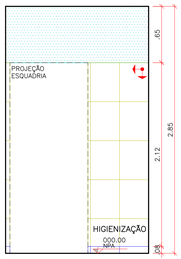

VISTA 06

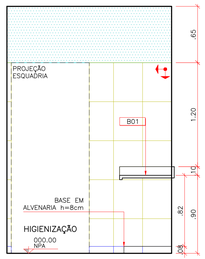

VISTA 07

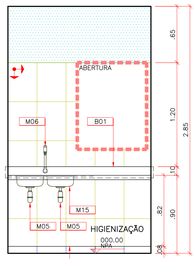

VISTA 08

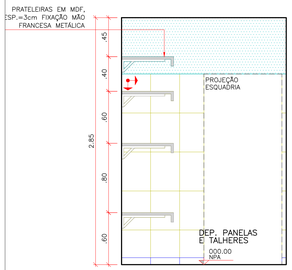

VISTA 09

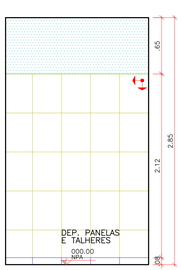

VISTA 10

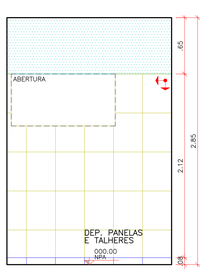

VISTA 11

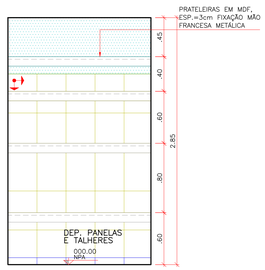

VISTA 12

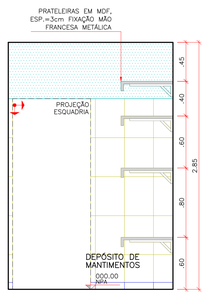

VISTA 13

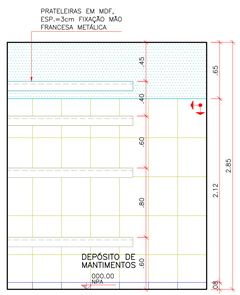

VISTA 14

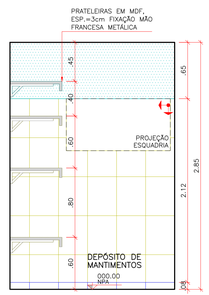

VISTA 15

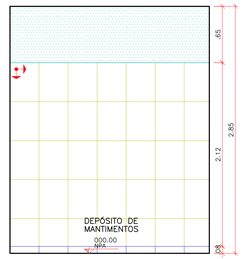

VISTA 16

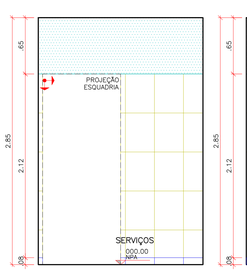

VISTA 17

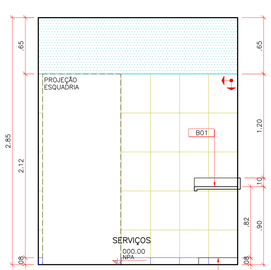

VISTA 18

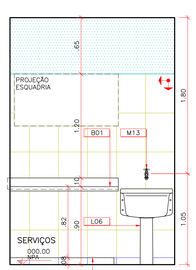

VISTA 19

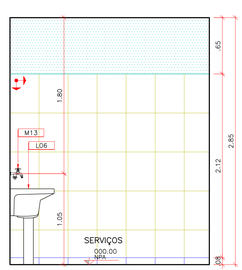

VISTA 20

ESPECIFICAÇÕES DE MATERIAIS

B01 BANCADA EM GRANITO – CINZA ANDORINHA ESP.=3cm, FRONTÃO 10cm (EMBUTIDO), SAIA H=5cm
D01 DIVISÓRIA EM GRANITO CINZA ANDORINHA ESP.=3cm VER ARQ. DET./FL. 16/16
L01 BACIA COM CAIXA ACOPLADA
L02 LAVATÓRIO COM COLUNA
L03 MICTÓRIO COM SIFÃO INTEGRADO
L04 BACIA CONVENCIONAL COM ABERTURA FRONTAL E VÁLVULA DE Ddescarga
L05 LAVATÓRIO DE CANTO
L06 TANQUE DE COLUNA 40L
L07 CUBA DE EMBUTIR OVAL
M01 TORNEIRA PARA LAVATÓRIO DE MESA FECHAMENTO AUTOMÁTICO
M02 DUCHA HIGIÊNICA
M03 BARRA METÁLICA AÇO-INOX DE ACESSIBILIDADE 80cm
M04 BARRA METÁLICA AÇO-INOX PARA CUBA DE CANTO
M05 SIFÃO METÁLICO
M06 TORNEIRA PARA COZINHA DE PAREDE BICA MÓVEL
M07 RALO
M08 BARRA DE APOIO AÇO-INOX 90° 70x70cm
M09 BANCO ARTICULÁVEL PARA BANHO 45x70cm
M10 CHUVEIRO ELÉTRICO TRIFÁSICO
M11 CUBA DE AÇO-INOX 400x500x240mm
M12 TORNEIRA DE USO ESPECIAL DE MESA BICA MÓVEL
M13 TORNEIRA PARA TANQUE COM DERIVAÇÃO PARA MÁQUINA
M14 TORNEIRA DE USO GERAL COM BICO PARA MANGUEIRA
M15 CUBA DE AÇO-INOX DUPLA 400x700x140mm
M16 SIFÃO FLEXÍVEL
M17 BARRA METÁLICA AÇO-INOX DE ACESSIBILIDADE 70cm
M18 CHUVEIRO ELÉTRICO TRIFÁSICO COM DUCHA MANUAL
M19 TORNEIRA PARA LAVATÓRIO DE MESA PRESSMATIC COM ALAVANCA
P01 DISPENSER DE PAPEL TOALHA
P02 DISPENSER DE PAPEL HIGIÊNICO ROLO
P03 SABONETEIRA DE REFIL SPRAY
P04 ESPELHO 6mm
BOTÃO DE ALARME PARA P.N.E. = 0,40m
CAMPAINHA DE ALARME P.N.E. = 2,50m

LEGENDA:

ORIGEM DA MODULAÇÃO.
CANTONEIRA DE ALUMÍNIO.
AZULEJO CERÂMICO – 0=45x33,5cm, NA COR BRANCO ACETINADO, JUNTAS DE ASSENTAMENTO 3,00mm E REJUNTE ARGAMASSA EPOXI COR BRANCO.
RODAPÉ CERÂMICO C/ IMPERMEABILIZAÇÃO – 0=8x33,5cm, EMBUTIDO NA ALVENARIA, NA COR BRANCO ACETINADO E REJUNTE EPÓXI. IMPERMEABILIZAÇÃO EM ARGAMASSA POLIMÉRICA, 3kg POR m2, TRATAMENTO COM MATERIAL FLEXÍVEL, CORDÃO COMPRESSÍVEL, TELA ESTRUTURADA E DUAS DEMÃOS ANTERIOR A APLICAÇÃO EM TODA ÁREA.
RODAPÉ CERÂMICO – 0=8x45cm, EMBUTIDO NA ALVENARIA, NA COR BRANCO ACETINADO E REJUNTE EPÓXI.
PINTURA – TINTA ACRÍLICA LAVÁVEL, ACABAMENTO ACETINADO, NA COR BRANCA.

OBSERVAÇÕES:

1– CONFERIR MEDIDAS NO LOCAL.
2– MEDIDAS EM METROS.
3– PARA PISOS VIDE ARQ.FL. 12/16
4– PARA PORTAS SANFONADAS, PORTAS DIVISÓRIAS, PORTAS DE ABRIR E JANELAS VIDE ARQ.FL. 14/16 (MAPA DE LOCALIZAÇÃO DE ESQUADRIAS).

VERRONI 20 ANOS
arquitetos associados
rua silva jardim, 3798, bairro santa cruz
são josé do rio preto, sp | cep 15814-050
tel | fax +55 17 3235 2135 www.verroni.com.br

ASSINATURAS

AUTOR PROJETO: VERRONI ARQUITETOS ASSOCIADOS 6127-1 — DATA

RESPONSÁVEL: MINISTÉRIO DA SAÚDE — DATA

REV.	DESCRIÇÃO	DATA	POR	C.Q.	APROV.
00	EMISSÃO PROJ. EXECUTIVO	28/08/14	LC	LV	FV

CLIENTE
MINISTÉRIO DA SAÚDE
ESPLANADA DOS MINISTÉRIOS, BLOCO "G", SALA 339-A, 3º ANDAR – ED. ANEXO
BRASÍLIA – DF

OBRA
CENTRO DE ATENÇÃO PSICOSSOCIAL AD III
DETALHAMENTO DE ÁREAS MOLHADAS – COZINHA/ REFEITÓRIO/ HIGIENIZAÇÃO/ DEP. PANELAS E TALHERES/ DEP. MANTIMENTOS/ SERVIÇOS/ I.S. 05

DISCIPLINA	ARQUITETURA	Nº FOLHA	11/16
FASE	PROJETO EXECUTIVO		
ESCALA	1:25	REVISÃO	00
FORMATO	A0	NOME DO ARQUIVO	1323-03-ARQ-PE-11_16-R00

FINALIDADE: ☒ COMENTÁRIOS ☐ INFORMAÇÃO ☐ COTAÇÃO ☐ CONSTRUÇÃO

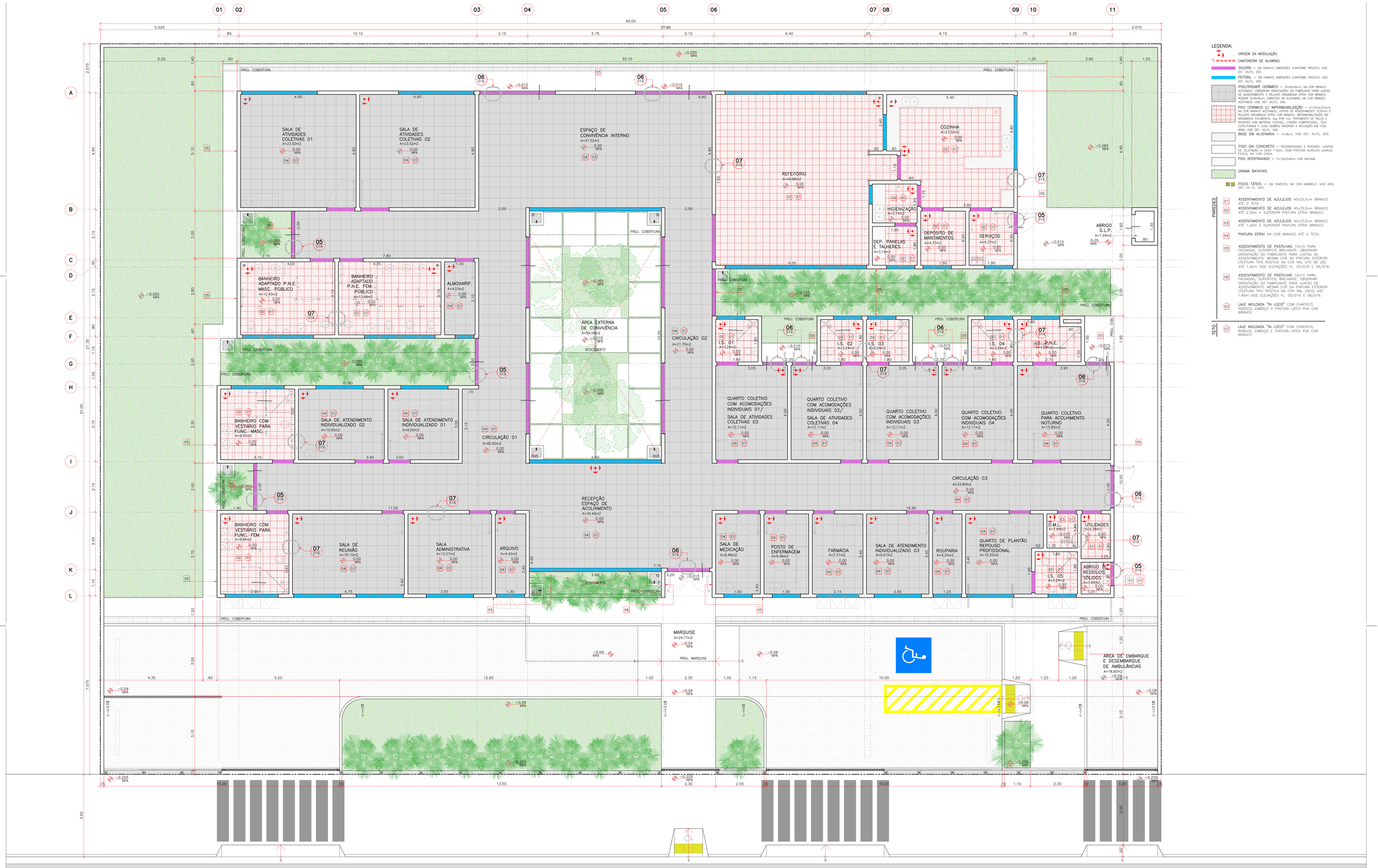

LEGENDA:

- ORIGEM DA MODULAÇÃO.
- CANTONEIRA DE ALUMÍNIO.
- SOLEIRA – EM GRANITO DIMENSÕES CONFORME PROJETO. VIDE DET. XX/FL. 000.
- PEITORIL – EM GRANITO DIMENSÕES CONFORME PROJETO. VIDE DET. XX/FL. 000.
- PISO/RODAPÉ CERÂMICO – D=45x45cm, NA COR BRANCO ACETINADO, OBSERVAR ORIENTAÇÕES DO FABRICANTE PARA JUNTAS DE ASSENTAMENTO E REJUNTE ARGAMASSA EPÓXI COR BRANCO. RODAPÉ D=8x45cm, EMBUTIDO NA ALVENARIA, NA COR BRANCO ACETINADO. VIDE DET. XX/FL. 000.
- PISO CERÂMICO C/ IMPERMEABILIZAÇÃO – D=33.5x33.5cm, NA COR BRANCO ACETINADO, JUNTAS DE ASSENTAMENTO 3.00mm E REJUNTE ARGAMASSA EPÓXI COR BRANCO. IMPERMEABILIZAÇÃO EM ARGAMASSA POLIMÉRICA, 3kg POR m2; TRATAMENTO DE RALOS E RODAPÉS COM MATERIAL FLEXÍVEL, CORDÃO COMPRESSÍVEL TELA ESTRUTURADA E DUAS DEMÃOS ANTERIOR A APLICAÇÃO EM TODA ÁREA. VIDE DET. XX/FL. 000.
- BASE EM ALVENARIA – H=8cm, VIDE DET. XX/FL. 000.
- PISO EM CONCRETO – DESEMPENADO E RISCADO, JUNTAS DE DILATAÇÃO A CADA 1.50m, COM PINTURA ACRÍLICA LAVÁVEL FOSCA, NA COR CINZA.
- PISO INTERTRAVADO – D=10x20x8cm COR NATURAL
- GRAMA BATATAIS
- PISOS TÁTEIS – EM CIMENTO, NA COR AMARELO. VIDE ARQ. DET. XX FL. 000.

PAREDES

- 01 ASSENTAMENTO DE AZULEJOS 45x33,5cm BRANCO ATÉ O TETO.
- 02 ASSENTAMENTO DE AZULEJOS 45x33,5cm BRANCO ATÉ 2.20m E SUPERIOR PINTURA EPÓXI BRANCO.
- 03 ASSENTAMENTO DE AZULEJOS 45x33,5cm BRANCO ATÉ 1.20m E SUPERIOR PINTURA EPÓXI BRANCO.
- 04 PINTURA EPÓXI NA COR BRANCO ATÉ O TETO.
- 05 ASSENTAMENTO DE PASTILHAS 10x10 PARA FACHADAS, SUPERFÍCIE BRILHANTE. OBSERVAR ORIENTAÇÃO DO FABRICANTE PARA JUNTAS DE ASSENTAMENTO. MESMA COR DA PINTURA EXTERIOR (TEXTURA TIPO RÚSTICA NA COR RAL 070 90 20) ATÉ 1.40m VIDE ELEVAÇÕES FL. 05/016 E 06/016.
- 06 ASSENTAMENTO DE PASTILHAS 10x10 PARA FACHADAS, SUPERFÍCIE BRILHANTE. OBSERVAR ORIENTAÇÃO DO FABRICANTE PARA JUNTAS DE ASSENTAMENTO. MESMA COR DA PINTURA EXTERIOR (TEXTURA TIPO RÚSTICA NA COR RAL 2002) ATÉ 1.40m VIDE ELEVAÇÕES FL. 05/016 E 06/016.
- 07 LAJE MOLDADA "IN LOCO" COM CHAPISCO, REBOCO, EMBOÇO E PINTURA LÁTEX PVA COR BRANCO.

TETO

- 01 LAJE MOLDADA "IN LOCO" COM CHAPISCO, REBOCO, EMBOÇO E PINTURA LÁTEX PVA COR BRANCO.

01 CENTRO DE ATENÇÃO PSICOSSOCIAL ADIII
PAGINAÇÃO E DETALHAMENTO DE PISOS
ESCALA 1:50

VERRONI 20 ANOS
arquitetos associados
rua alva jardim, 3798, bairro santa cruz
são josé do rio preto, sp | cep 15061-050
tel|fax +55 17 3235 2135 www.verroni.com.br

OBSERVAÇÕES:
1– CONFERIR MEDIDAS NO LOCAL.
2– MEDIDAS EM METROS.

ASSINATURAS
AUTOR PROJETO: VERRONI ARQUITETOS ASSOCIADOS 6127–1 — DATA
RESPONSÁVEL: MINISTÉRIO DA SAÚDE — DATA

REV.	DESCRIÇÃO	DATA	POR	C.Q.	APROV.
00	EMISSÃO PROJ. EXECUTIVO	28/08/14	SH	LV	FV

CLIENTE
MINISTÉRIO DA SAÚDE
ESPLANADA DOS MINISTÉRIOS, BLOCO "G", SALA 339–A, 3° ANDAR – ED. ANEXO
BRASÍLIA – DF
OBRA
CENTRO DE ATENÇÃO PSICOSSOCIAL ADIII
PAGINAÇÃO E DETALHAMENTO DE PISOS

DISCIPLINA: ARQUITETURA — Nº FOLHA: 12/16 — FINALIDADE: ☒ COMENTÁRIOS ☐ INFORMAÇÃO ☐ COTAÇÃO ☐ CONSTRUÇÃO
FASE: PROJETO EXECUTIVO
ESCALA: 1:50 — REVISÃO: 00 — NOME DO ARQUIVO: 1323–03–ARQ–PE–12_16–R00
FORMATO: A0

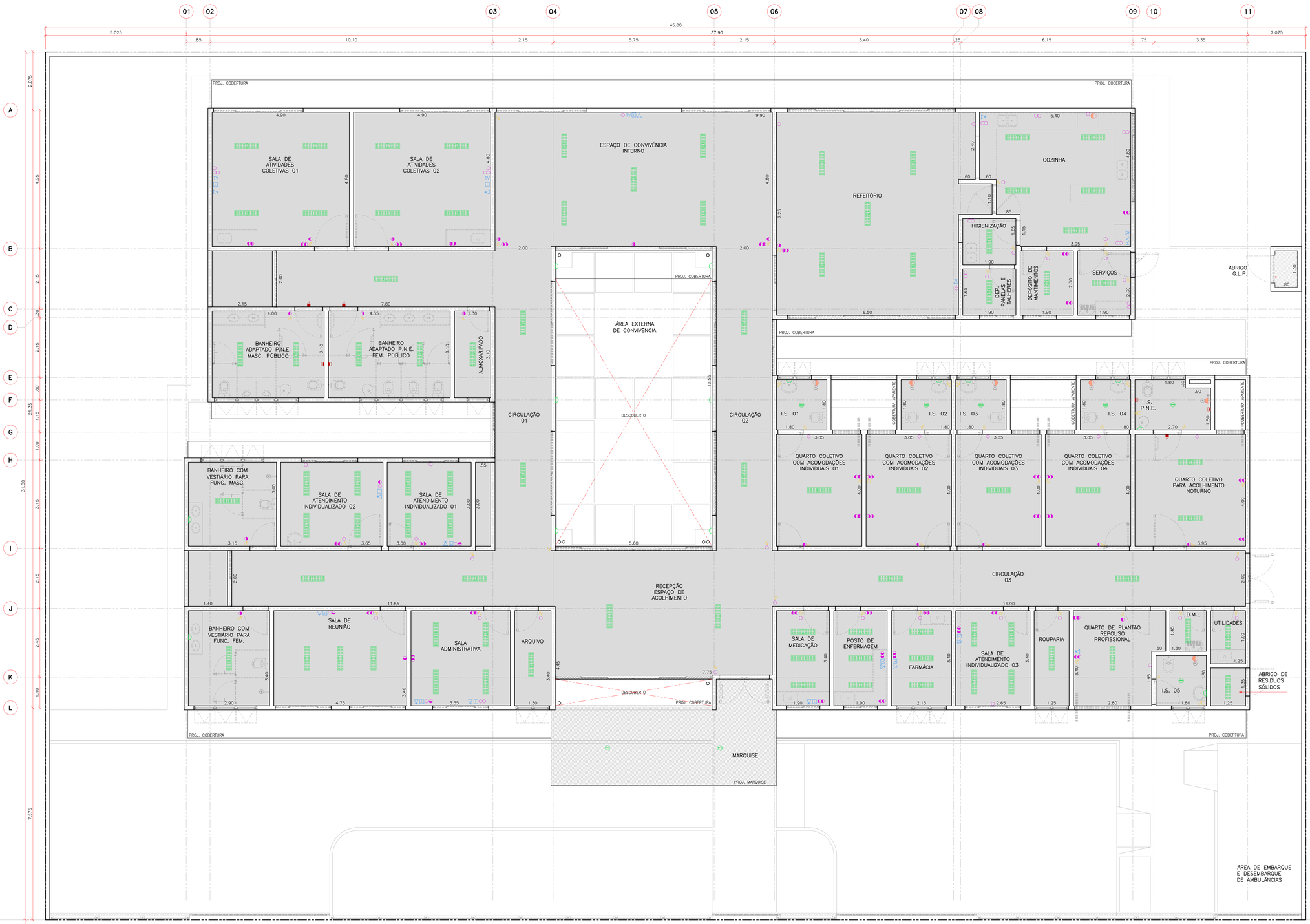

01 LUMINOTÉCNICO
PLANTA PAVIMENTO TÉRREO
ESCALA: 1:50

VERRONI arquitetos associados
rua alto jardim, 3700, bairro santa cruz
são josé do rio preto, sp | cep 15814-050
tel/fax +55 17 3235 2135 www.verroni.com.br

LEGENDA

LUMINÁRIA DE SOBREPOR RETANGULAR:
LUMINÁRIA DE SOBREPOR PARA ILUMINAÇÃO DIRETA E INDIRETA. CORPO E ALETAS PLANAS DE AÇO TRATADA COM ACABAMENTO EM PINTURA ELETROSTÁTICA NA COR BRANCA. REFLETOR EM ALUMÍNIO ANODIZADO DE ALTO BRILHO (REFLEXÃO TOTAL DE BAIXO ALOJAMENTO DO REATOR NO PRÓPRIO CORPO. EQUIPADA COM PORTA-LÂMPADA ANTIVIBRATÓRIO EM POLICARBONATO, COM TRAVA DE SEGURANÇA E PROTEÇÃO CONTRA AQUECIMENTO NOS CONTATOS. DIMENSÕES: 288X128X70MM; LÂMPADAS 2XT16 28/54W

ARANDELA = H=2,30m

P.A. PONTO DE ÁGUA PARA FILTRO

LUMINÁRIA DE SOBREPOR CIRCULAR:
LUMINÁRIA CIRCULAR DE SOBREPOR, CORPO EM ALUMÍNIO REPUXADO COM PINTURA ELETROSTÁTICA NA COR BRANCA. DIFUSOR EM VIDRO PLANO TEMPERADO JATEADO. DIMENSÕES: DIÂMENTRO DE 255MM LÂMPADAS 2XTC(DL) 18/26W

BOTÃO DE ALARME PARA P.N.E. = 0,50m

CAMPANINHA DE ALARME P.N.E. = 2,20m

TOMADA 1 PONTO 220V, H=2.20m

CONJUNTO DE UMA TOMADA 2P+T E UNIVERSAL E UM INTERRUPTOR SIMPLES, H=1,10m CAIXA 4"x4"

INTERRUPTOR SIMPLES, H=1,10m

TOMADA 2P+T,127V,H=0,30m CAIXA 2"x4"

TOMADA 2P+T,127V,H=1,10m CAIXA 2"x4"

2 TOMADAS 2P+T,127V,H=0,30m CAIXA 4"x4"

2 TOMADAS 2P+T,127V,H=1,10m CAIXA 4"x4"

TV PONTO PARA TELEVISÃO

PONTO DE LÓGICA CX 4"x4", H= 0,30m

PONTO DE TELEFONE CX 4"x4", H=0,30m
CAIXA 4"x4" – 1 TOMADA PADRÃO TELEBRAS, PLACA 4"x4"

TETO EM LAJE PLANA PÉ DIREITO A PARTIR DE NPA 00,00 = 2,85

TETO EM LAJE PLANA PÉ DIREITO A PARTIR DE NPA 00,00 = 2,70

TETO EM LAJE PLANA PÉ DIREITO A PARTIR DE NPA 00,00 = 1,50

OBSERVAÇÕES:

1– CONFERIR MEDIDAS NO LOCAL.
2– MEDIDAS EM METROS.

ASSINATURAS

AUTOR PROJETO: VERRONI ARQUITETOS ASSOCIADOS 6127–1 — DATA:

RESPONSÁVEL: MINISTÉRIO DA SAÚDE — DATA:

REV.	DESCRIÇÃO	DATA	POR	C.O.	APROV.
00	EMISSÃO PROJ. EXECUTIVO	28/08/14	SH	LV	FV

CLIENTE:
MINISTÉRIO DA SAÚDE
ESPLANADA DOS MINISTÉRIOS, BLOCO "G", SALA 339–A, 3° ANDAR – ED. ANEXO
BRASÍLIA – DF

OBRA:
CENTRO DE ATENÇÃO PSICOSSOCIAL ADIII
LUMINOTÉCNICO

DISCIPLINA: ARQUITETURA
FASE: PROJETO EXECUTIVO
ESCALA: 1:50
FORMATO: A0
Nº FOLHA: 13/16
REVISÃO: 00
FINALIDADE: ☒ COMENTÁRIOS ☐ INFORMAÇÃO ☐ COTAÇÃO ☐ CONSTRUÇÃO
NOME DO ARQUIVO: 1323–03–ARQ–PE–13_16–R00

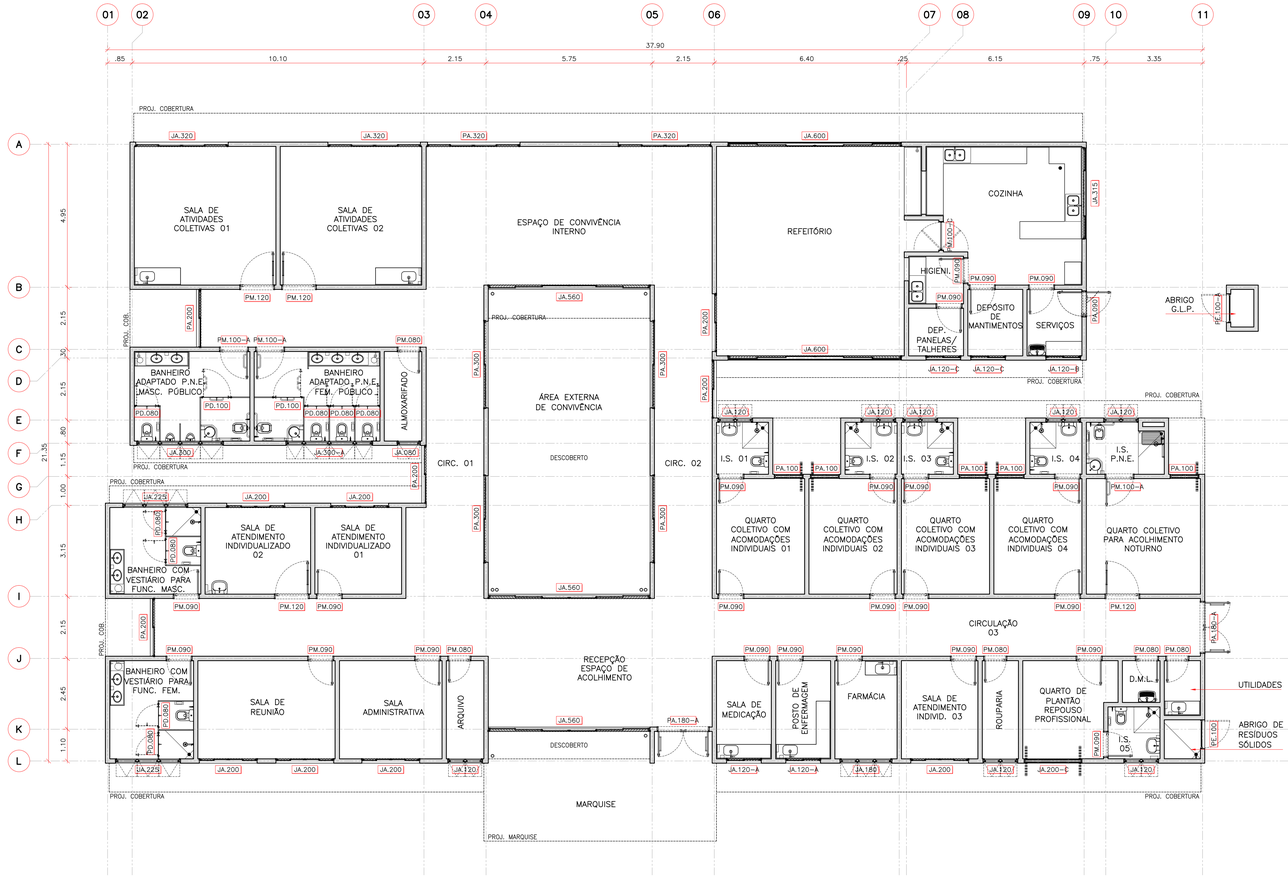

01 CENTRO DE ATENÇÃO PSICOSSOCIAL ADIII
PLANTA PAVIMENTO TÉRREO

ESCALA: 1:75

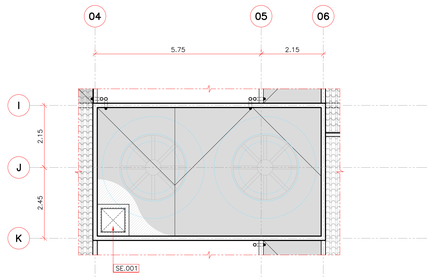

02 CENTRO DE ATENÇÃO PSICOSSOCIAL ADIII
PLANTA DE COBERTURA

ESCALA: 1:75

CAPS ADIII - ILUMINAÇÃO E VENTILAÇÃO

AMBIENTE	ÁREA (m²)	ÁREA DE ILUMINAÇÃO (m²)	ÁREA DE VENTILAÇÃO (m²)	TIPO DE ESQUADRIA	DIMENSÃO LxHxP (m)	NOMENCLATURA	QUANTIDADE	ÁREA DE ILUMINAÇÃO (m²)	ÁREA DE VENTILAÇÃO (m²)
ESPAÇO DE ACOLHIMENTO	34,49	4,31	2,16	CORRER 6 FOLHAS	5.60x1.20x1.10	**JA.560**	2	17,40	8,70
				ABRIR 2 FOLHAS	1.80x2.20	**PA.180**	1		
SALA DE ATENDIMENTO INDIVIDUALIZADO 01	9,00	1,13	0,56	CORRER 4 FOLHAS	2.00x1.20x1.10	**JA.200**	1	2,40	1,20
SALA DE ATENDIMENTO INDIVIDUALIZADO 02	10,95	1,37	0,68	CORRER 4 FOLHAS	2.00x1.20x1.10	**JA.200**	1	2,40	1,20
SALA DE ATENDIMENTO INDIVIDUALIZADO 03	9,01	1,13	0,56	CORRER 4 FOLHAS	2.00x1.20x1.10	**JA.200**	1	2,40	1,20
SALA DE ATIVIDADES COLETIVAS 01	23,52	2,94	1,47	CORRER 4 FOLHAS	3.20x1.20x1.10	**JA.320**	1	3,84	1,92
SALA DE ATIVIDADES COLETIVAS 02	23,52	2,94	1,47	CORRER 4 FOLHAS	3.20x1.20x1.10	**JA.320**	1	3,84	1,92
BANHEIRO ADAPTADO (P.N.E.) MASCULINO PÚBLICO	12,40	1,55	0,78	MÁXIMO-AR 3 FOLHAS	3.00x0.60x1.60	**JA.300**	1	1,80	0,90
BANHEIRO ADAPTADO (P.N.E.) FEMININO PÚBLICO	13,48	1,69	0,84	MÁXIMO-AR 3 FOLHAS	3.00x0.60x1.60	**JA.300-A**	1	1,80	0,90
ESPAÇO DE CONVIVÊNCIA INTERNO	47,52	5,94	2,97	PORTA CORRER 4 FOLHAS	3.20x2.20	**PA.320**	2	15,52	7,76
				CORRER 6 FOLHAS	5.60x1.20x1.10	**JA.560**	1		
SALA DE MEDICAÇÃO	6,46	0,81	0,40	CORRER 2 FOLHAS	1.20x1.10x1.20	**JA.120-A**	1	1,32	0,66
POSTO DE ENFERMAGEM	6,46	0,81	0,40	CORRER 2 FOLHAS	1.20x1.10x1.20	**JA.120-A**	1	1,32	0,66
FARMÁCIA	7,31	0,91	0,46	MÁXIMO-AR 3 FOLHAS	1.80x0.60x1.60	**JA.180**	1	1,08	0,54
QUARTO COLETIVO COM ACOMODAÇÕES INDIVIDUAIS 01	12,11	1,51	0,76	PORTA ARTICULADA 2 FOLHAS	1.00x2.20	**PA.100**	1	2,20	1,10
QUARTO COLETIVO COM ACOMODAÇÕES INDIVIDUAIS 02	12,11	1,51	0,76	PORTA ARTICULADA 2 FOLHAS	1.00x2.20	**PA.100**	1	2,20	1,10
QUARTO COLETIVO COM ACOMODAÇÕES INDIVIDUAIS 03	12,11	1,51	0,76	PORTA ARTICULADA 2 FOLHAS	1.00x2.20	**PA.100**	1	2,20	1,10
QUARTO COLETIVO COM ACOMODAÇÕES INDIVIDUAIS 04	12,11	1,51	0,76	PORTA ARTICULADA 2 FOLHAS	1.00x2.20	**PA.100**	1	2,20	1,10
BANHEIRO ANEXO AO QUARTO COLETIVO 01	3,24	0,41	0,20	MÁXIMO-AR 2 FOLHAS	1.20x0.60x1.60	**JA.120**	1	0,72	0,36
BANHEIRO ANEXO AO QUARTO COLETIVO 02	3,24	0,41	0,20	MÁXIMO-AR 2 FOLHAS	1.20x0.60x1.60	**JA.120**	1	0,72	0,36
BANHEIRO ANEXO AO QUARTO COLETIVO 03	3,24	0,41	0,20	MÁXIMO-AR 2 FOLHAS	1.20x0.60x1.60	**JA.120**	1	0,72	0,36
BANHEIRO ANEXO AO QUARTO COLETIVO 04	3,24	0,41	0,20	MÁXIMO-AR 2 FOLHAS	1.20x0.60x1.60	**JA.120**	1	0,72	0,36
QUARTO COLETIVO PARA ACOLHIMENTO NOTURNO	15,80	1,98	0,99	PORTA ARTICULADA 2 FOLHAS	1.00x2.20	**PA.100**	1	2,20	1,10
BANHEIRO ANEXO AO QUARTO COLETIVO 01 (P.N.E.)	4,59	0,57	0,29	MÁXIMO-AR 2 FOLHAS	1.20x0.60x1.60	**JA.120**	1	0,72	0,36
QUARTO DE PLANTÃO	10,25	1,28	0,64	ARTICULADA 4 FOLHAS	2.00x1.20x1.10	**JA.200-A**	1	2,40	1,20
BANHEIRO ANEXO AO QUARTO DE PLANTÃO	3,24	0,41	0,20	MÁXIMO-AR 2 FOLHAS	1.20x0.60x1.60	**JA.120**	1	0,72	0,36
SALA ADMINISTRATIVA	12,07	1,51	0,75	CORRER 4 FOLHAS	2.00x1.20x1.10	**JA.200**	1	2,40	1,20
SALA DE REUNIÃO	16,15	2,02	1,01	CORRER 4 FOLHAS	2.00x1.20x1.10	**JA.200**	2	4,80	2,40
ALMOXARIFADO	4,03	0,50	0,25	MÁXIMO-AR 1 FOLHA	0.80x0.60x1.60	**JA.080**	1	0,48	0,24
ARQUIVO	4,42	0,55	0,28	MÁXIMO-AR 2 FOLHAS	1.20x0.60x1.60	**JA.120**	1	0,72	0,36
REFEITÓRIO	49,88	6,24	3,12	CORRER 6 FOLHAS	6.00x1.20x1.10	**JA.600**	2	18,80	9,40
				CORRER 2 FOLHAS	2.00x2.20	**PA.200**	1		
COZINHA	23,50	2,94	1,47	CORRER 4 FOLHAS	3.15x1.10x1.20	**JA.315**	1	3,47	1,74
HIGIENIZAÇÃO	3,14	0,39	0,20	-	-	**-**	0	0,00	0,00
DEPÓSITO DE PANELAS E TALHERES	3,14	0,39	0,20	CORRER 2 FOLHAS	1.20x0.60x1.60	**JA.120-C**	1	0,72	0,36
DEPÓSITO DE MANTIMENTOS	4,37	0,55	0,27	CORRER 2 FOLHAS	1.20x0.60x1.60	**JA.120-C**	1	0,72	0,36
BANHEIRO COM VESTIÁRIO PARA FUNCIONÁRIOS MASCULINO	9,45	1,18	0,59	MÁXIMO-AR 3 FOLHAS	2.25x0.60x1.60	**JA.225**	1	1,35	0,68
BANHEIRO COM VESTIÁRIO PARA FUNCIONÁRIOS FEMININO	9,86	1,23	0,62	MÁXIMO-AR 3 FOLHAS	2.25x0.60x1.60	**JA.225**	1	1,35	0,68
D.M.L.	1,89	0,24	0,12	-	-	**-**	0	0,00	0,00
ROUPARIA	4,25	0,53	0,27	MÁXIMO-AR 2 FOLHAS	1.20x0.60x1.60	**JA.120**	1	0,72	0,36
SALA DE UTILIDADES	2,38	0,30	0,15	-	-	**-**	0	0,00	0,00
ÁREA DE SERVIÇOS	4,37	0,55	0,27	CORRER 2 FOLHAS	1.20x1.10x1.20	**JA.120-B**	1	1,32	0,66
CIRCULAÇÃO 01	62,60	7,83	3,91	CORRER 2 FOLHAS	2.00x2.20	**PA.200**	3	26,40	13,20
				CORRER 2 FOLHAS	3.00x2.20	**PA.300**	2		
CIRCULAÇÃO 02	21,70	2,71	1,36	CORRER 2 FOLHAS	2.00x2.20	**PA.200**	1	17,60	8,80
				CORRER 2 FOLHAS	3.00x2.20	**PA.300**	2		
CIRCULAÇÃO 03	33,80	4,23	2,11	ABRIR 2 FOLHAS	1.80x2.20	**PA.180**	1	3,96	1,98
ABRIGO EXTERNO DE RESÍDUOS SÓLIDOS	1,69	0,21	0,11	ABRIR 1 FOLHA	1.00x2.20	**PE.100**	1	2,20	1,10
ABRIGO G.L.P.	1,04	0,13	0,07	ABRIR 1 FOLHA	1.00x1.96	**PE.100-A**	1	1,96	0,98

CAPS ADIII - TABELA ESQUADRIAS

NOMENCLATURA	SISTEMA	DIMENSÃO LxHxP (m)	AMBIENTE	QUANTIDADE
-		-	HIGIENIZAÇÃO	0
-		-	D.M.L.	0
-		-	SALA DE UTILIDADES	0
JA.080	MÁXIMO-AR 1 FOLHA	0.80x0.60x1.60	ALMOXARIFADO	1
JA.120	MÁXIMO-AR 2 FOLHAS	1.20x0.60x1.60	I.S. 01, 02, 03, 04 E 05; I.S. P.N.E.; ARQUIVO; ROUPARIA.	8
JA.120-A	CORRER 2 FOLHAS	1.20x1.10x1.20	SALA DE MEDICAÇÃO; POSTO DE ENFERMAGEM.	2
JA.120-B	CORRER 2 FOLHAS	1.20x1.10x1.20	ÁREA DE SERVIÇOS	1
JA.120-C	CORRER 2 FOLHAS	1.20x0.60x1.60	DEPÓSITO DE PANELAS E TALHERES; DEPÓSITO DE MANTIMENTOS.	2
JA.180	MÁXIMO-AR 3 FOLHAS	1.80x0.60x1.60	FARMÁCIA	1
JA.200	CORRER 4 FOLHAS	2.00x1.20x1.10	SALAS DE ATENDIMENTO INDIVIDUALIZADO 01, 02 E 03; SALA ADMISTRATIVA; SALA DE REUNIÃO.	6
JA.200-A	ARTICULADA 4 FOLHAS	2.00x1.20x1.10	QUARTO DE PLANTÃO	1
JA.225	MÁXIMO-AR 3 FOLHAS	2.25x0.60x1.60	BANHEIRO COM VESTIÁRIO PARA FUNCIONÁRIOS MASC. E FEM.	2
JA.300	MÁXIMO-AR 3 FOLHAS	3.00x0.60x1.60	BANHEIRO ADAPTADO (P.N.E.) MASCULINO PÚBLICO	1
JA.300-A	MÁXIMO-AR 3 FOLHAS	3.00x0.60x1.60	BANHEIRO ADAPTADO (P.N.E.) FEMININO PÚBLICO	1
JA.315	CORRER 4 FOLHAS	3.15x1.10x1.20	COZINHA	1
JA.320	CORRER 4 FOLHAS	3.20x1.20x1.10	SALAS DE ATIVIDADES COLETIVAS 01 E 02	2
JA.560	CORRER 6 FOLHAS	5.60x1.20x1.10	ESPAÇO DE ACOLHIMENTO; ESPAÇO DE CONVIVÊNCIA INTERNO.	3
JA.600	CORRER 6 FOLHAS	6.00x1.20x1.10	REFEITÓRIO	2
PA.100	PORTA ARTICULADA 2 FOLHAS	1.00x2.20	QUARTO COLETIVO COM ACOMODAÇÕES INDIVIDUAIS 01, 02, 03 E 04; QUARTO COLETIVO PARA ACOLHIMENTO NOTURNO;	5
PA.180	MÁXIMO-AR 2 FOLHAS	1.80x2.20	ESPAÇO DE ACOLHIMENTO; CIRCULAÇÃO 03.	2
PA.200	CORRER 2 FOLHAS	2.00x2.20	REFEITÓRIO; CIRCULAÇÕES 01 E 02.	5
PA.300	CORRER 4 FOLHAS	3.00x2.20	CIRCULAÇÕES 01 E 02.	4
PA.320	CORRER 4 FOLHAS	3.20x2.20	ESPAÇO DE CONVIVÊNCIA INTERNO	2
PE.100	ABRIR 1 FOLHA	1.00x2.20	ABRIGO EXTERNO DE RESÍDUOS SÓLIDOS	1
PE.100-A	ABRIR 1 FOLHA	1.00x1.96	ABRIGO G.L.P.	1
PD.080	ABRIR 1 FOLHA	0.80x1.60	BANHEIRO ADAPTADOS (P.N.E.) PÚBLICO MASC. E FEM.; BANHEIRO COM VESTIÁRIO PARA FUNCIONÁRIOS MASC. E FEM.	6
PD.080-A	ABRIR 1 FOLHA	0.80x1.60	BANHEIRO ADAPTADOS (P.N.E.) PÚBLICO MASC. E FEM.	2
PD.100	ABRIR 1 FOLHA	1.00x1.60	BANHEIROS ADAPTADOS (P.N.E.) PÚBLICO MASC. E FEM.	2
PM.080	ABRIR 1 FOLHA	0.80x2.20	ALMOXARIFADO, ARQUIVO, D.M.L., ROUPARIA E SALA DE UTILIDADES.	5
PM.090	ABRIR 1 FOLHA	0.90x2.20	SALAS DE ATENDIMENTO INDIVIDUALIZADO 01 E 03; SALA DE MEDICAÇÃO; POSTO DE ENFERMAGEM; FARMÁCIA; QUARTOS COLETIVOS COM ACOMODAÇÕES INDIVIDUAIS 01, 02, 03 E 04; I.S. 01, 02, 03, 04 E 05; QUARTO DE PLANTÃO; SALA ADMINISTRATIVA; SALA DE REUNIÃO; HIGIENIZAÇÃO; DEPÓSITO DE PANELAS E TALHERES; DEPÓSITO DE MANTIMENTOS;. BANHEIRO COM VESTIÁRIO PARA FUNCIONÁRIOS MASC. E FEM.; ÁREA DE SERVIÇOS.	23
PA.090	ABRIR 1 FOLHA	0.90x2.20	ÁREA DE SERVIÇOS	1
PM.100-A	ABRIR 1 FOLHA	1.00x2.20	BANHEIRO ADAPTADO (P.N.E.) PÚBLICO MASC. E FEM.; I.S. P.N.E.	3
PM.100-C	ABRIR 1 FOLHA	1.00x2.20	REFEITÓRIO/ COZINHA	1
PM.120	ABRIR 1 FOLHA COM VISOR	1.20x2.20	SALA DE ATENDIMENTO INDIVIDUALIZADO 02; SALAS DE ATIVIDADES COLETIVAS 01 E 02; QUARTO COLETIVO PARA ACOLHIMENTO NOTURNO.	4
SE.001	TAMPA METÁLICA	0.85x0.85	BARRILETE	1

OBSERVAÇÕES:

1– CONFERIR MEDIDAS NO LOCAL.
2– MEDIDAS EM METROS.

ASSINATURAS

AUTOR PROJETO: VERRONI ARQUITETOS ASSOCIADOS 6127–1 — DATA:

RESPONSÁVEL: MINISTÉRIO DA SAÚDE — DATA:

REV.	DESCRIÇÃO	DATA	POR	C.Q.	APROV.
00	EMISSÃO PROJ. EXECUTIVO	28/08/14	SH	LV	FV

OBRA/LOCAL
MINISTÉRIO DA SAÚDE
ESPLANADA DOS MINISTÉRIOS, BLOCO "G", SALA 339–A, 3° ANDAR – ED. ANEXO
BRASÍLIA – DF

TÍTULO
CENTRO DE ATENÇÃO PSICOSSOCIAL ADIII
MAPA DE LOCALIZAÇÃO DE ESQUADRIAS

DISCIPLINA: ARQUITETURA
FASE: PROJETO EXECUTIVO
ESCALA: 1:50
FORMATO: A0
Nº FOLHA: 14/16
REVISÃO: 00
FINALIDADE: ☒ COMENTÁRIOS ☐ INFORMAÇÃO ☐ COTAÇÃO ☐ CONSTRUÇÃO
NOME DO ARQUIVO: 1323–03–ARQ–PE–14_16–R00

VERRONI arquitetos associados
rua silva jardim, 3795, bairro santa cruz
são josé do rio preto, sp | cep 15014-050
tel/fax +55 17 3235 2125 www.verroni.com.br

20 ANOS

SUS Ministério da Saúde

EBSERH HOSPITAIS UNIVERSITÁRIOS GOVERNO FEDERAL

01 LOCALIZAÇÃO DE SISTEMAS DE COMBATE A INCÊNDIO
PLANTA PAVIMENTO TÉRREO
ESCALA: 1:50

VERRONI arquitetos associados
rua silva jardim, 3793, bairro santa cruz
são josé do rio preto, sp | cep 15015-050
tel/fax +55 17 3235 2125 www.verroni.com.br

LEGENDA:

- EXTINTOR PORTÁTIL PÓ QUÍMICO SECO BC – 20B:C
- EXTINTOR PORTÁTIL ÁGUA PRESSURIZADA – 2A
- EXTINTOR PORTÁTIL GÁS CARBÔNICO BC – 5 B:C
- HIDRANTE SIMPLES Ø2" | 2 LANCES 15CM MANGUEIRA ESGUICHO REGULÁVEL
- ILUMINAÇÃO DE EMERGÊNCIA PARA ACLAREAMENTO
- ILUMINAÇÃO DE EMERGÊNCIA PARA BALIZAMENTO DE SAÍDA

OBSERVAÇÕES:

1– CONFERIR MEDIDAS NO LOCAL.
2– MEDIDAS EM METROS.

ASSINATURAS
AUTOR PROJETO: VERRONI ARQUITETOS ASSOCIADOS — DATA
6127–1
RESPONSÁVEL: MINISTÉRIO DA SAÚDE — DATA

REV.	DESCRIÇÃO	DATA	POR	C.Q.	APROV.
00	EMISSÃO PROJ. EXECUTIVO	28/08/14	SH	LV	FV

MINISTÉRIO DA SAÚDE
ESPLANADA DOS MINISTÉRIOS, BLOCO "G", SALA 339–A, 3° ANDAR – ED. ANEXO
BRASÍLIA – DF

OBRA
CENTRO DE ATENÇÃO PSICOSSOCIAL AD III
LOCALIZAÇÃO DE SISTEMAS DE COMBATE A INCÊNDIO

DISCIPLINA: ARQUITETURA — Nº FOLHA: 15/16 — FINALIDADE: ☒ COMENTÁRIOS ☐ INFORMAÇÃO ☐ COTAÇÃO ☐ CONSTRUÇÃO
FASE: PROJETO EXECUTIVO — REVISÃO: 00
ESCALA: 1:50 — NOME DO ARQUIVO: 1323–03–ARQ–PE–15_16–R00
FORMATO: A0

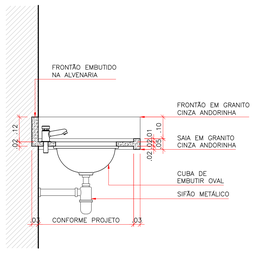

01 DETALHES TÍPICOS
BANCADA EMBUTIDA SANITÁRIOS
ESCALA: 1:10

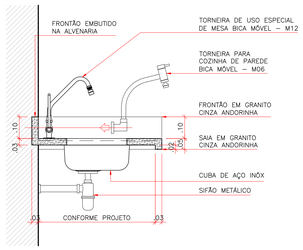

02 DETALHES TÍPICOS
BANCADA EMBUTIDA PADRÃO
ESCALA: 1:10

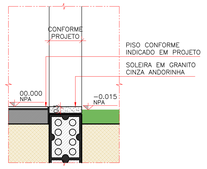

05 DETALHES TÍPICOS
SOLEIRA RETA
ESCALA: 1:10

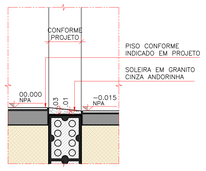

06 DETALHES TÍPICOS
SOLEIRA COM INCLINAÇÃO
ESCALA: 1:10

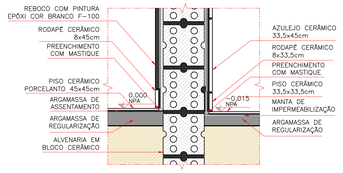

07 DETALHES TÍPICOS
RODAPÉ EMBUTIDO
ESCALA: 1:10

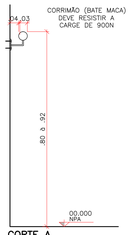

CORTE A

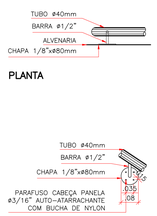

DETALHE FIXAÇÃO

08 DETALHES TÍPICOS
CORRIMÃO (BATE MACAS)
ESCALA: 1:10

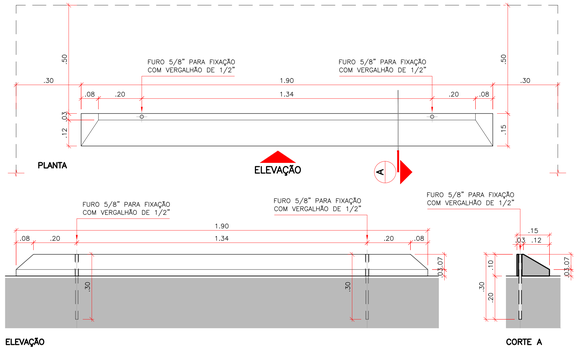

13 DETALHES TÍPICOS
BATEDOR
ESCALA: 1:10

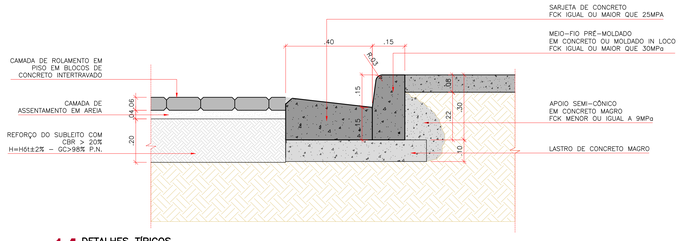

14 DETALHES TÍPICOS
GUIA E PISO INTERTRAVADO
ESCALA: 1:10

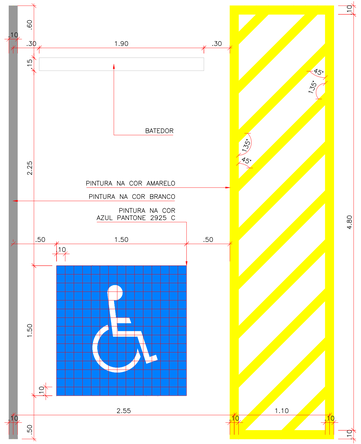

17 DETALHES TÍPICOS
VAGA ACESSIVEL
ESCALA: 1:25

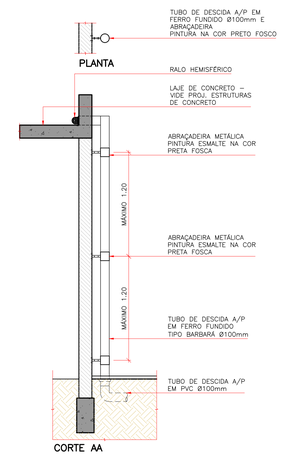

18 DETALHES TÍPICOS
ABRAÇADEIRAS/ TUBO DE DESCIDA A/P
ESCALA: 1:25

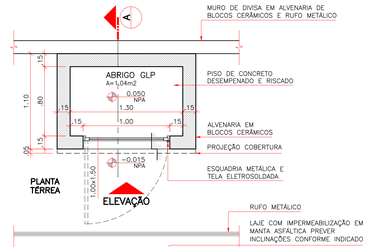

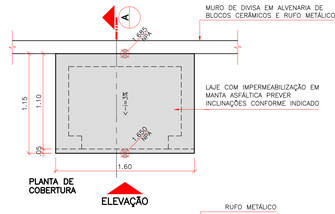

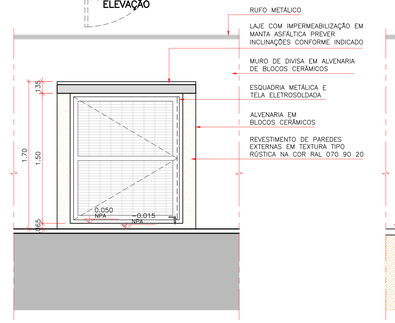

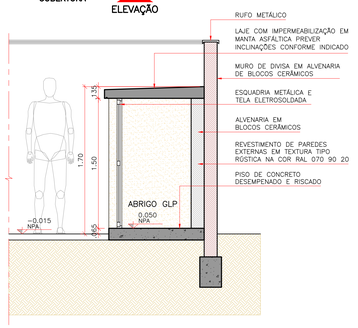

19 DETALHES TÍPICOS
ABRIGO GLP
ESCALA: 1:25

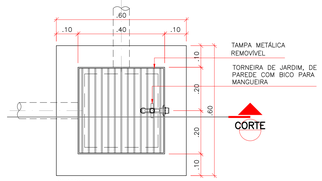

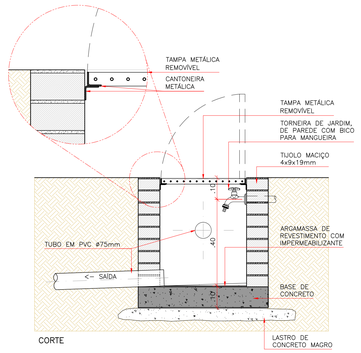

15 DETALHES TÍPICOS
CAIXA CAPTAÇÃO A/P C/ TORNEIRA DE JARDIM
ESCALA: 1:10

PLANTA – DET. 01

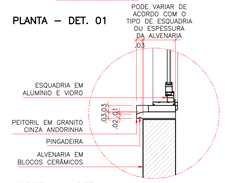

CORTE A – DET. 01

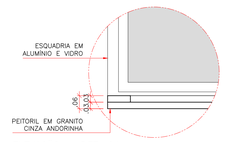

ELEVAÇÃO – DET. 01

03 DETALHES TÍPICOS
PEITORIL COM DUPLA PINGADEIRA
ESCALA: 1:10

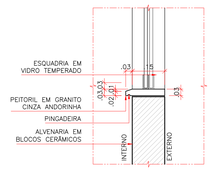

04 DETALHES TÍPICOS
PEITORIL SIMPLES
ESCALA: 1:10

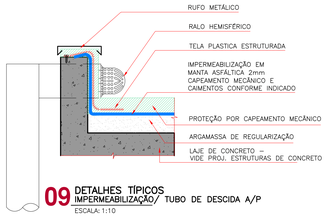

09 DETALHES TÍPICOS
IMPERMEABILIZAÇÃO/ TUBO DE DESCIDA A/P
ESCALA: 1:10

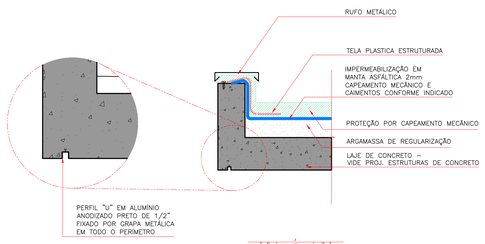

10 DETALHES TÍPICOS
IMPERMEABILIZAÇÃO LAJES E PINGADEIRA
ESCALA: 1:10

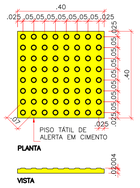

11 DETALHES TÍPICOS
PISOS TÁTEIS
ESCALA: 1:10

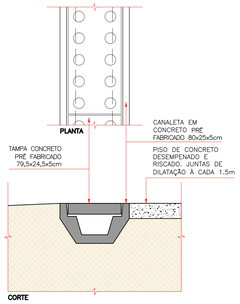

12 DETALHES TÍPICOS
CANALETA DE CAPTAÇÃO A/P
ESCALA: 1:5

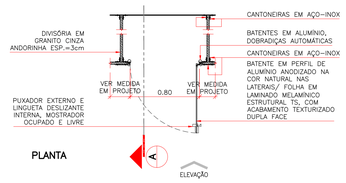

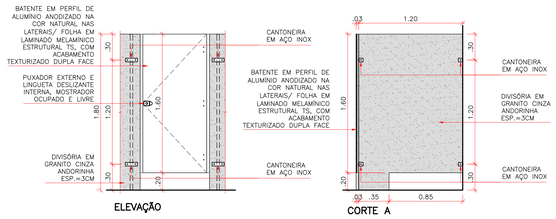

16 DETALHES TÍPICOS
FIXAÇÃO DIVISÓRIAS DE GRANITO
ESCALA: 1:25

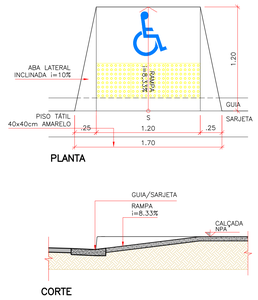

20 DETALHES TÍPICOS
RAMPA ACESSIBILIDADE
ESCALA: 1:25

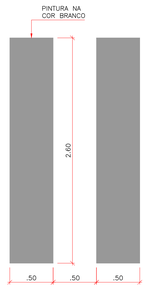

21 DETALHES TÍPICOS
FAIXA DE PEDESTRES
ESCALA: 1:25

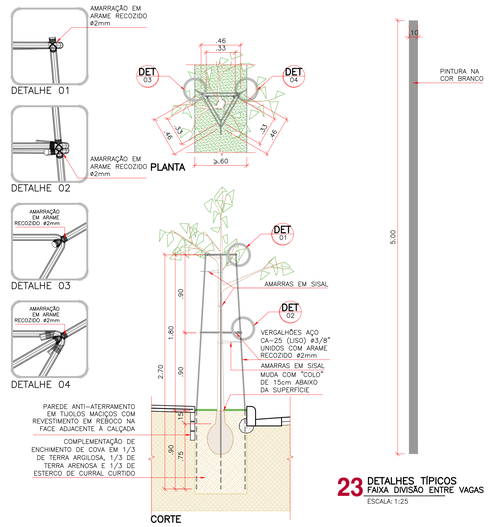

22 DETALHES TÍPICOS
PLANTIO ÁRVORES
ESCALA: 1:25

23 DETALHES TÍPICOS
FAIXA DIVISÃO ENTRE VAGAS
ESCALA: 1:25

OBSERVAÇÕES:

1– CONFERIR MEDIDAS NO LOCAL.
2– MEDIDAS EM METROS.

VERRON arquitetos associados
rua silva jardim, 3786, bairro santa cruz
são josé do rio preto, sp | cep 15814-050
tel/fax +55 17 3235 2135 www.verronarq.com.br

ASSINATURAS

AUTOR PROJETO: VERRONI ARQUITETOS ASSOCIADOS — DATA
6127-1

RESPONSÁVEL: MINISTÉRIO DA SAÚDE — DATA

REV.	DESCRIÇÃO	DATA	POR	C.O.	APROV.
00	EMISSÃO PROJ. EXECUTIVO	28/08/14	SH	LV	FV

CLIENTE
MINISTÉRIO DA SAÚDE
ESPLANADA DOS MINISTÉRIOS, BLOCO "G", SALA 339-A, 3° ANDAR – ED. ANEXO
BRASÍLIA – DF

OBRA
CENTRO DE ATENÇÃO PSICOSSOCIAL AD III
DETALHES TÍPICOS

DISCIPLINA	ARQUITETURA	Nº FOLHA	16/16
FASE	PROJETO EXECUTIVO	REVISÃO	00
ESCALA	1:50		
FORMATO	A0		

FINALIDADE: ☒ COMENTÁRIOS ☐ INFORMAÇÃO ☐ COTAÇÃO ☐ CONSTRUÇÃO
NOME DO ARQUIVO: 1323-03-ARQ-PE-16_16-R00

VERRONI

20 ANOS
arquitetos associados
rua silva jardim, 3793, bairro santa cruz
são josé do rio preto, sp | cep 15014-050
tel|fax +55 17 3235 2125 www.verroni.com.br

CAPS ADIII - TABELA DE ÁREAS

AMBIENTE	PROJETO R01
ESPAÇO DE ACOLHIMENTO	34,49
SALA DE ATENDIMENTO INDIVIDUALIZADO 01	9,00
SALA DE ATENDIMENTO INDIVIDUALIZADO 02	10,95
SALA DE ATENDIMENTO INDIVIDUALIZADO 03	9,01
SALA DE ATIVIDADES COLETIVAS 01	23,52
SALA DE ATIVIDADES COLETIVAS 02	23,52
BANHEIRO ADAPTADO (P.N.E.) MASCULINO PÚBLICO	12,40
BANHEIRO ADAPTADO (P.N.E.) FEMININO PÚBLICO	13,48
ESPAÇO DE CONVIVÊNCIA INTERNO	47,52
SALA DE MEDICAÇÃO	6,46
POSTO DE ENFERMAGEM	6,46
FARMÁCIA	7,31
QUARTO COLETIVO COM ACOMODAÇÕES INDIVIDUAIS 01/ SALA DE ATIVIDADES COLETIVAS 03	12,11
QUARTO COLETIVO COM ACOMODAÇÕES INDIVIDUAIS 02/ SALA DE ATIVIDADES COLETIVAS 03	12,11
QUARTO COLETIVO COM ACOMODAÇÕES INDIVIDUAIS 03	12,11
QUARTO COLETIVO COM ACOMODAÇÕES INDIVIDUAIS 04	12,11
BANHEIRO ANEXO AO QUARTO COLETIVO 01/ DEPÓSITO ANEXO À SALA DE ATIV. COLETIVAS 03	3,24
BANHEIRO ANEXO AO QUARTO COLETIVO 02/ DEPÓSITO ANEXO À SALA DE ATIV. COLETIVAS 04	3,24
BANHEIRO ANEXO AO QUARTO COLETIVO 03	3,24
BANHEIRO ANEXO AO QUARTO COLETIVO 04	3,24
QUARTO COLETIVO PARA ACOLHIMENTO NOTURNO	15,80
BANHEIRO ANEXO AO QUARTO COLETIVO 01 (P.N.E.)	4,59
QUARTO DE PLANTÃO REPOUSO PROFISSIONAL	10,25
BANHEIRO ANEXO AO QUARTO DE PLANTÃO	3,24
SALA ADMINISTRATIVA	12,07
SALA DE REUNIÃO	16,15
ALMOXARIFADO	4,03
ARQUIVO	4,42
REFEITÓRIO	49,88
COZINHA	34,15
BANHEIRO COM VESTIÁRIO PARA FUNCIONÁRIOS MASCULINO	9,45
BANHEIRO COM VESTIÁRIO PARA FUNCIONÁRIOS FEMININO	9,86
D.M.L.	1,89
ROUPARIA	4,25
SALA DE UTILIDADES	2,38
ÁREA DE SERVIÇOS	4,37
ALVENARIAS E CIRCULAÇÕES	183,45
ÁREA TOTAL INTERNA	**635,75**
ÁREA EXTERNA DE CONVIVÊNCIA	59,08
ÁREA EXTERNA PARA EMBARQUE E DESEMBARQUE DE AMBULÂNCIA	18,90
ABRIGO EXTERNO DE RESÍDUOS SÓLIDOS	1,69
ABRIGO G.L.P.	1,04
MARQUISE	24,77
ÁREA TOTAL EXTERNA	**105,48**
ÁREA TOTAL DE CONSTRUÇÃO	**741,23**

DETALHAMENTO DE ESQUADRIAS

ESQUADRIA:

JA.060

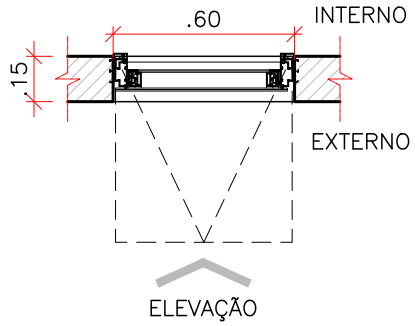

PLANTA

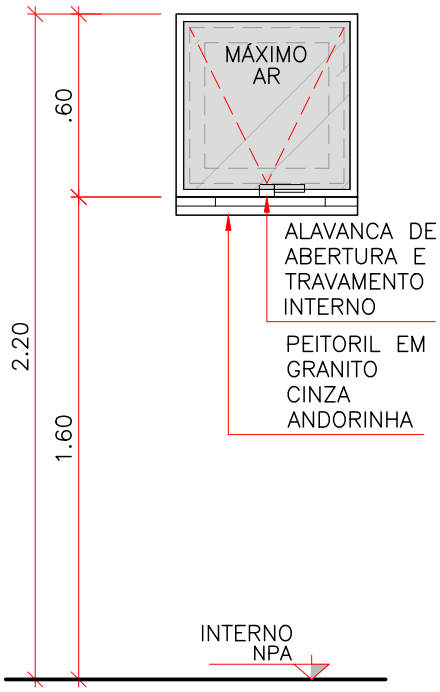

ELEVAÇÃO

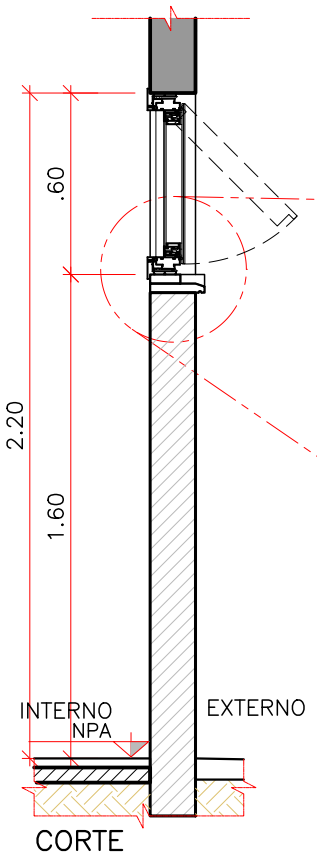

CORTE

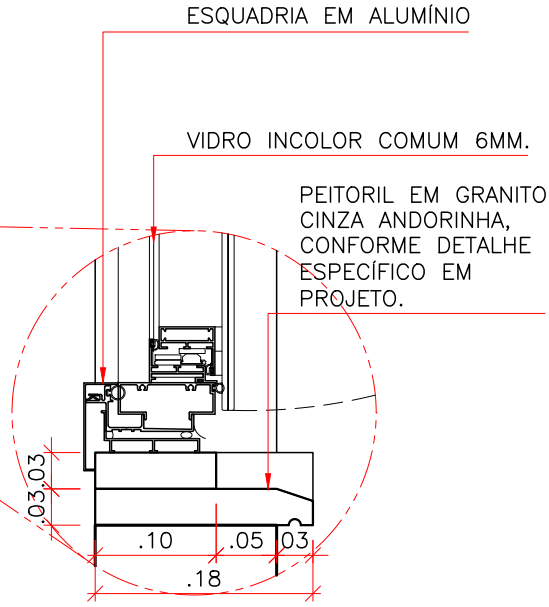

* SEGUIR SENTIDO DE ABERTURA CONFORME PROJETO.

FERRAGEM:

SISTEMAS: MÁXIMO AR.

BATENTE/FOLHA:

ESQUADRIA EM ALUMÍNIO, ACABAMENTO EM PINTURA ELETROSTÁTICA BRANCA E VIDRO INCOLOR COMUM 6MM. BATENTE EM ALUMÍNIO E GUARNIÇÕES INTERNAS.

CLIENTE

MINISTÉRIO DA SAÚDE

ESPLANADA DOS MINISTÉRIOS, BLOCO "G", SALA 339–A, 3° ANDAR – ED. ANEXO
BRASÍLIA – DF

ESCALA	REVISÃO	NOME DO ARQUIVO	FINALIDADE
1:25	00	1323–ARQ–PE–JA060–R00	☐ COMENTÁRIOS ☐ INFORMAÇÃO ☐ COTAÇÃO ☒ CONSTRUÇÃO

DETALHAMENTO DE ESQUADRIAS

ESQUADRIA:

JA.080

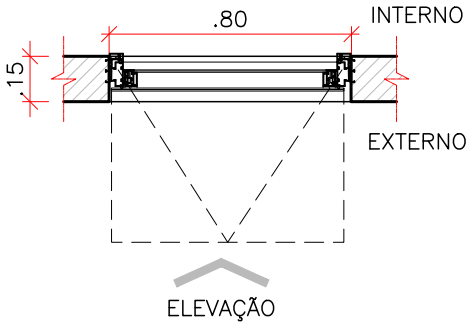

PLANTA

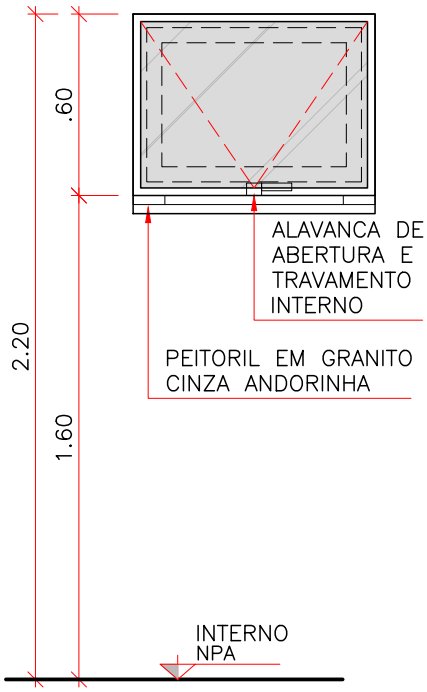

ELEVAÇÃO

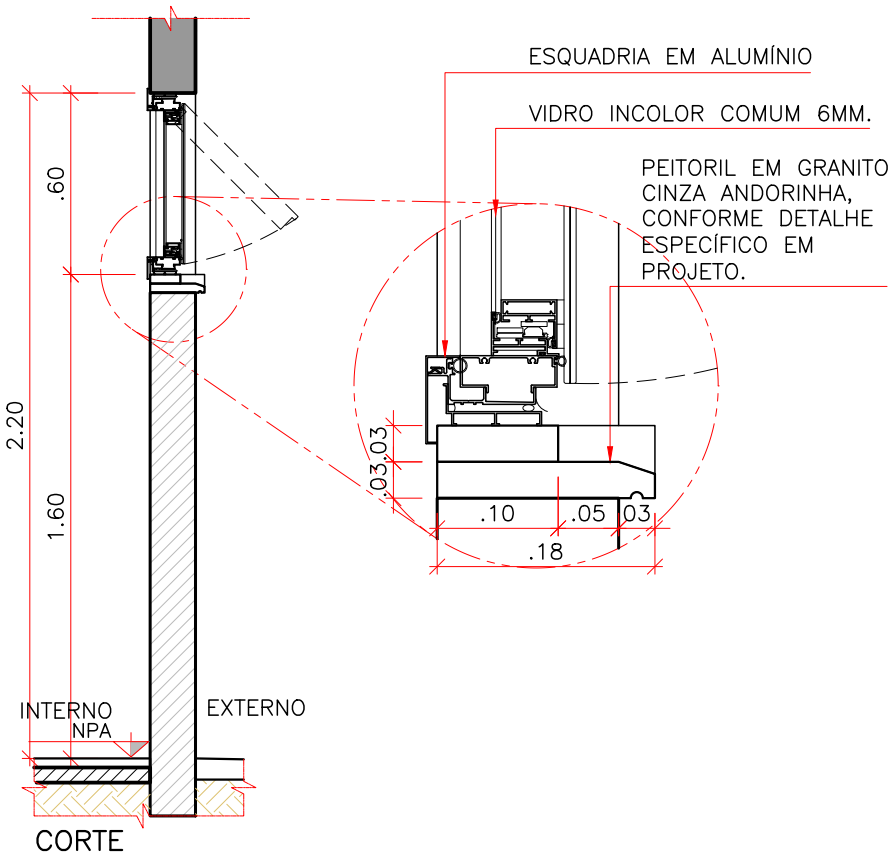

CORTE

* SEGUIR SENTIDO DE ABERTURA CONFORME PROJETO.

FERRAGEM:

SISTEMAS: MÁXIMO AR.

BATENTE/FOLHA:

ESQUADRIA EM ALUMÍNIO, ACABAMENTO EM PINTURA ELETROSTÁTICA BRANCA E VIDRO INCOLOR COMUM 6MM. BATENTE EM ALUMÍNIO E GUARNIÇÕES INTERNAS.

CLIENTE

MINISTÉRIO DA SAÚDE

ESPLANADA DOS MINISTÉRIOS, BLOCO "G", SALA 339–A, 3° ANDAR – ED. ANEXO
BRASÍLIA – DF

ESCALA	REVISÃO	NOME DO ARQUIVO	FINALIDADE
1:25	00	1323–ARQ–PE–JA080–R00	☐ COMENTÁRIOS ☐ INFORMAÇÃO ☐ COTAÇÃO ☒ CONSTRUÇÃO

DETALHAMENTO DE ESQUADRIAS

ESQUADRIA:

JA.120–A

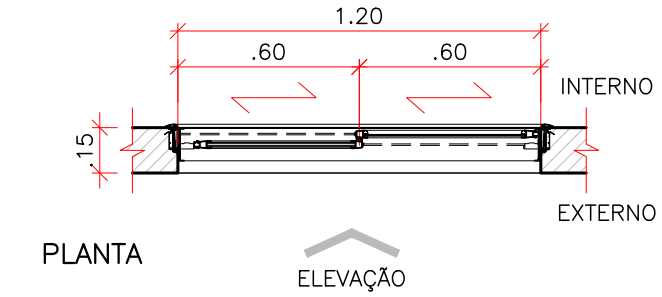

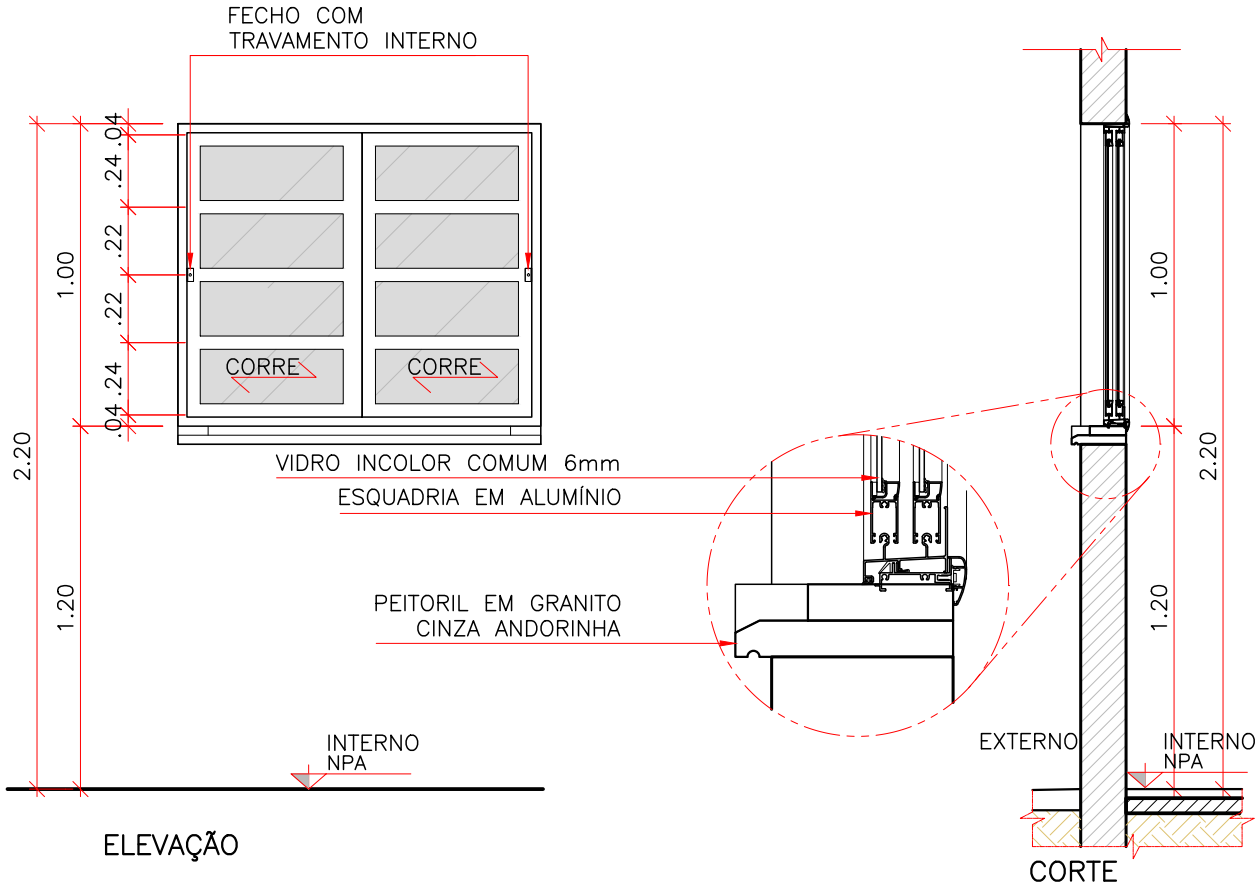

* SEGUIR SENTIDO DE ABERTURA CONFORME PROJETO.

FERRAGEM:

CORRER DE ALUMINÍO.

BATENTE/FOLHA:

BATENTE EM ALUMÍNIO COM TRILHOS INFERIORES E SUPERIORES, COM GUARNIÇÕES INTERNAS.
2 FOLHAS, EM ALUMÍNIO E VIDRO INCOLOR COMUM.

CLIENTE

MINISTÉRIO DA SAÚDE

ESPLANADA DOS MINISTÉRIOS, BLOCO "G", SALA 339–A, 3° ANDAR – ED. ANEXO
BRASÍLIA – DF

ESCALA	REVISÃO	NOME DO ARQUIVO	FINALIDADE
1:25	00	1323–ARQ–PE–JA120–A–R00	☐ COMENTÁRIOS ☐ INFORMAÇÃO ☐ COTAÇÃO ☒ CONSTRUÇÃO

DETALHAMENTO DE ESQUADRIAS

ESQUADRIA:

JA.120–B

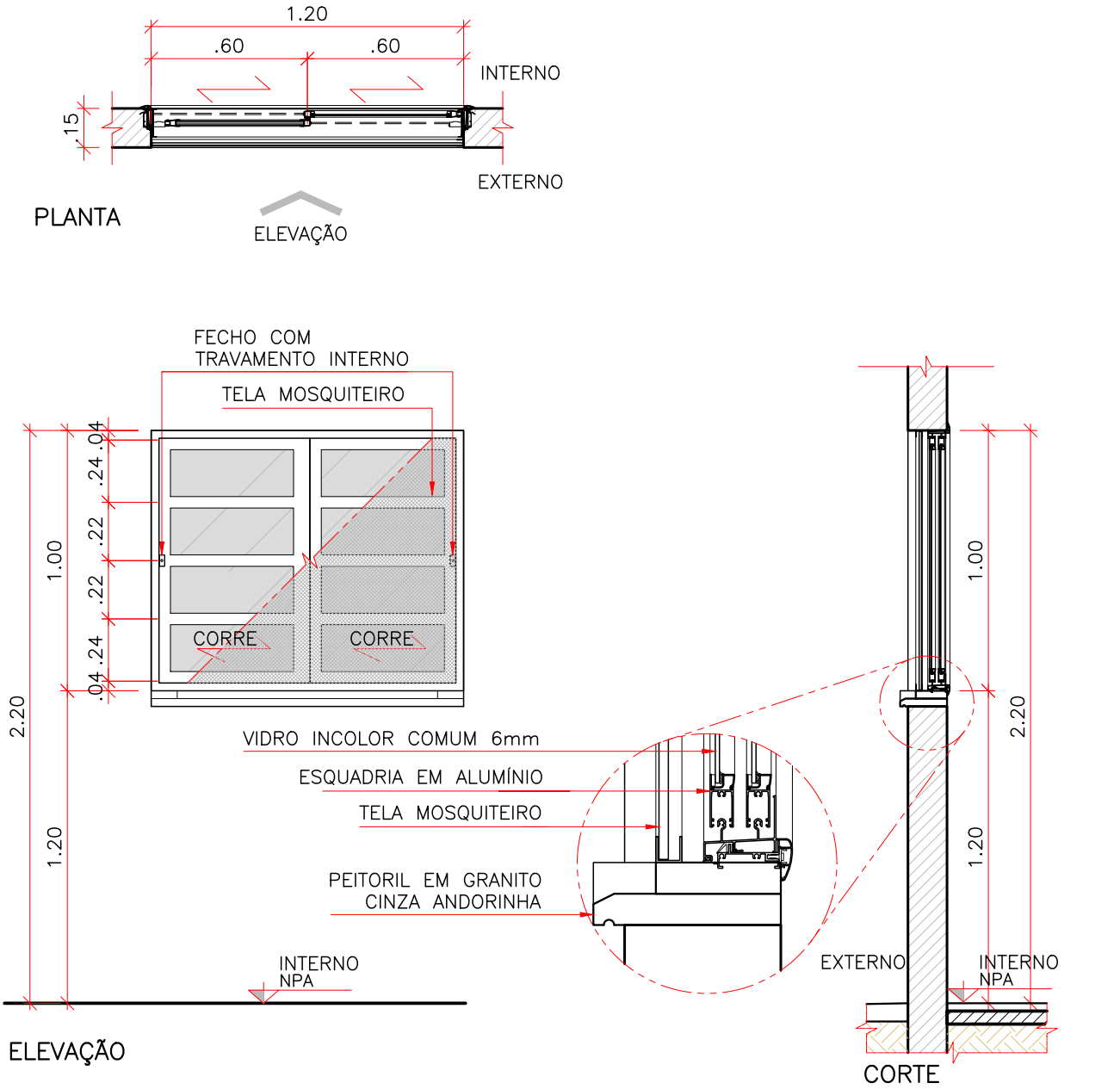

* SEGUIR SENTIDO DE ABERTURA CONFORME PROJETO.

FERRAGEM:

CORRER DE ALUMINÍO.

BATENTE/FOLHA:

BATENTE EM ALUMÍNIO COM TRILHOS INFERIORES E SUPERIORES, COM GUARNIÇÕES INTERNAS.
2 FOLHAS, EM ALUMÍNIO E VIDRO INCOLOR COMUM COM TELA MOSQUITEIRO.

CLIENTE

MINISTÉRIO DA SAÚDE

ESPLANADA DOS MINISTÉRIOS, BLOCO "G", SALA 339–A, 3º ANDAR – ED. ANEXO
BRASÍLIA – DF

ESCALA	REVISÃO	NOME DO ARQUIVO	FINALIDADE
1:25	00	1323–ARQ–PE–JA120–B–R00	☐ COMENTÁRIOS ☐ INFORMAÇÃO ☐ COTAÇÃO ☒ CONSTRUÇÃO

DETALHAMENTO DE ESQUADRIAS

ESQUADRIA:

JA.120–C

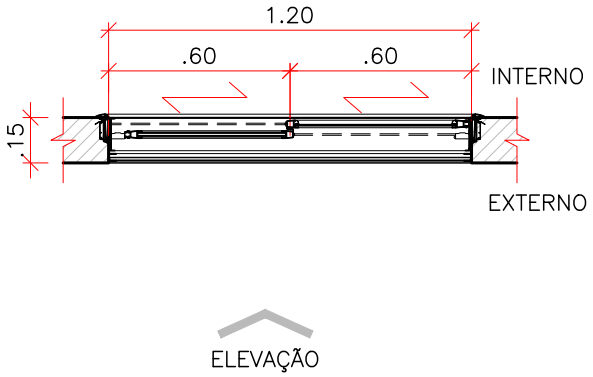

PLANTA

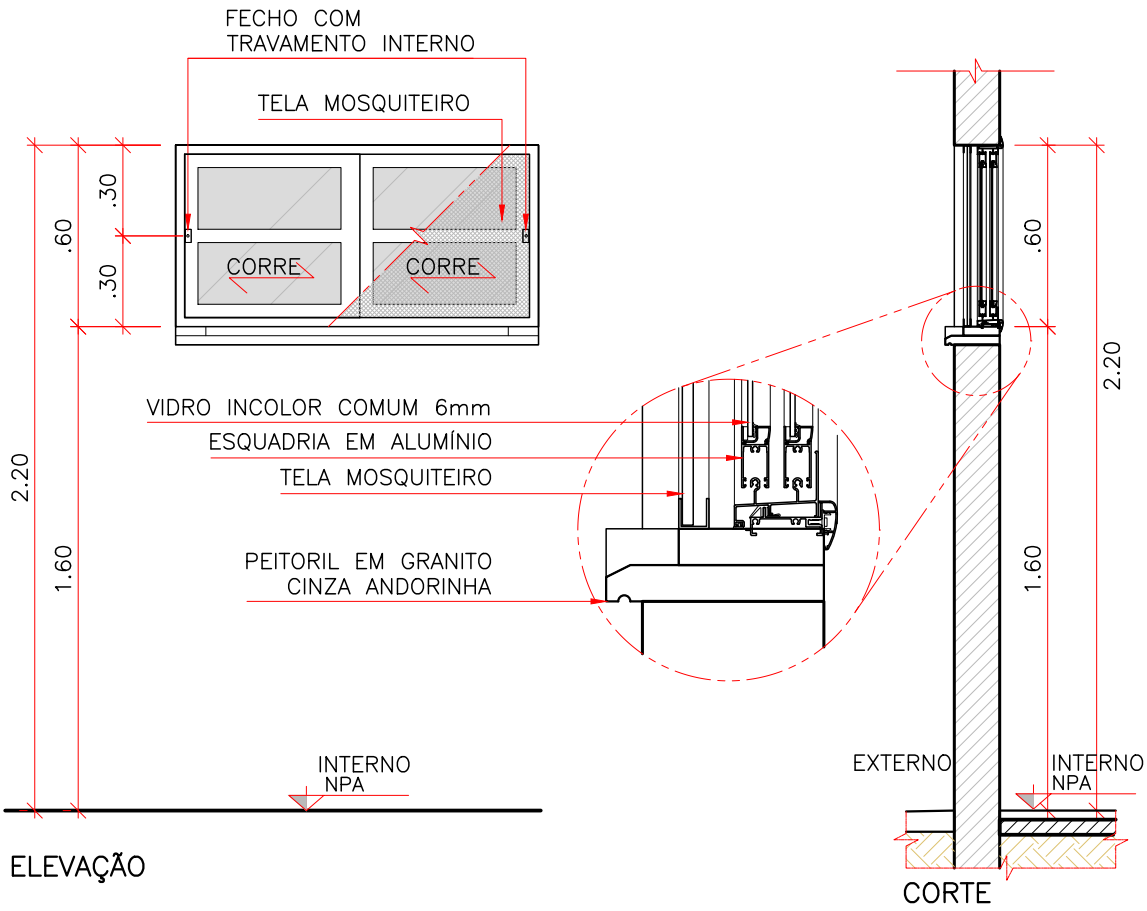

* SEGUIR SENTIDO DE ABERTURA CONFORME PROJETO.

FERRAGEM:

CORRER DE ALUMINÍO.

BATENTE/FOLHA:

BATENTE EM ALUMÍNIO COM TRILHOS INFERIORES E SUPERIORES, COM GUARNIÇÕES INTERNAS.
2 FOLHAS, EM ALUMÍNIO E VIDRO INCOLOR COMUM COM TELA MOSQUITEIRO.

CLIENTE

MINISTÉRIO DA SAÚDE

ESPLANADA DOS MINISTÉRIOS, BLOCO "G", SALA 339–A, 3° ANDAR – ED. ANEXO
BRASÍLIA – DF

ESCALA	REVISÃO	NOME DO ARQUIVO	FINALIDADE
1:25	00	1323–ARQ–PE–JA120–C–R00	☐ COMENTÁRIOS ☐ INFORMAÇÃO ☐ COTAÇÃO ☒ CONSTRUÇÃO

DETALHAMENTO DE ESQUADRIAS

ESQUADRIA:

JA.120

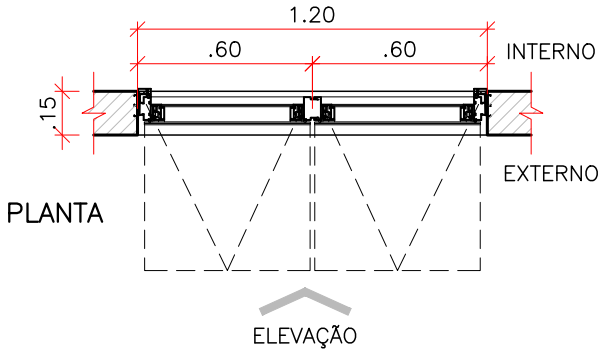

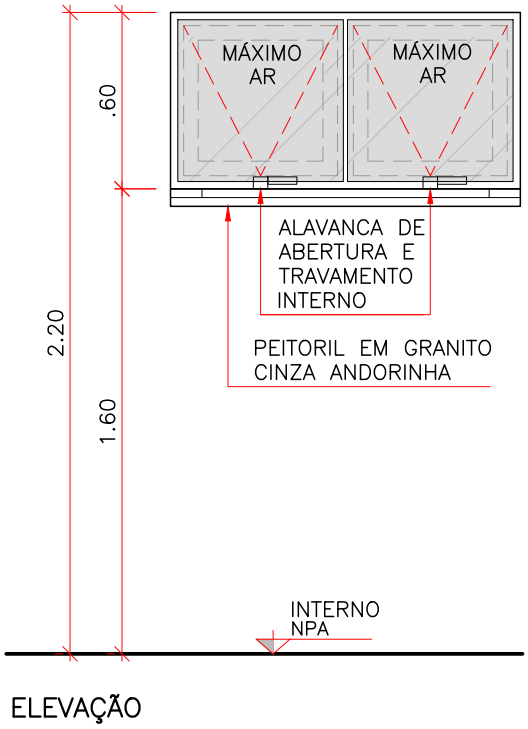

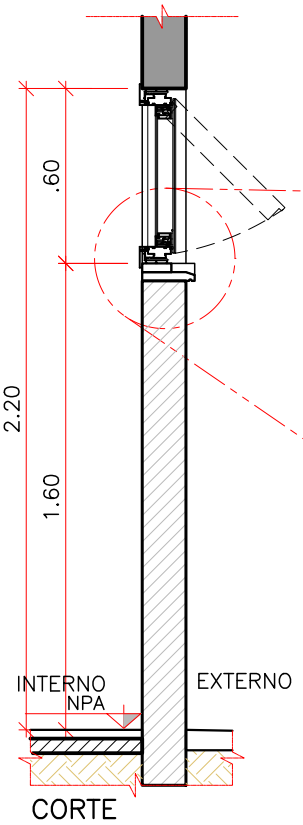

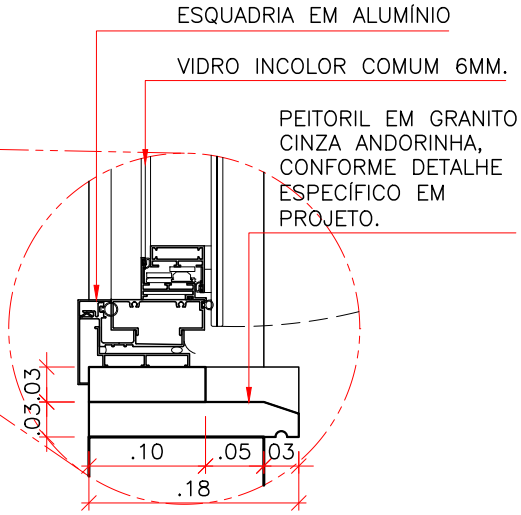

* SEGUIR SENTIDO DE ABERTURA CONFORME PROJETO.

FERRAGEM:

SISTEMAS: MÁXIMO AR.

BATENTE/FOLHA:

ESQUADRIA EM ALUMÍNIO, ACABAMENTO EM PINTURA ELETROSTÁTICA BRANCA E VIDRO INCOLOR COMUM 6MM. BATENTE EM ALUMÍNIO E GUARNIÇÕES INTERNAS.

CLIENTE

MINISTÉRIO DA SAÚDE

ESPLANADA DOS MINISTÉRIOS, BLOCO "G", SALA 339–A, 3° ANDAR – ED. ANEXO
BRASÍLIA – DF

ESCALA	REVISÃO	NOME DO ARQUIVO	FINALIDADE
1:25	00	1323–ARQ–PE–JA120–R00	☐ COMENTÁRIOS ☐ INFORMAÇÃO ☐ COTAÇÃO ☒ CONSTRUÇÃO

DETALHAMENTO DE ESQUADRIAS

ESQUADRIA:

JA.180

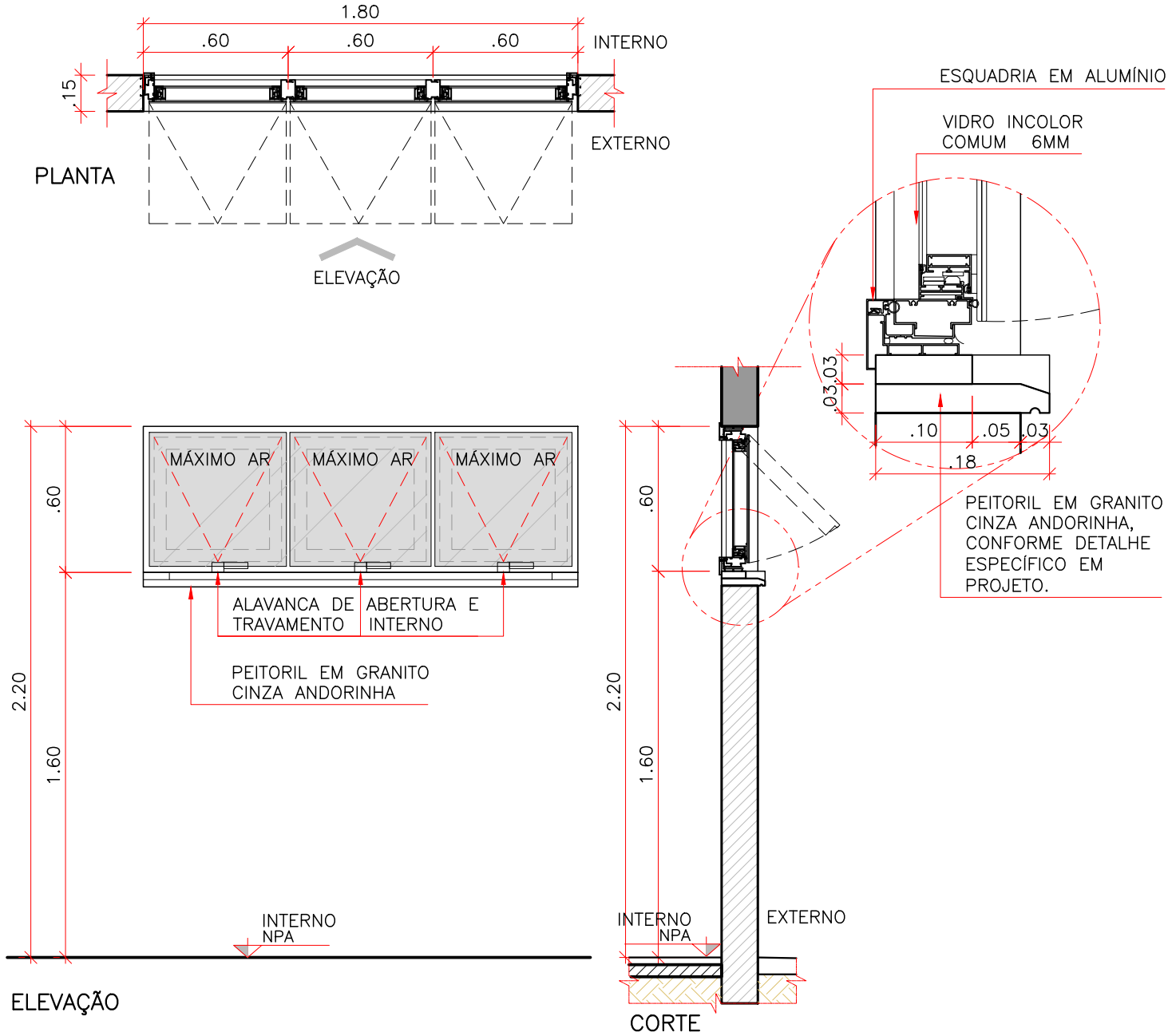

* SEGUIR SENTIDO DE ABERTURA CONFORME PROJETO.

FERRAGEM:

SISTEMAS: MÁXIMO AR.

BATENTE/FOLHA:

ESQUADRIA EM ALUMÍNIO, ACABAMENTO EM PINTURA ELETROSTÁTICA BRANCA E VIDRO INCOLOR COMUM 6MM. BATENTE EM ALUMÍNIO E GUARNIÇÕES INTERNAS.

CLIENTE

MINISTÉRIO DA SAÚDE

ESPLANADA DOS MINISTÉRIOS, BLOCO "G", SALA 339–A, 3º ANDAR – ED. ANEXO
BRASÍLIA – DF

ESCALA	REVISÃO	NOME DO ARQUIVO	FINALIDADE
1:25	00	1323–ARQ–PE–JA180–R00	☐ COMENTÁRIOS ☐ INFORMAÇÃO ☐ COTAÇÃO ☒ CONSTRUÇÃO

DETALHAMENTO DE ESQUADRIAS

ESQUADRIA:

JA200–A

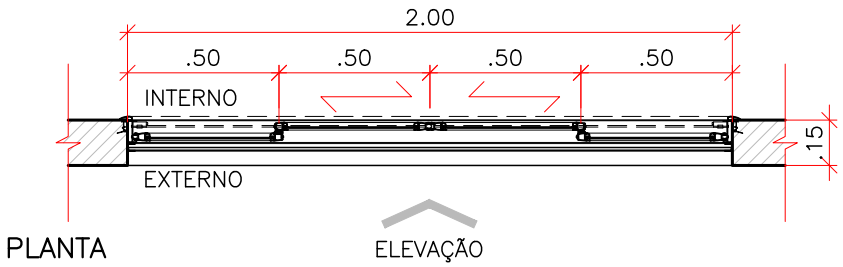

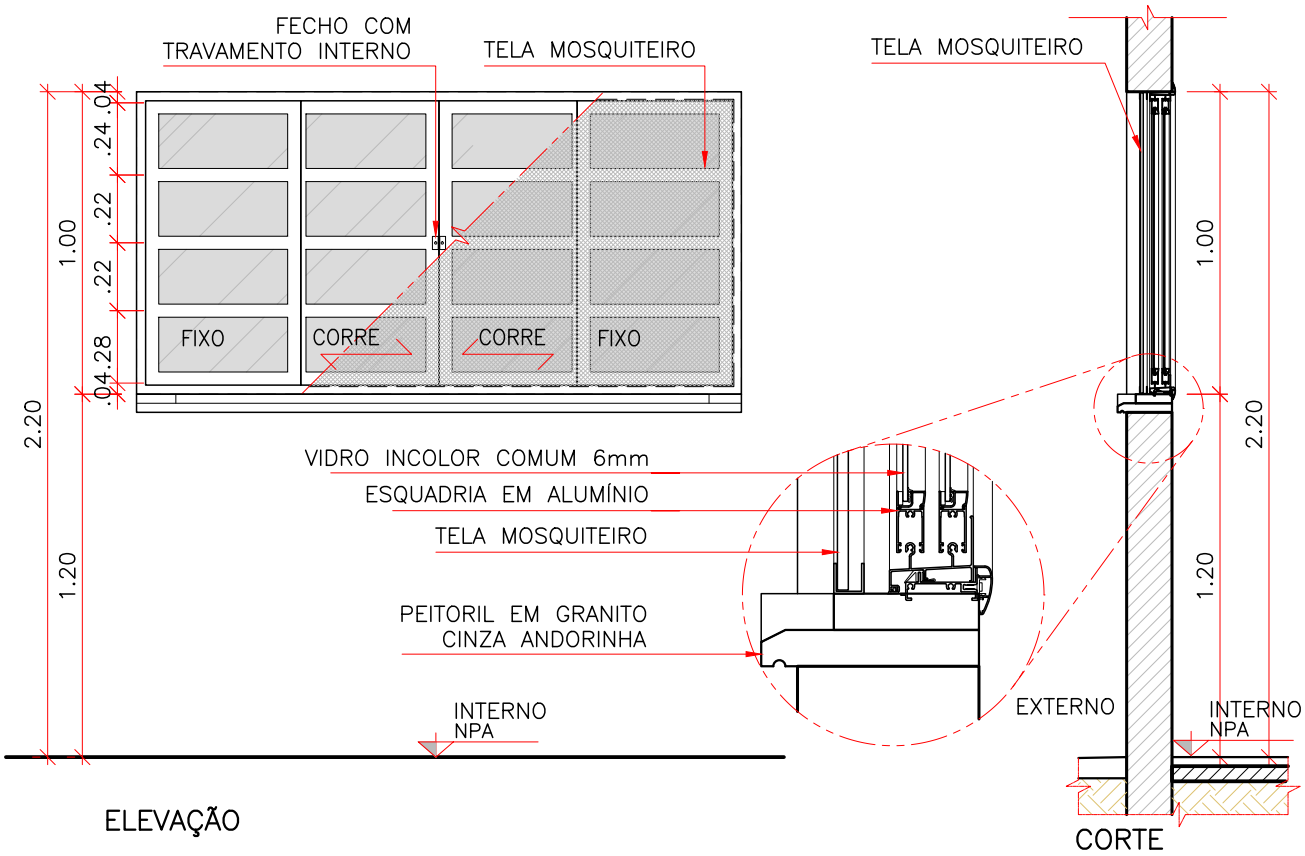

* SEGUIR SENTIDO DE ABERTURA CONFORME PROJETO.

FERRAGEM:

CORRER DE ALUMINÍO.

BATENTE/FOLHA:

BATENTE EM ALUMÍNIO COM TRILHOS SUPERIORES E INFERIORES, COM GUARNIÇÕES INTERNAS.
4 FOLHAS, 2 FIXAS E 2 DE CORRER EM ALUMÍNIO E VIDRO INCOLOR COMUM.

CLIENTE

MINISTÉRIO DA SAÚDE

ESPLANADA DOS MINISTÉRIOS, BLOCO "G", SALA 339–A, 3º ANDAR – ED. ANEXO
BRASÍLIA – DF

ESCALA	REVISÃO	NOME DO ARQUIVO	FINALIDADE
1:25	00	1323–ARQ–PE–JA200–A–R00	☐ COMENTÁRIOS ☐ INFORMAÇÃO ☐ COTAÇÃO ☒ CONSTRUÇÃO

DETALHAMENTO DE ESQUADRIAS

ESQUADRIA:

JA.200–B

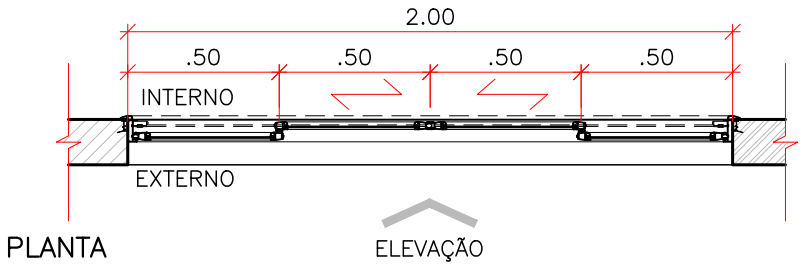

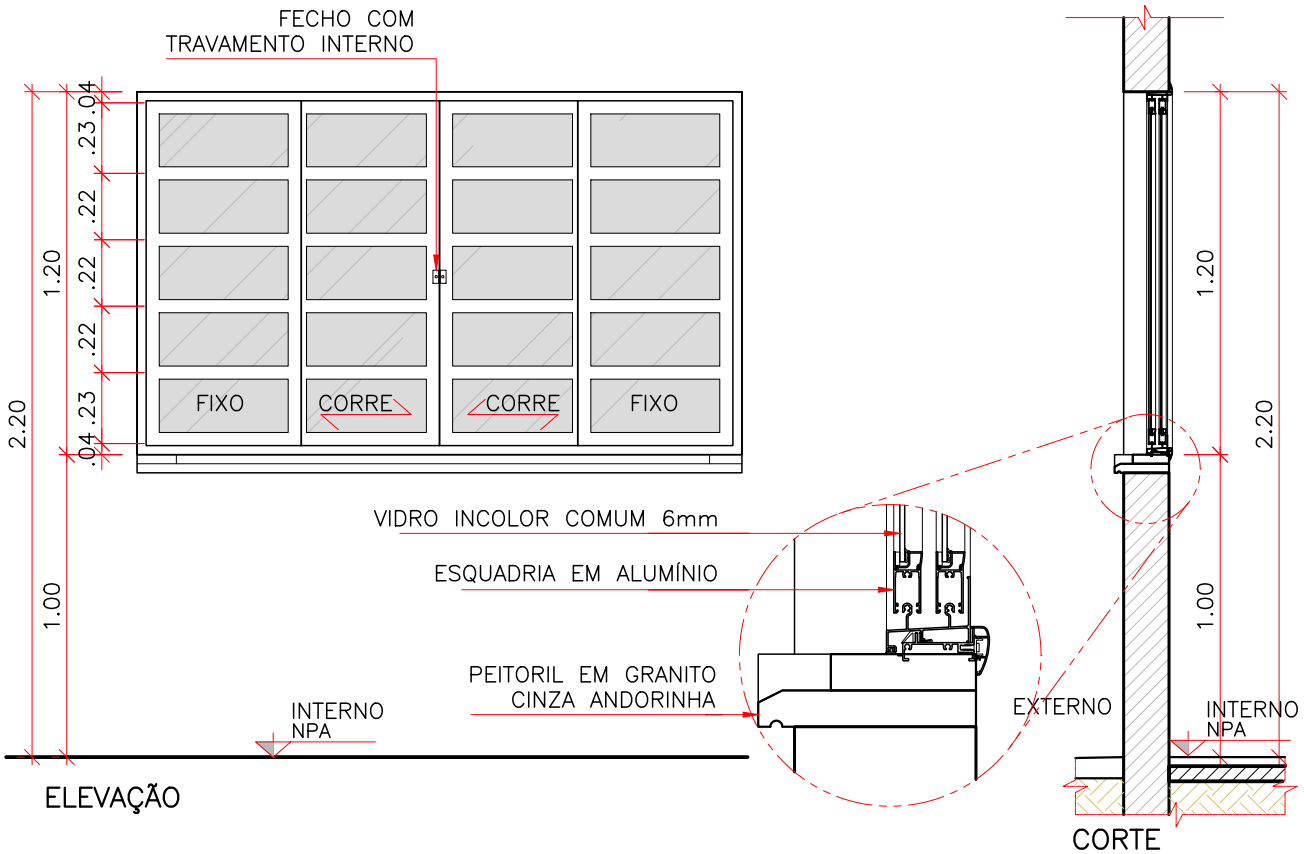

* SEGUIR SENTIDO DE ABERTURA CONFORME PROJETO.

FERRAGEM:

SISTEMA CORRER.

BATENTE/FOLHA:

BATENTE EM ALUMÍNIO COM TRILHOS SUPERIORES E INFERIORES, COM GUARNIÇÕES INTERNAS.
4 FOLHAS, 2 FIXAS E 2 DE CORRER EM ALUMÍNIO E VIDRO INCOLOR COMUM.

CLIENTE

MINISTÉRIO DA SAÚDE

ESPLANADA DOS MINISTÉRIOS, BLOCO "G", SALA 339–A, 3° ANDAR – ED. ANEXO
BRASÍLIA – DF

ESCALA	REVISÃO	NOME DO ARQUIVO	FINALIDADE
1:25	00	1323–ARQ–PE–JA200–B–R00	☐ COMENTÁRIOS ☐ INFORMAÇÃO ☐ COTAÇÃO ☒ CONSTRUÇÃO

DETALHAMENTO DE ESQUADRIAS

ESQUADRIA:

JA200–C

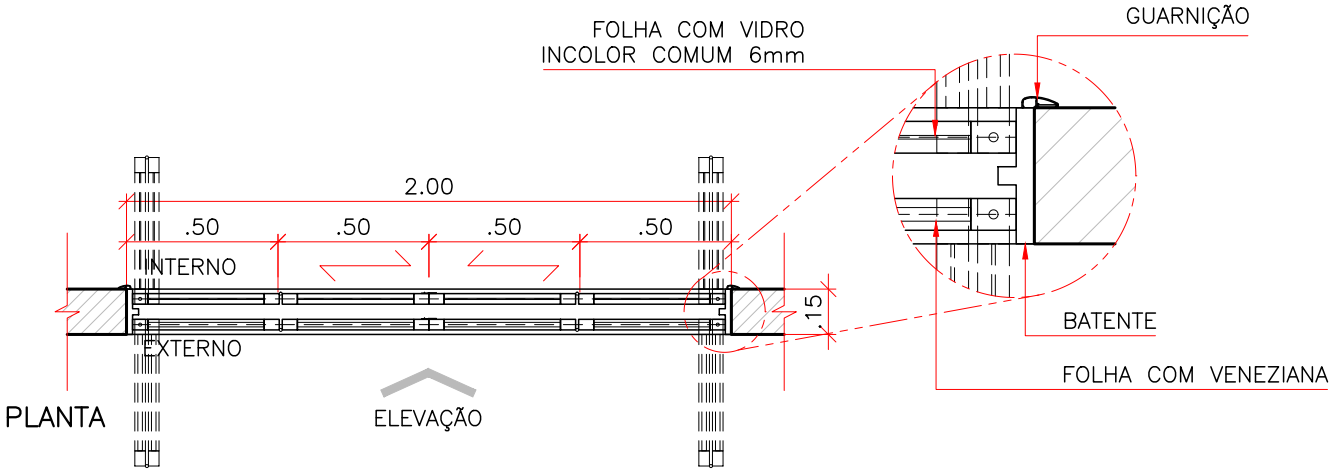

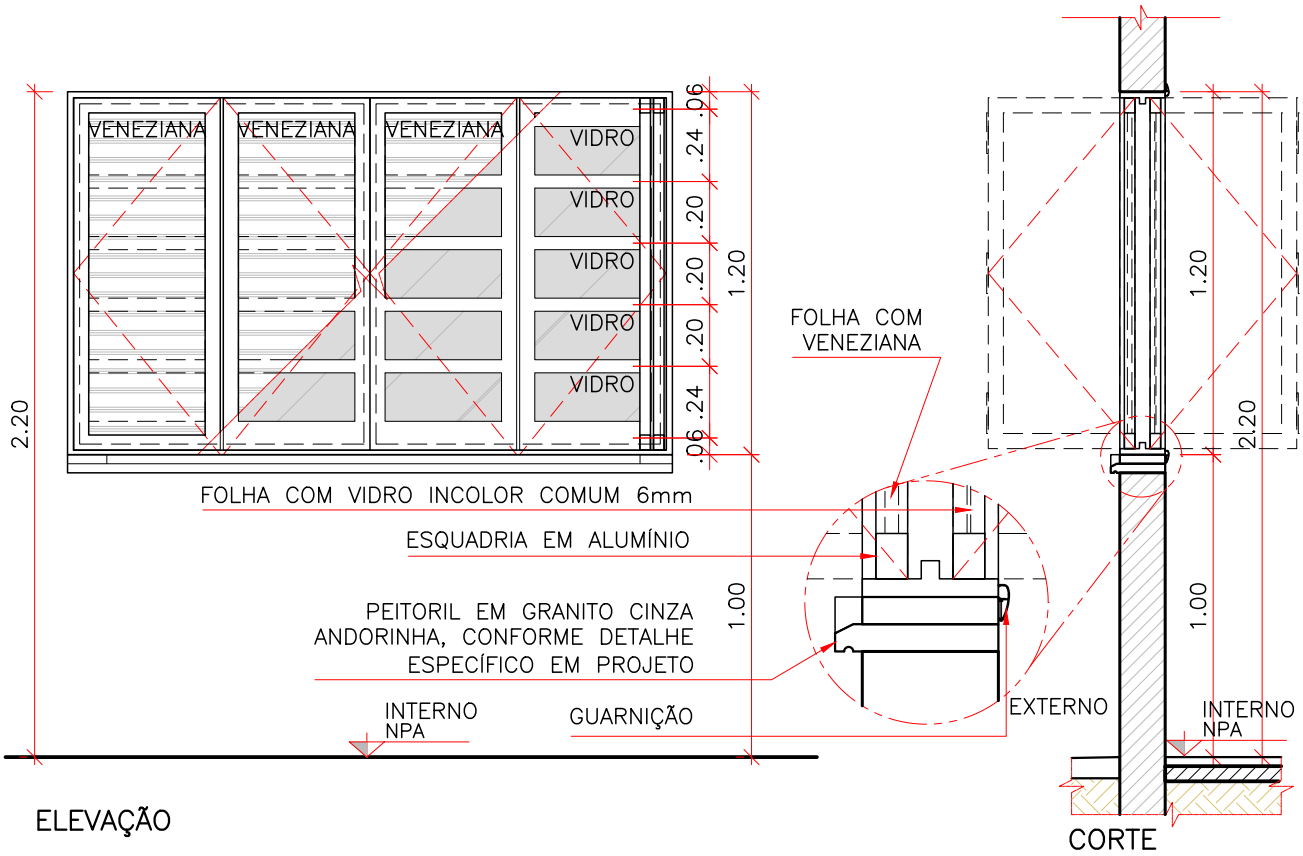

* SEGUIR SENTIDO DE ABERTURA CONFORME PROJETO.

FERRAGEM:

24 DOBRADIÇAS ARTICULADAS.

BATENTE/FOLHA:

BATENTE EM ALUMÍNIO COM TRILHOS SUPERIORES E INFERIORES, COM GUARNIÇÕES INTERNAS.
FOLHAS ARTICULADAS TIPO VENEZIANA EM ALUMÍNIO COM ACABAMENTO EM PINTURA ELETROSTÁTICA BRANCA E FOLHAS ARTICULADAS COM VIDRO INCOLOR COMUM 6mm.

CLIENTE

MINISTÉRIO DA SAÚDE

ESPLANADA DOS MINISTÉRIOS, BLOCO "G", SALA 339–A, 3° ANDAR – ED. ANEXO
BRASÍLIA – DF

ESCALA	REVISÃO	NOME DO ARQUIVO	FINALIDADE
1:25	00	1323–ARQ–PE–JA200–C–R00	☐ COMENTÁRIOS ☐ INFORMAÇÃO ☐ COTAÇÃO ☒ CONSTRUÇÃO

DETALHAMENTO DE ESQUADRIAS

ESQUADRIA:

JA.225

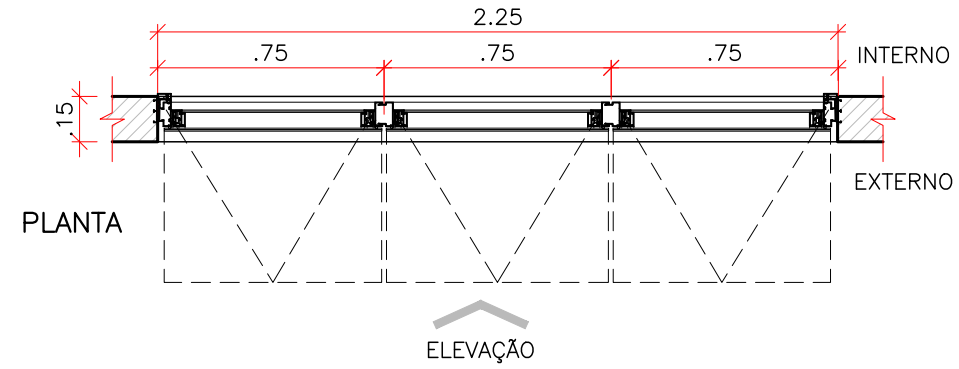

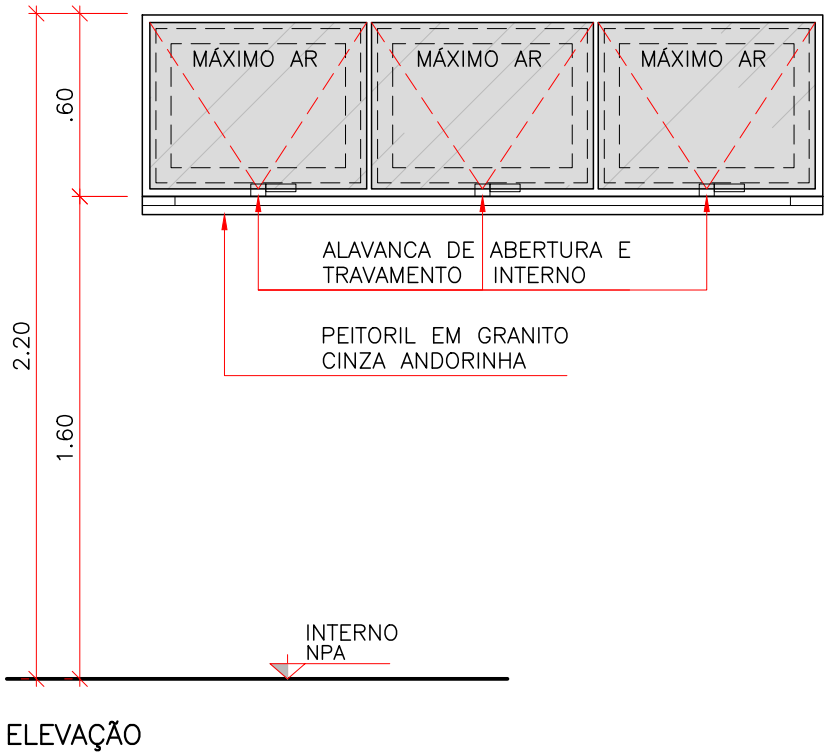

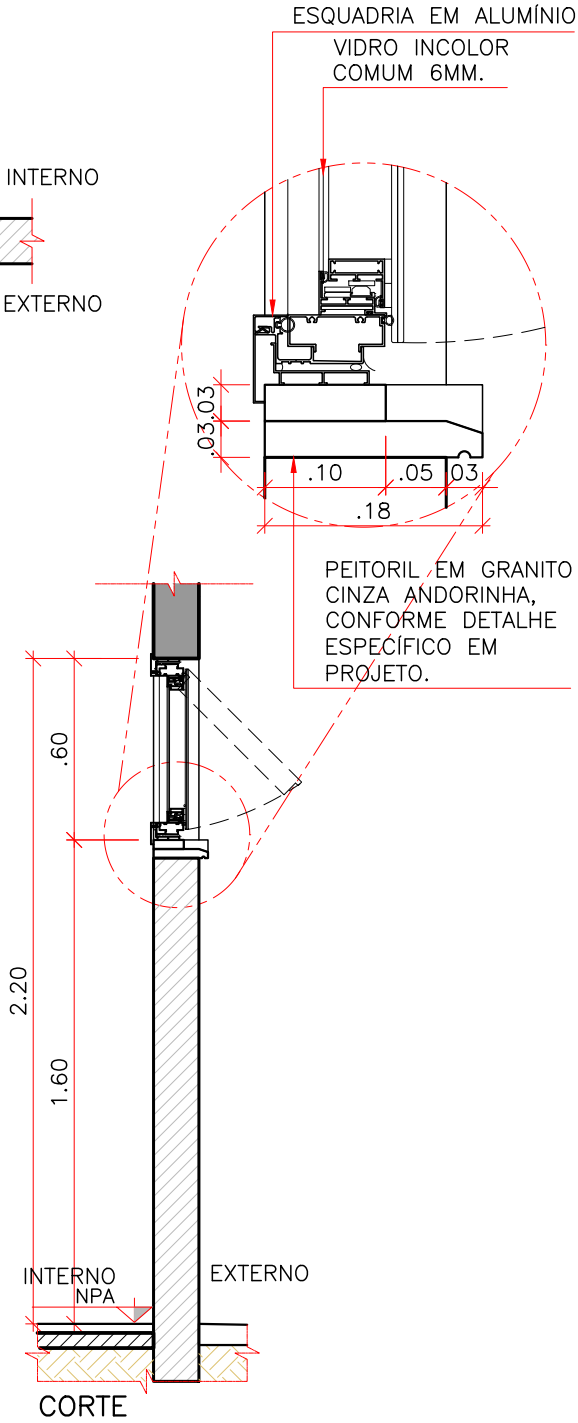

* SEGUIR SENTIDO DE ABERTURA CONFORME PROJETO.

FERRAGEM:

SISTEMAS: MÁXIMO AR.

BATENTE/FOLHA:

ESQUADRIA EM ALUMÍNIO, ACABAMENTO EM PINTURA ELETROSTÁTICA BRANCA E VIDRO INCOLOR COMUM 6MM. BATENTE EM ALUMÍNIO E GUARNIÇÕES INTERNAS.

CLIENTE

MINISTÉRIO DA SAÚDE

ESPLANADA DOS MINISTÉRIOS, BLOCO "G", SALA 339–A, 3° ANDAR – ED. ANEXO
BRASÍLIA – DF

ESCALA	REVISÃO	NOME DO ARQUIVO	FINALIDADE
1:25	00	1323–ARQ–PE–JA225–R00	☐ COMENTÁRIOS ☐ INFORMAÇÃO ☐ COTAÇÃO ☒ CONSTRUÇÃO

DETALHAMENTO DE ESQUADRIAS

ESQUADRIA:

JA.240

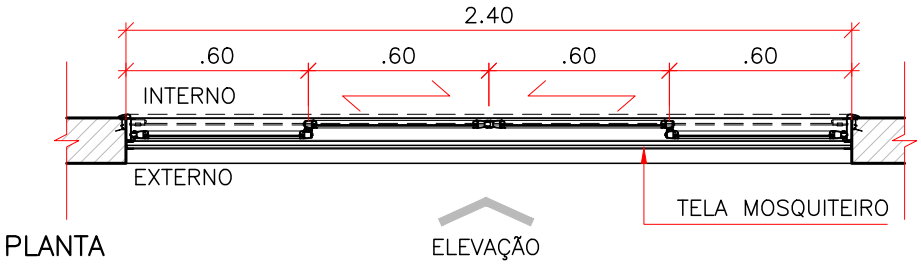

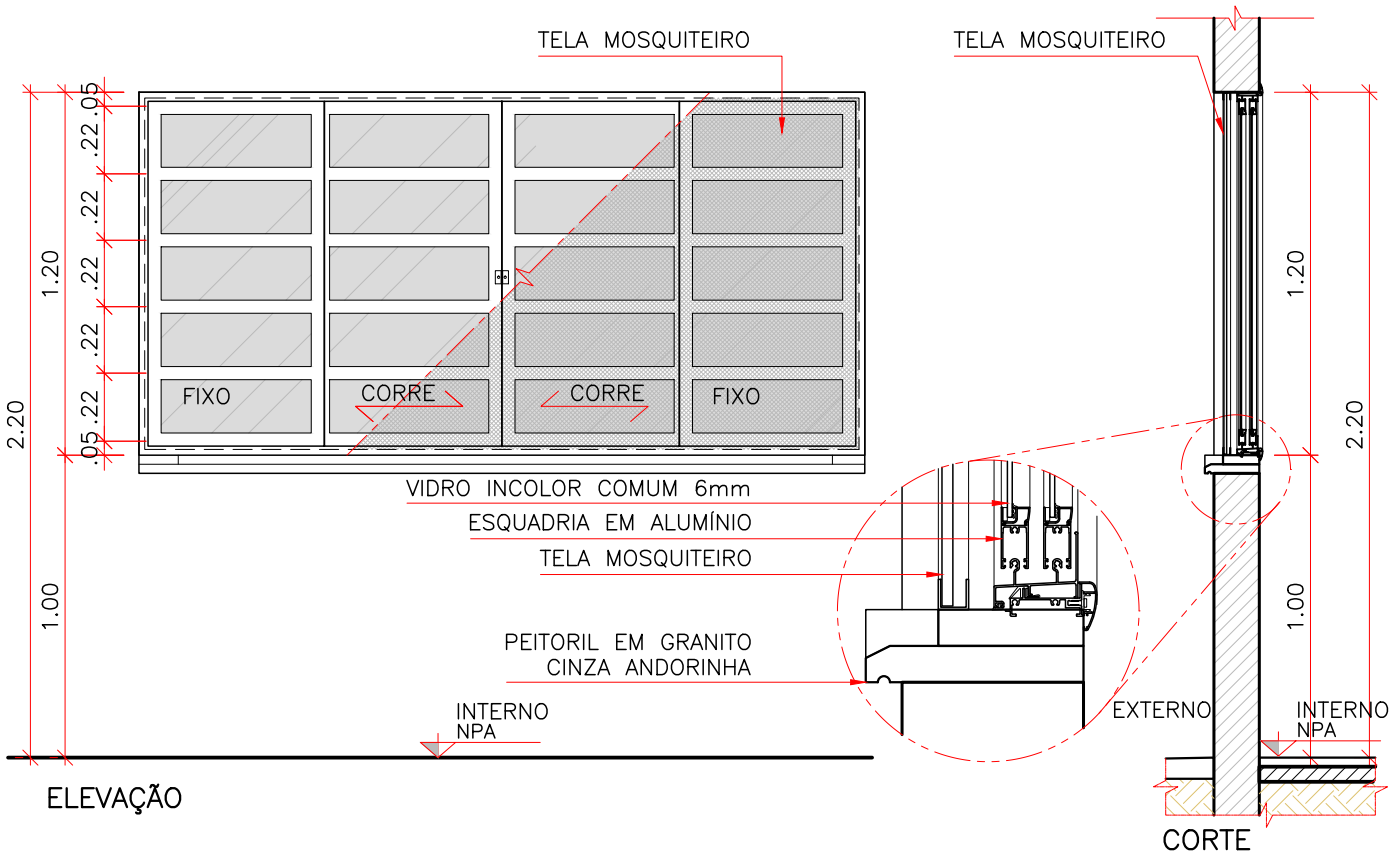

* SEGUIR SENTIDO DE ABERTURA CONFORME PROJETO.

FERRAGEM:

SISTEMA CORRER.

BATENTE/FOLHA:

BATENTE EM ALUMÍNIO COM TRILHOS INFERIORES E SUPERIORES, COM GUARNIÇÕES INTERNAS.
4 FOLHAS, 2 FIXAS E 2 DE CORRER EM ALUMÍNIO E VIDRO INCOLOR COMUM COM TELA MOSQUITEIRO.

CLIENTE

MINISTÉRIO DA SAÚDE

ESPLANADA DOS MINISTÉRIOS, BLOCO "G", SALA 339–A, 3° ANDAR – ED. ANEXO
BRASÍLIA – DF

ESCALA	REVISÃO	NOME DO ARQUIVO	FINALIDADE
1:25	00	1323–ARQ–PE–JA240–R00	☐ COMENTÁRIOS ☐ INFORMAÇÃO ☐ COTAÇÃO ☒ CONSTRUÇÃO

DETALHAMENTO DE ESQUADRIAS

ESQUADRIA:

JA.300–A

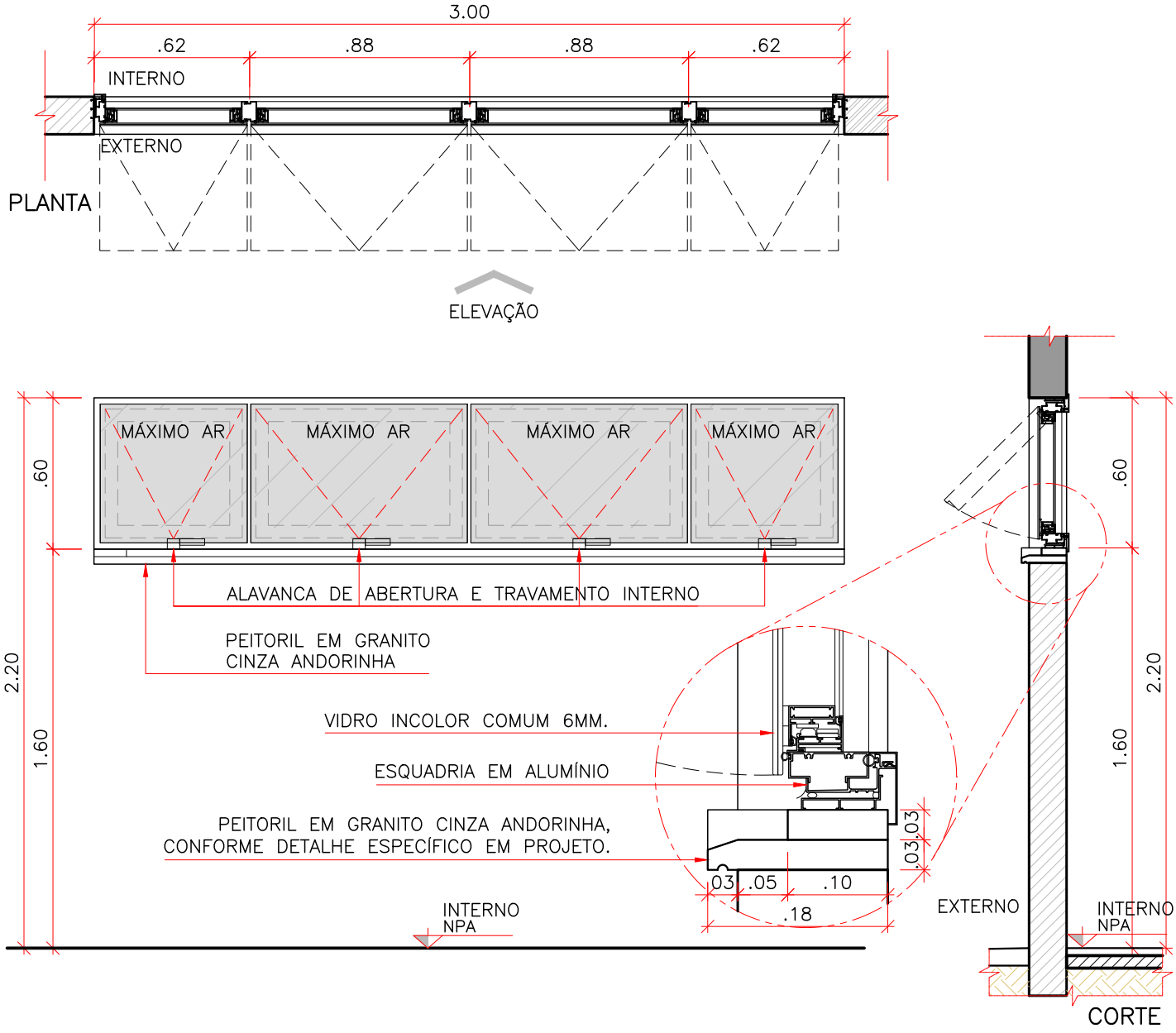

ELEVAÇÃO

* SEGUIR SENTIDO DE ABERTURA CONFORME PROJETO.

FERRAGEM:

SISTEMAS: MÁXIMO AR.

BATENTE/FOLHA:

ESQUADRIA EM ALUMÍNIO, ACABAMENTO EM PINTURA ELETROSTÁTICA BRANCA E VIDRO INCOLOR COMUM 6MM. BATENTE EM ALUMÍNIO E GUARNIÇÕES INTERNAS.

CLIENTE

MINISTÉRIO DA SAÚDE

ESPLANADA DOS MINISTÉRIOS, BLOCO "G", SALA 339–A, 3° ANDAR – ED. ANEXO
BRASÍLIA – DF

ESCALA	REVISÃO	NOME DO ARQUIVO	FINALIDADE
1:25	00	1323–ARQ–PE–JA300–A–R00	☐ COMENTÁRIOS ☐ INFORMAÇÃO ☐ COTAÇÃO ☒ CONSTRUÇÃO

DETALHAMENTO DE ESQUADRIAS

ESQUADRIA:

JA.300

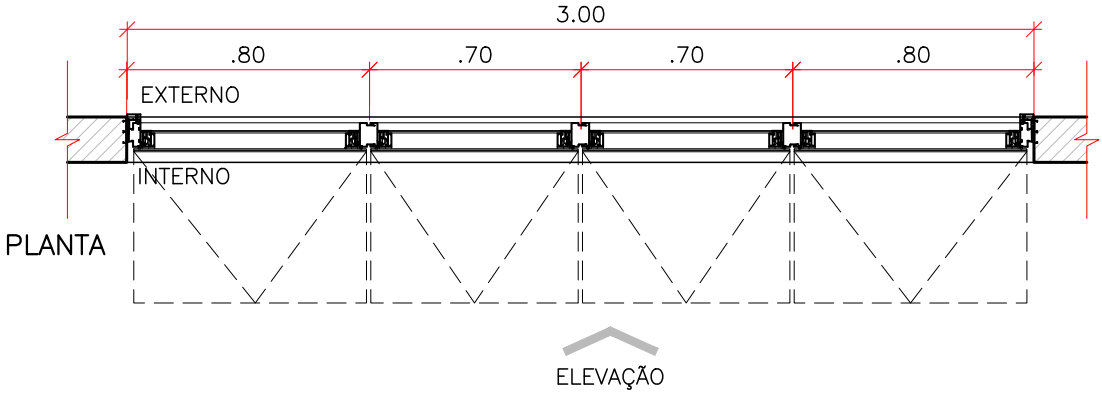

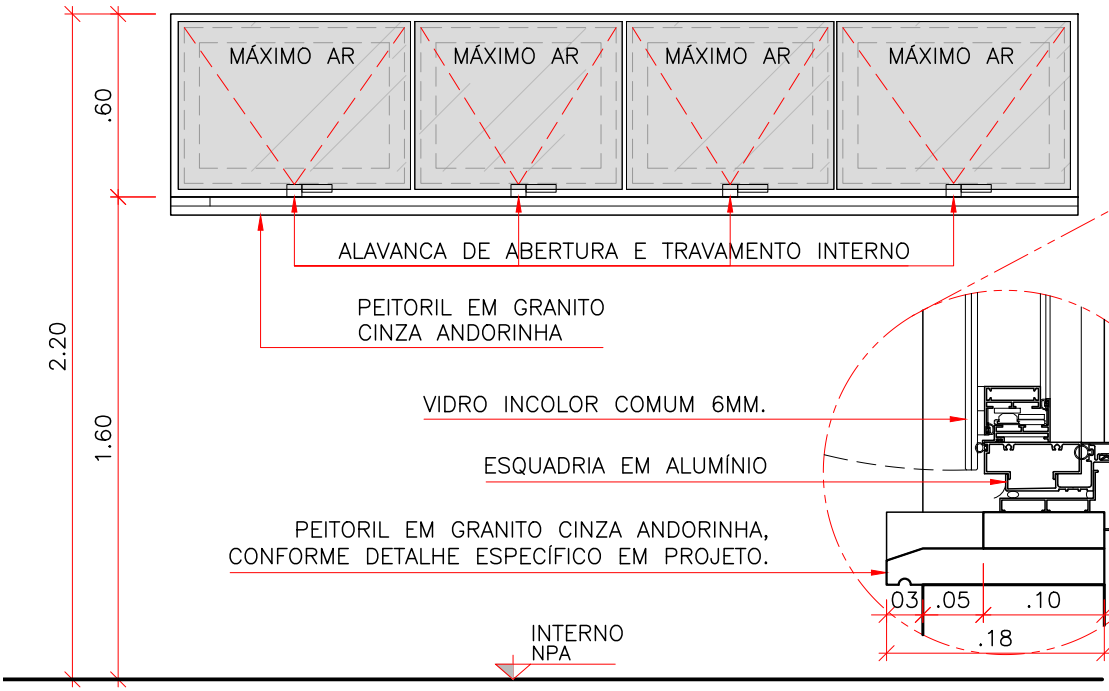

ELEVAÇÃO

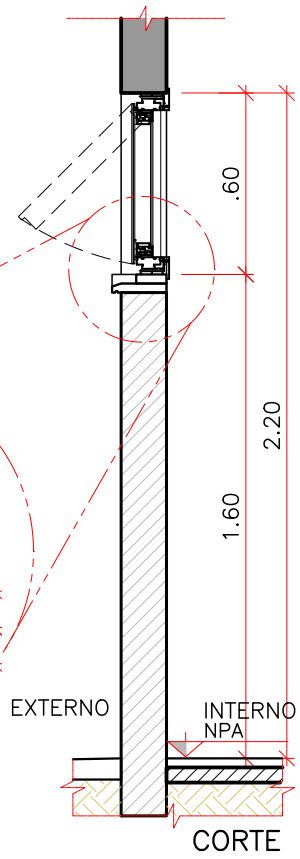

CORTE

* SEGUIR SENTIDO DE ABERTURA CONFORME PROJETO.

FERRAGEM:

SISTEMAS: MÁXIMO AR.

BATENTE/FOLHA:

ESQUADRIA EM ALUMÍNIO, ACABAMENTO EM PINTURA ELETROSTÁTICA BRANCA E VIDRO INCOLOR COMUM 6MM. BATENTE EM ALUMÍNIO E GUARNIÇÕES INTERNAS.

CLIENTE

MINISTÉRIO DA SAÚDE

ESPLANADA DOS MINISTÉRIOS, BLOCO "G", SALA 339–A, 3° ANDAR – ED. ANEXO
BRASÍLIA – DF

ESCALA	REVISÃO	NOME DO ARQUIVO	FINALIDADE
1:25	00	1323–ARQ–PE–JA300–R00	☐ COMENTÁRIOS ☐ INFORMAÇÃO ☐ COTAÇÃO ☒ CONSTRUÇÃO

DETALHAMENTO DE ESQUADRIAS

ESQUADRIA:

JA.315

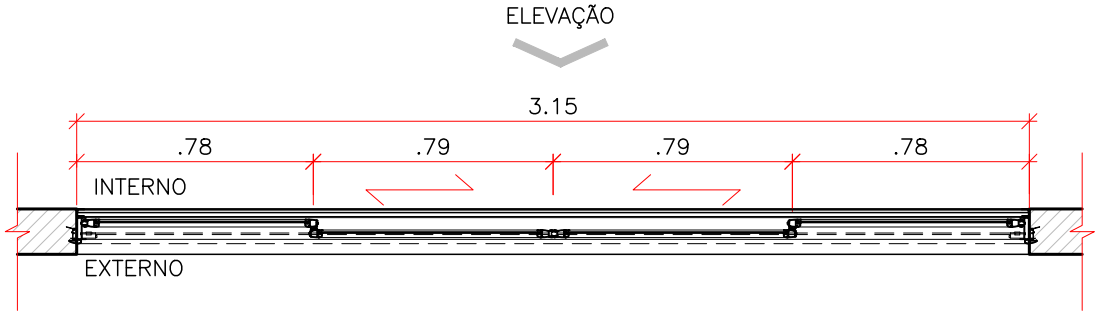

PLANTA

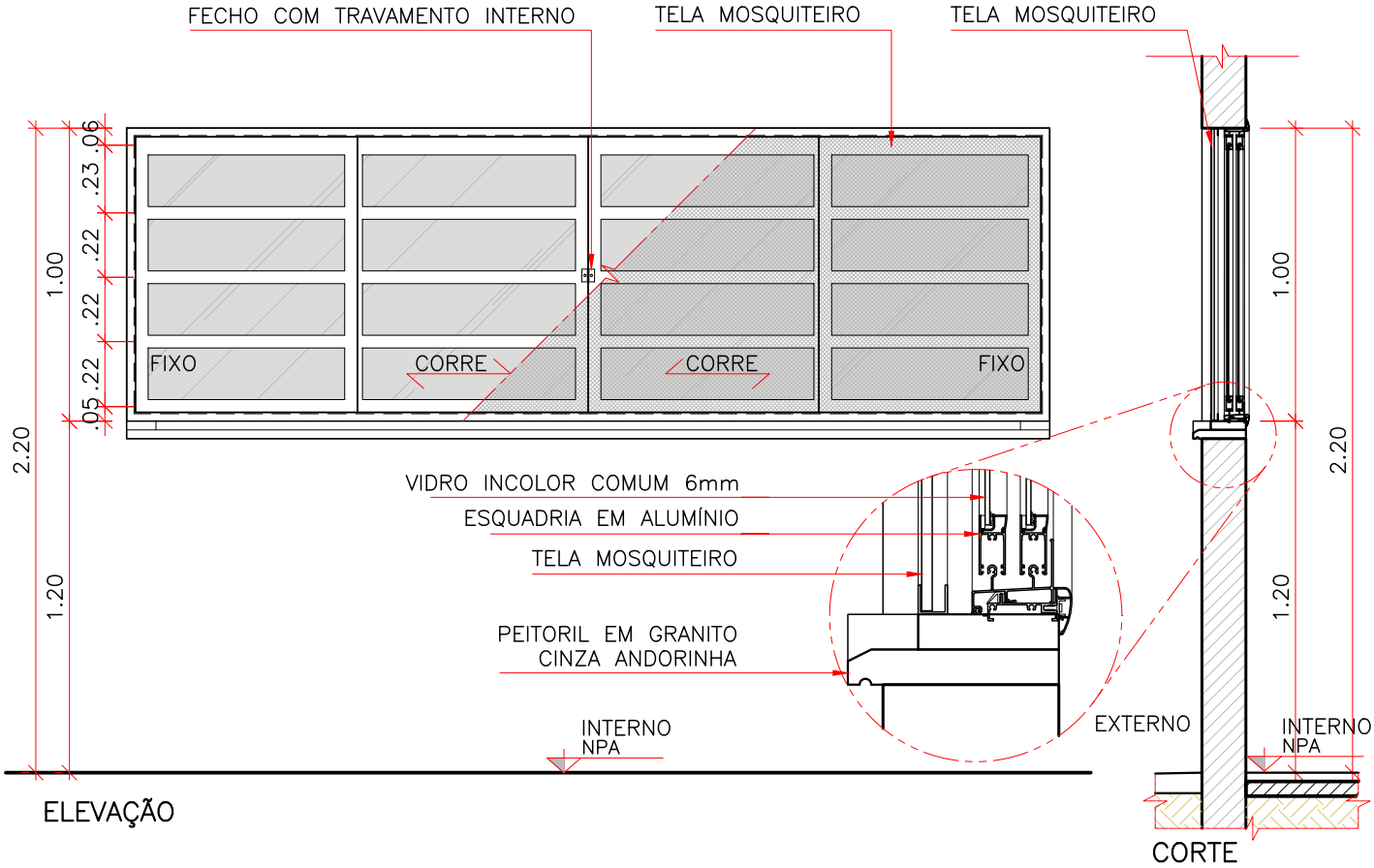

ELEVAÇÃO

CORTE

* SEGUIR SENTIDO DE ABERTURA CONFORME PROJETO.

FERRAGEM:

SISTEMA CORRER.

BATENTE/FOLHA:

BATENTE EM ALUMÍNIO COM TRILHOS INFERIORES E SUPERIORES, COM GUARNIÇÕES INTERNAS.
4 FOLHAS, 2 FIXAS E 2 DE CORRER EM ALUMÍNIO E VIDRO INCOLOR COMUM COM TELA MOSQUITEIRO

CLIENTE

MINISTÉRIO DA SAÚDE

ESPLANADA DOS MINISTÉRIOS, BLOCO "G", SALA 339–A, 3° ANDAR – ED. ANEXO
BRASÍLIA – DF

ESCALA	REVISÃO	NOME DO ARQUIVO	FINALIDADE
1:25	00	1323–ARQ–PE–JA315–R00	☐ COMENTÁRIOS ☐ INFORMAÇÃO ☐ COTAÇÃO ☒ CONSTRUÇÃO

DETALHAMENTO DE ESQUADRIAS

ESQUADRIA:

JA.320

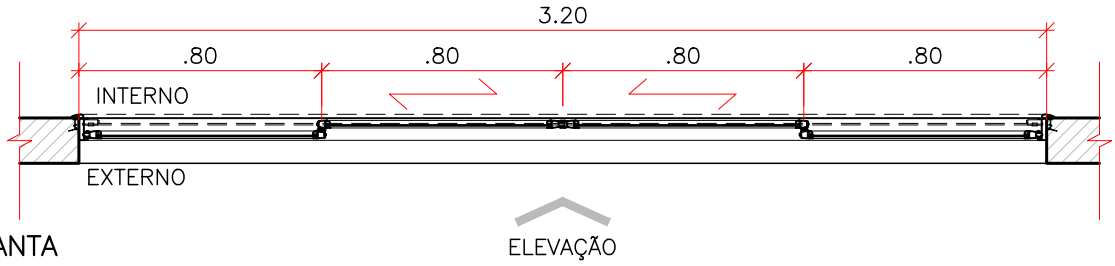

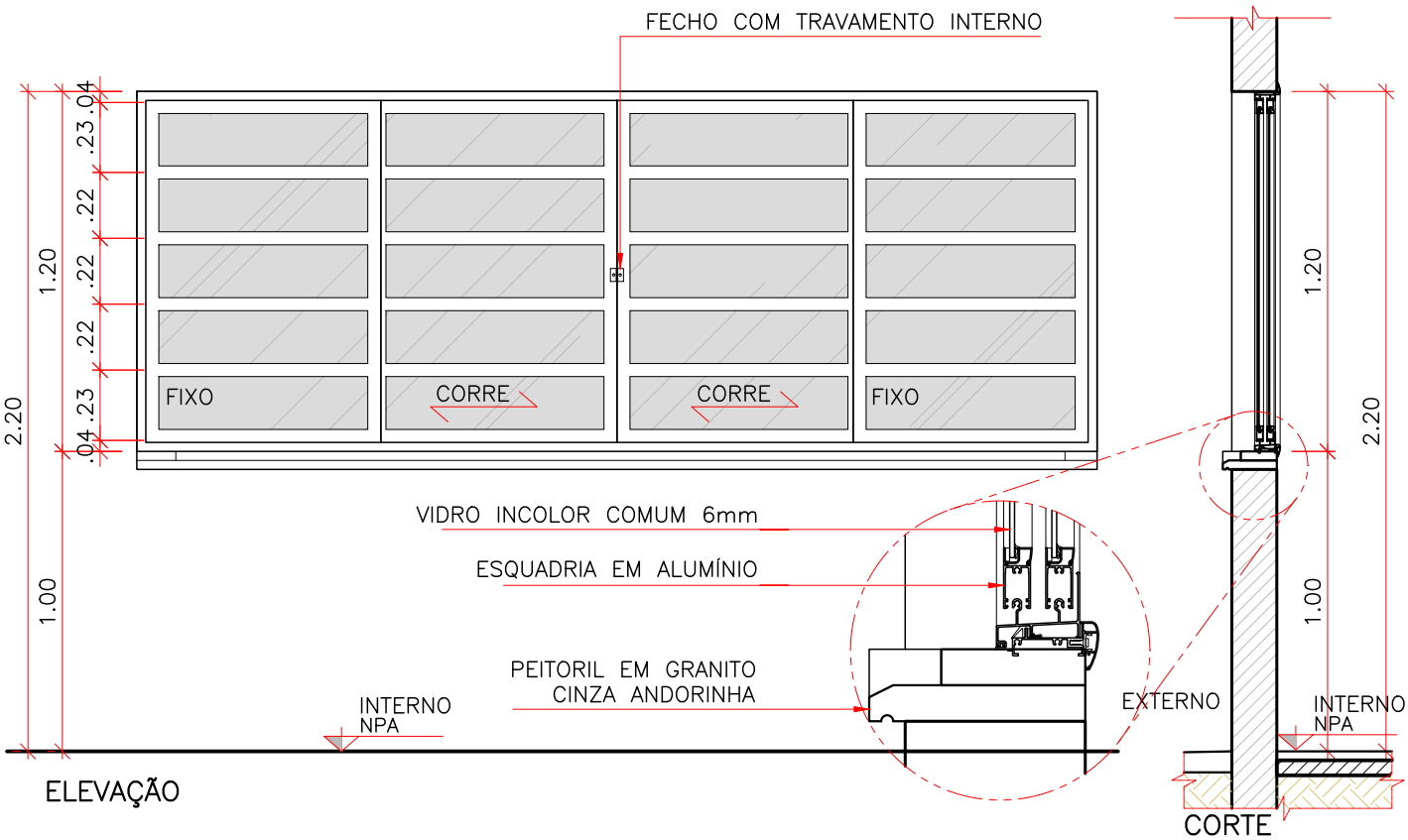

* SEGUIR SENTIDO DE ABERTURA CONFORME PROJETO.

FERRAGEM:

SISTEMA CORRER.

BATENTE/FOLHA:

BATENTE EM ALUMÍNIO COM TRILHOS INFERIORES E SUPERIORES, COM GUARNIÇÕES INTERNAS.
4 FOLHAS, 2 FIXAS E 2 DE CORRER EM ALUMÍNIO E VIDRO INCOLOR COMUM.

CLIENTE

MINISTÉRIO DA SAÚDE

ESPLANADA DOS MINISTÉRIOS, BLOCO "G", SALA 339–A, 3° ANDAR – ED. ANEXO
BRASÍLIA – DF

ESCALA	REVISÃO	NOME DO ARQUIVO	FINALIDADE
1:25	00	1323–ARQ–PE–JA320–R00	☐ COMENTÁRIOS ☐ INFORMAÇÃO ☐ COTAÇÃO ☒ CONSTRUÇÃO

DETALHAMENTO DE ESQUADRIAS

ESQUADRIA:

JA.560

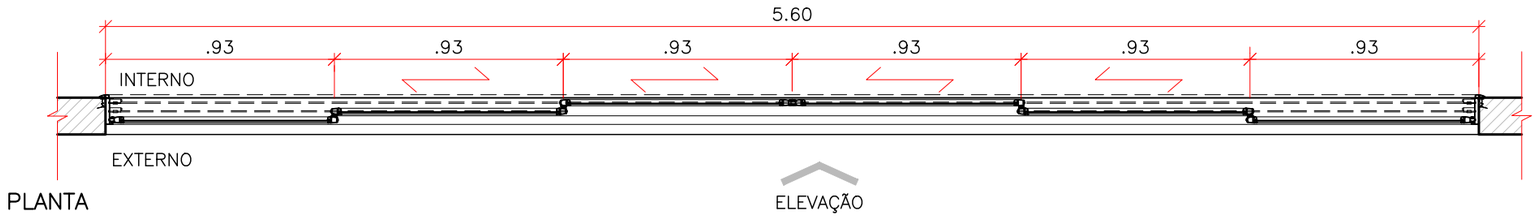

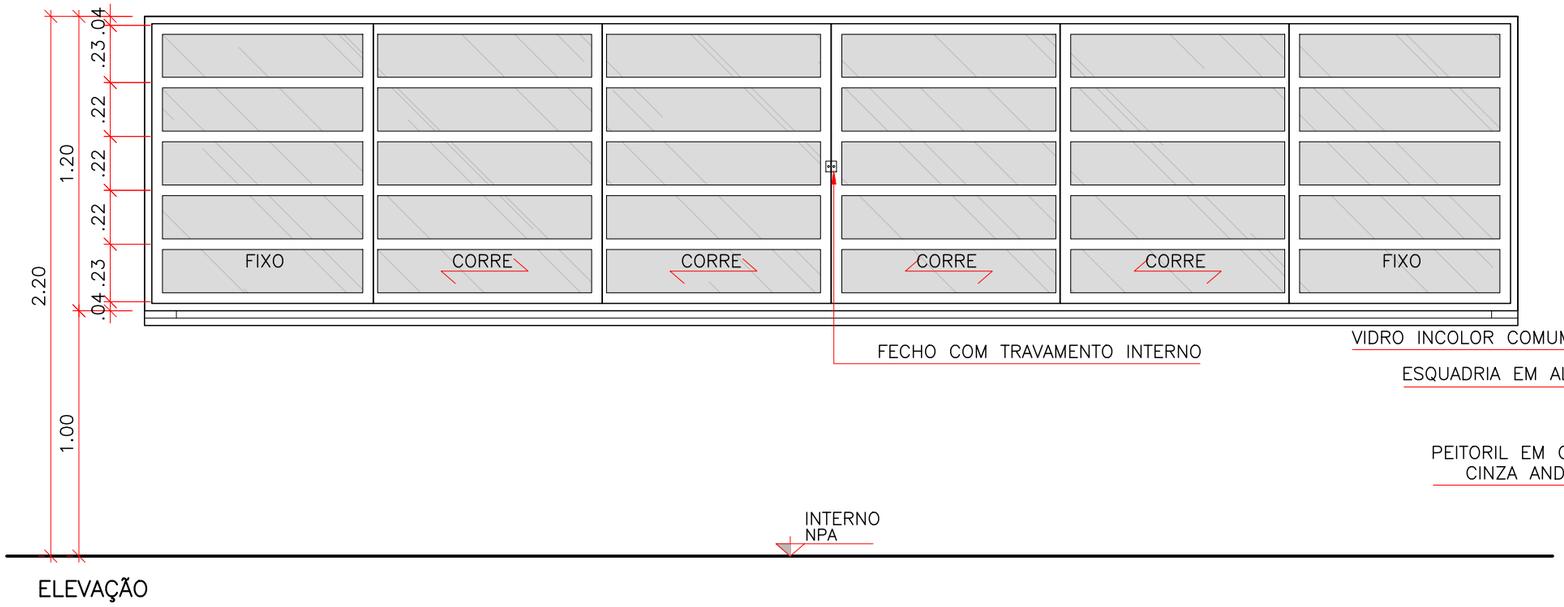

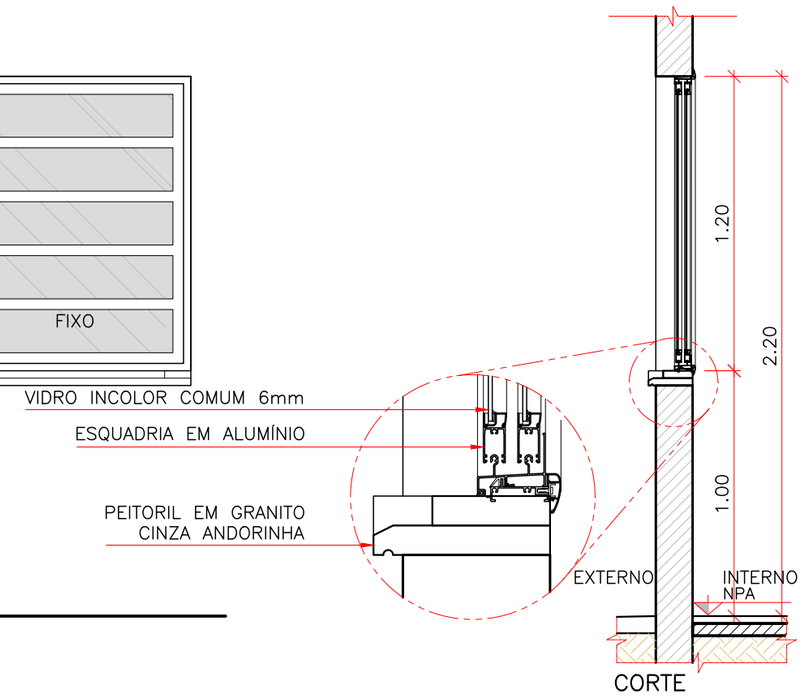

* SEGUIR SENTIDO DE ABERTURA CONFORME PROJETO.

FERRAGEM:

SISTEMA CORRER.

BATENTE/FOLHA:

BATENTE EM ALUMÍNIO COM TRILHOS INFERIORES E SUPERIORES, COM GUARNIÇÕES INTERNAS.
6 FOLHAS, 2 FIXAS E 4 DE CORRER EM ALUMÍNIO E VIDRO INCOLOR COMUM.

CLIENTE

MINISTÉRIO DA SAÚDE

ESPLANADA DOS MINISTÉRIOS, BLOCO "G", SALA 339–A, 3° ANDAR – ED. ANEXO
BRASÍLIA – DF

ESCALA	REVISÃO	NOME DO ARQUIVO	FINALIDADE
1:25	00	1323–ARQ–PE–JA560–R00	☐ COMENTÁRIOS ☐ INFORMAÇÃO ☐ COTAÇÃO ☒ CONSTRUÇÃO

DETALHAMENTO DE ESQUADRIAS

ESQUADRIA:

JA.600–A

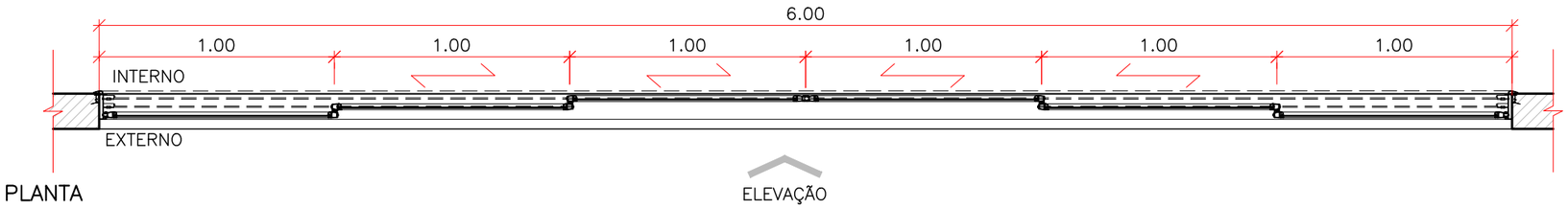

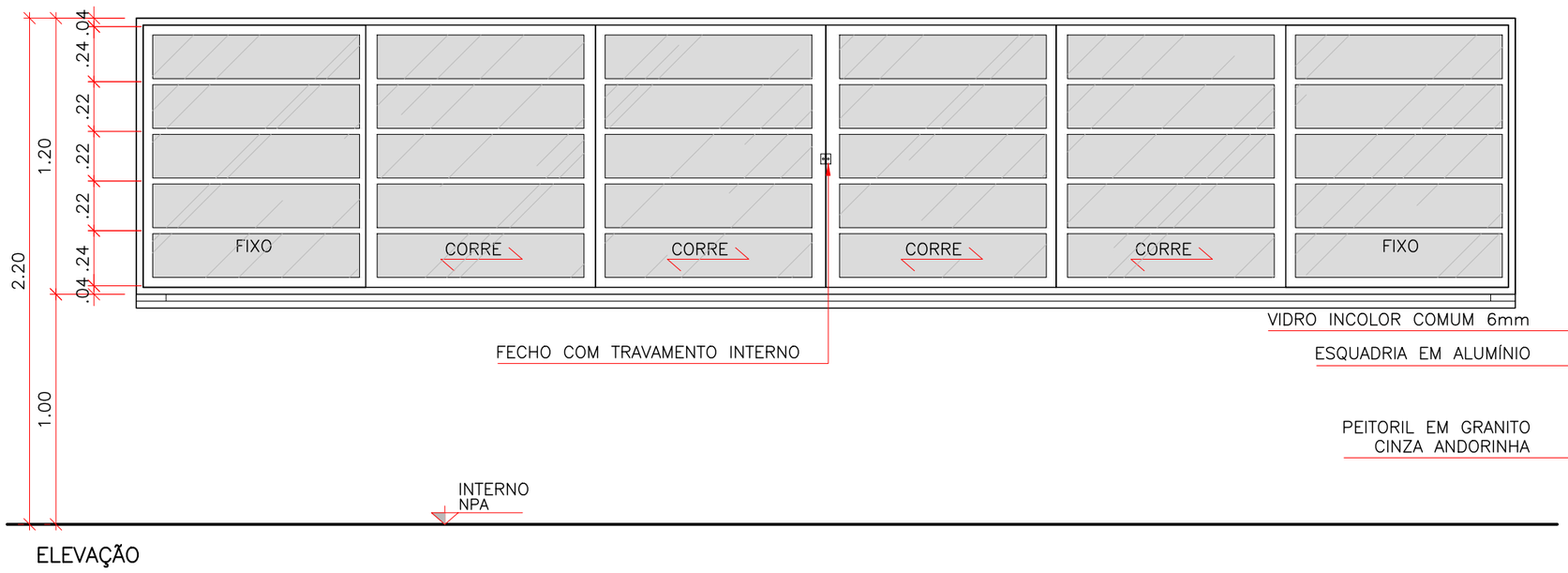

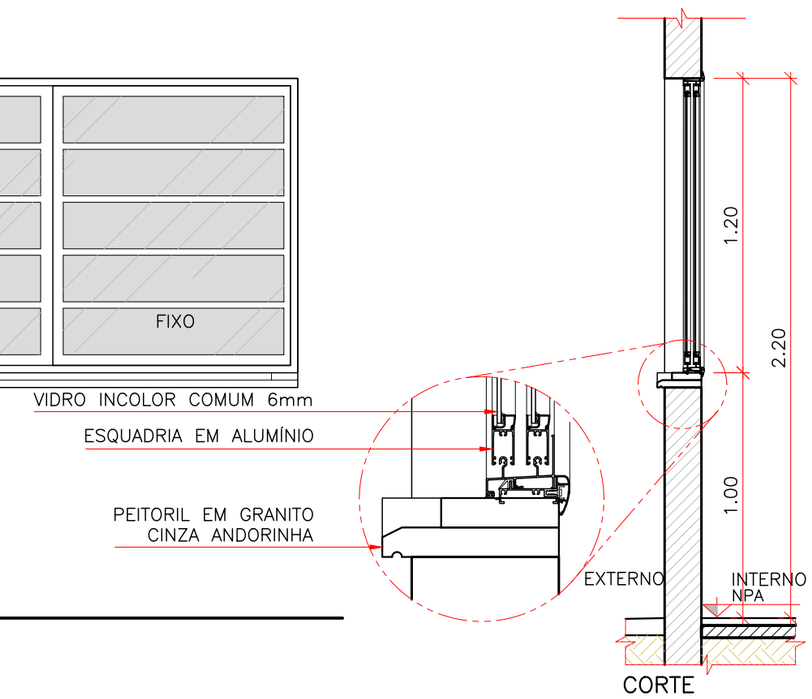

* SEGUIR SENTIDO DE ABERTURA CONFORME PROJETO.

FERRAGEM:

SISTEMA CORRER.

BATENTE/FOLHA:

BATENTE EM ALUMÍNIO COM TRILHOS INFERIORES E SUPERIORES, COM GUARNIÇÕES INTERNAS.
6 FOLHAS, 2 FIXAS E 4 DE CORRER EM ALUMÍNIO E VIDRO INCOLOR COMUM.

CLIENTE

MINISTÉRIO DA SAÚDE

ESPLANADA DOS MINISTÉRIOS, BLOCO "G", SALA 339–A, 3° ANDAR – ED. ANEXO
BRASÍLIA – DF

ESCALA	REVISÃO	NOME DO ARQUIVO	FINALIDADE
1:25	00	1323–ARQ–PE–JA600–A–R00	☐ COMENTÁRIOS ☐ INFORMAÇÃO ☐ COTAÇÃO ☒ CONSTRUÇÃO

DETALHAMENTO DE ESQUADRIAS

ESQUADRIA:

JA.600

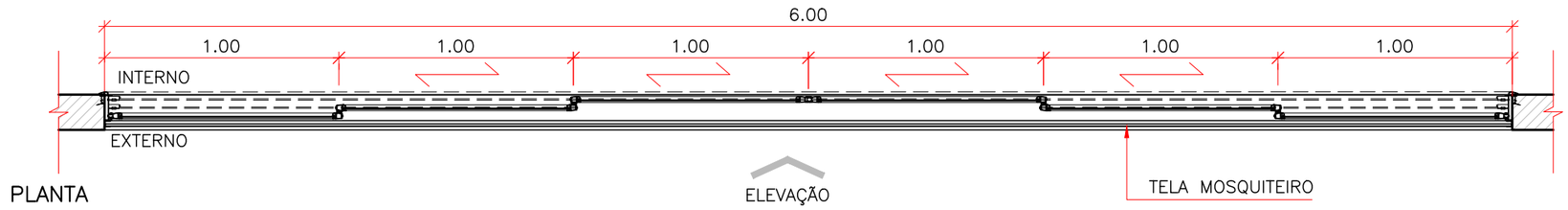

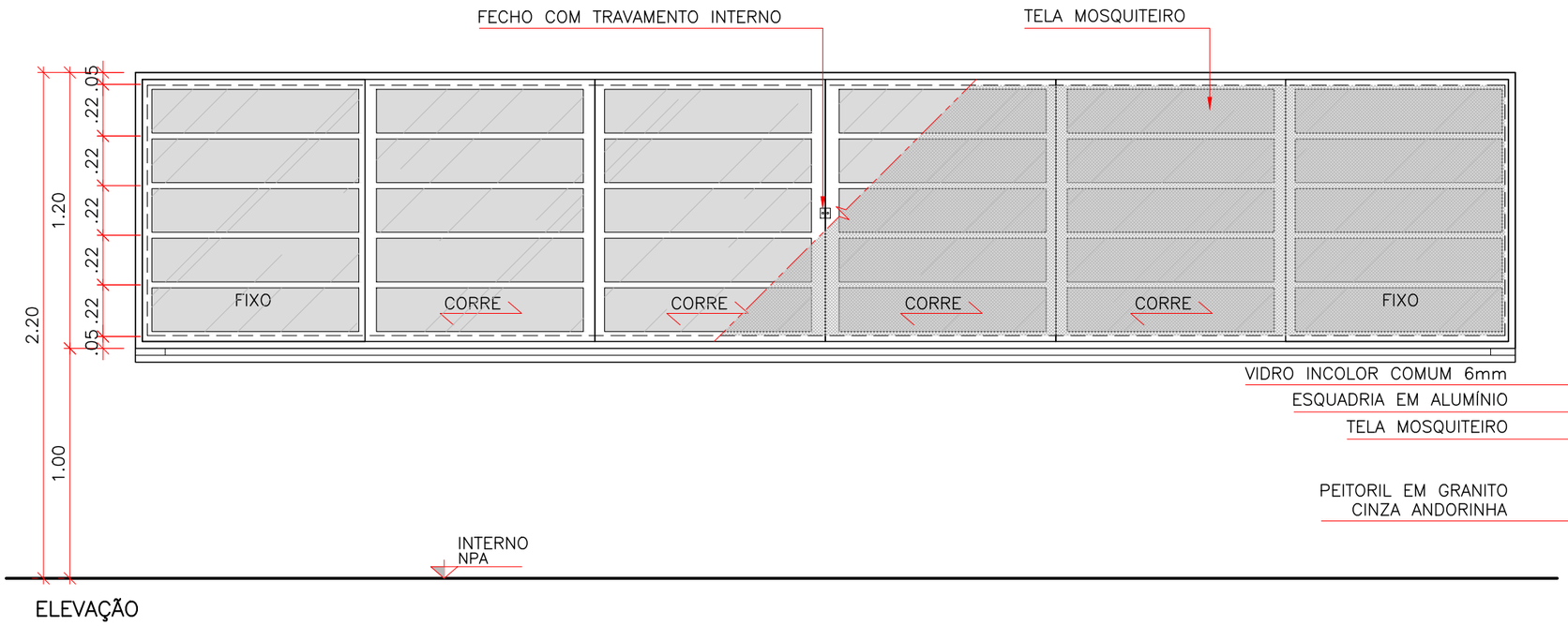

ELEVAÇÃO

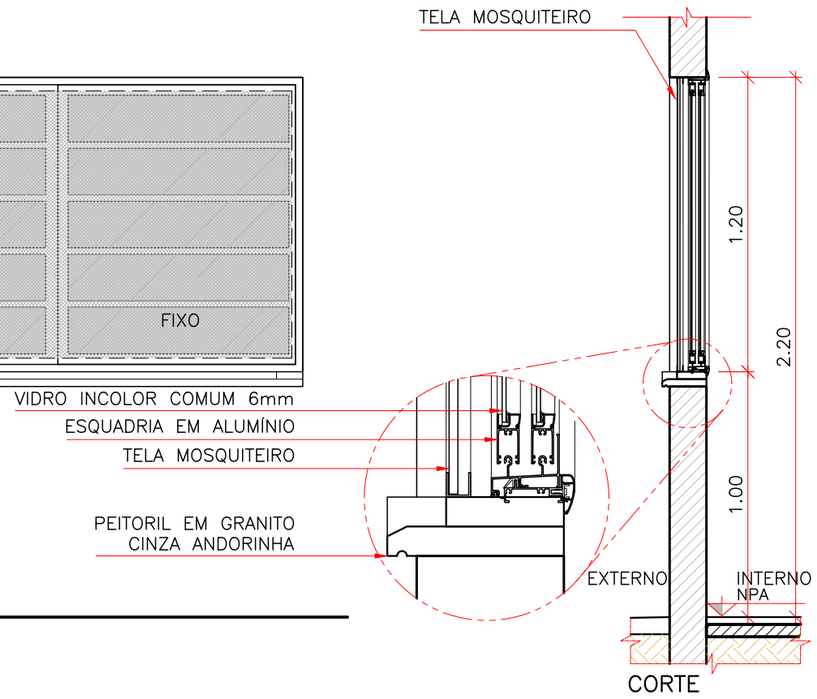

CORTE

* SEGUIR SENTIDO DE ABERTURA CONFORME PROJETO.

FERRAGEM:

SISTEMA CORRER.

BATENTE/FOLHA:

BATENTE EM ALUMÍNIO COM TRILHOS INFERIORES E SUPERIORES, COM GUARNIÇÕES INTERNAS.
4 FOLHAS, 2 FIXAS E 2 DE CORRER EM ALUMÍNIO E VIDRO INCOLOR COMUM, COM TELA MOSQUITEIRO.

CLIENTE

MINISTÉRIO DA SAÚDE

ESPLANADA DOS MINISTÉRIOS, BLOCO "G", SALA 339–A, 3° ANDAR – ED. ANEXO
BRASÍLIA – DF

ESCALA	REVISÃO	NOME DO ARQUIVO	FINALIDADE
1:25	00	1323–ARQ–PE–JA600–R00	☐ COMENTÁRIOS ☐ INFORMAÇÃO ☐ COTAÇÃO ☒ CONSTRUÇÃO

DETALHAMENTO DE ESQUADRIAS

ESQUADRIA:

PA.090

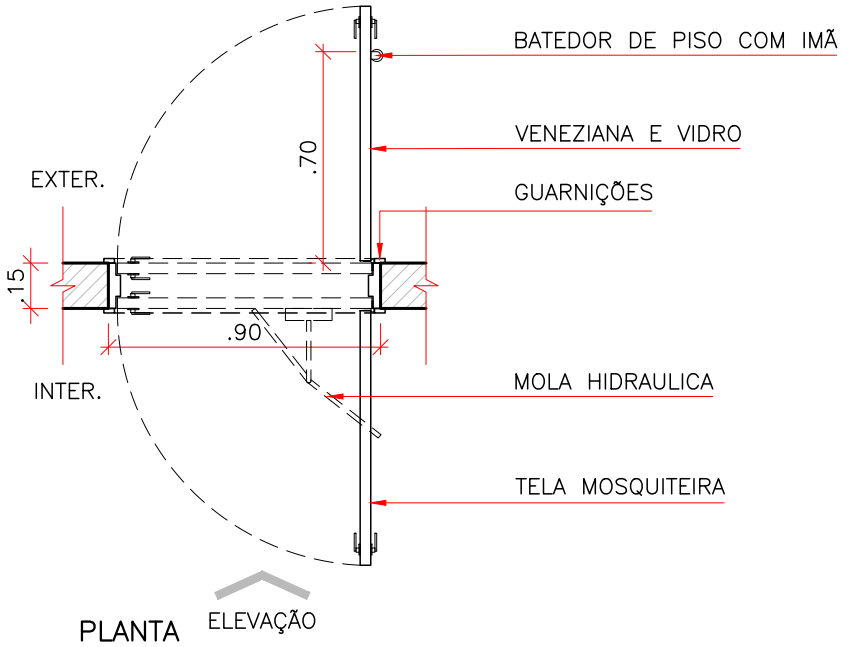

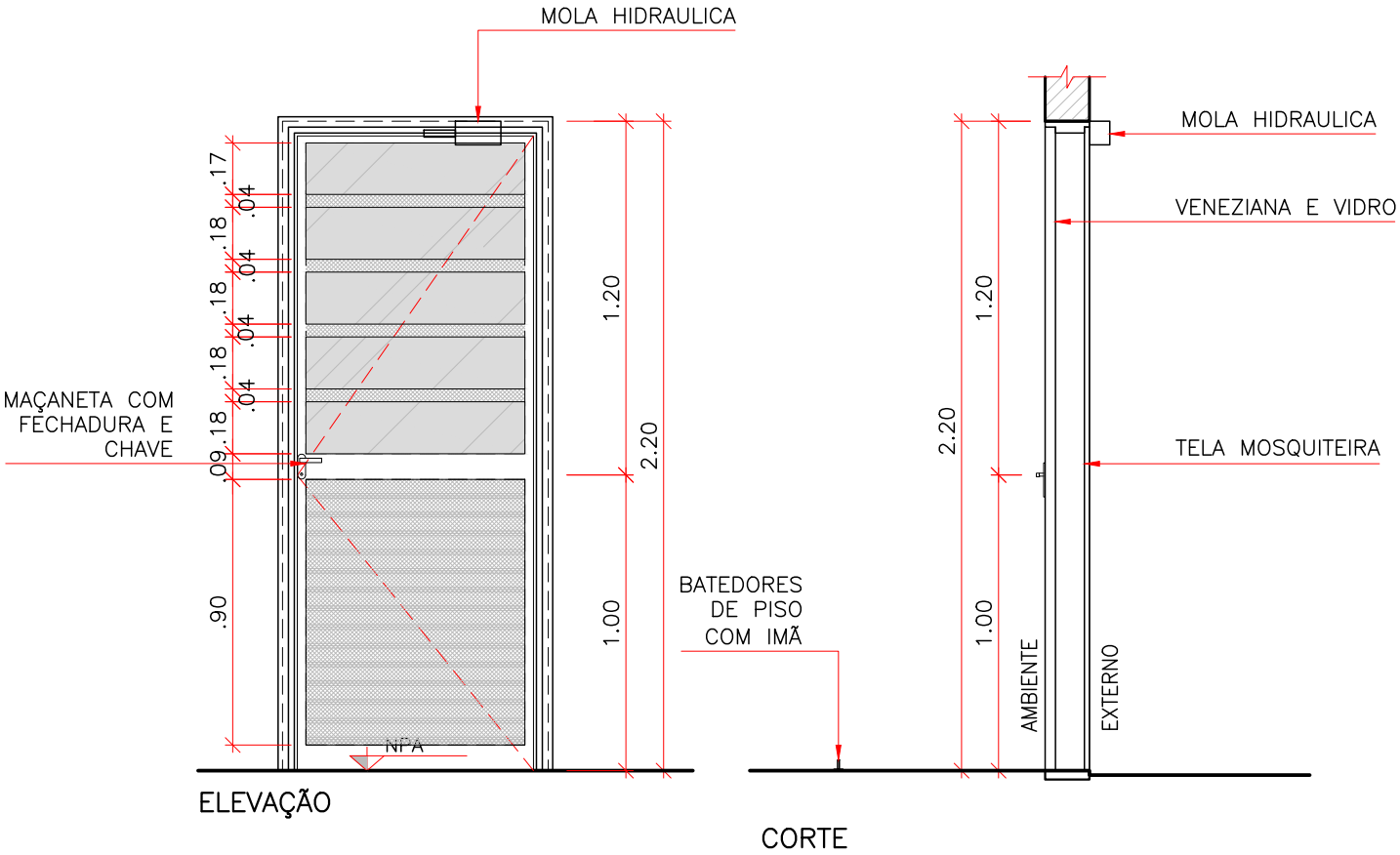

* SEGUIR SENTIDO DE ABERTURA CONFORME PROJETO.

FERRAGEM:

TRÊS DOBRADIÇAS COM ANEL METÁLICO E MAÇANETA COM FECHADURA, MOLA HIDRAULICA E CHAVE PARA FOLHA INTERNA

BATENTE/FOLHA:

FOLHA INTERNA DE ABRIR EM ALUMINIO COM FECHAMENTO EM VIDRO E VENEZIANA EM PINTURA ELETROSTÁTICA BRANCA. FOLHA EXETERNA ALUMÍNIO E TELA.

CLIENTE

MINISTÉRIO DA SAÚDE

ESPLANADA DOS MINISTÉRIOS, BLOCO "G", SALA 339–A, 3° ANDAR – ED. ANEXO
BRASÍLIA – DF

ESCALA	REVISÃO	NOME DO ARQUIVO	FINALIDADE
1:25	00	1323–ARQ–PE–PA090–R00	☐ COMENTÁRIOS ☐ INFORMAÇÃO ☐ COTAÇÃO ☒ CONSTRUÇÃO

DETALHAMENTO DE ESQUADRIAS

ESQUADRIA:

PA.100–A

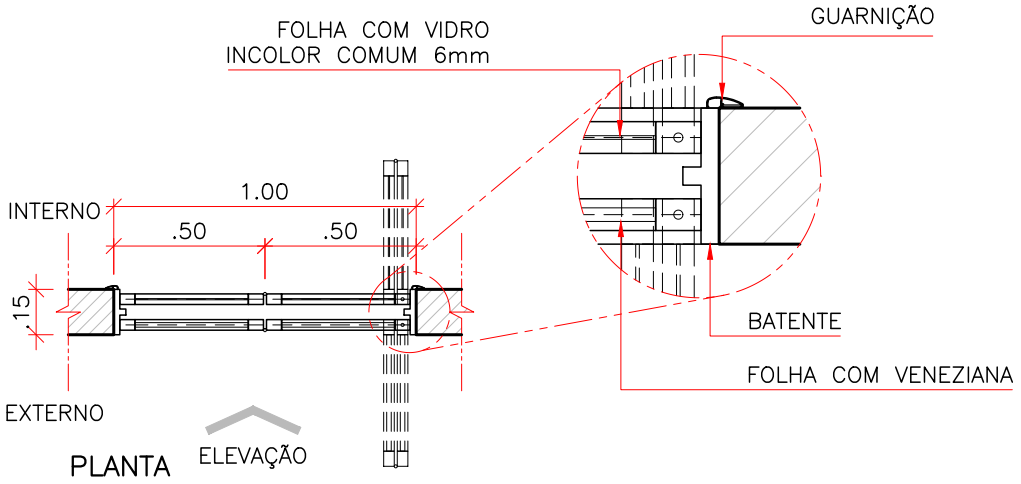

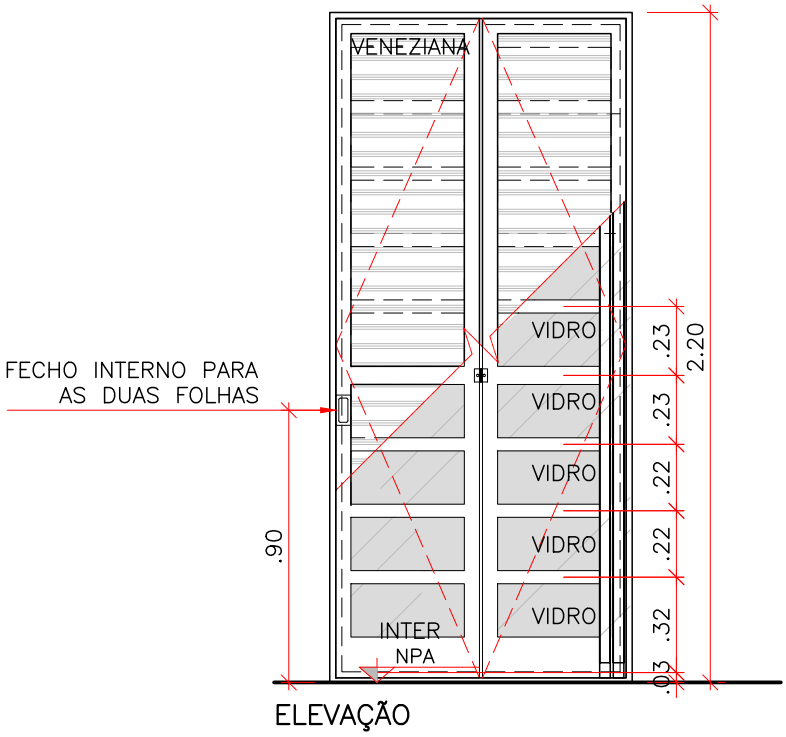

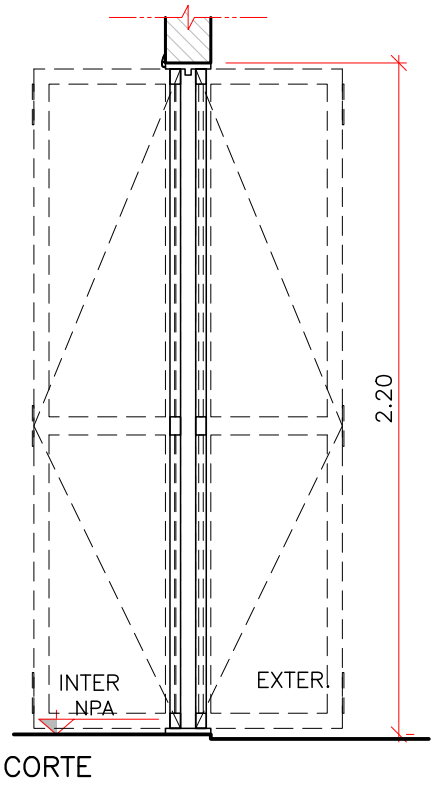

* SEGUIR SENTIDO DE ABERTURA CONFORME PROJETO.

FERRAGEM:

12 DOBRADIÇAS ARTICULADAS.

BATENTE/FOLHA:

FOLHAS ARTICULADAS TIPO VENEZIANA EM ALUMINIO COM ACABAMENTO EM PINTURA ELETROSTÁTICA BRANCA E FOLHAS ARTICULADAS COM VIDRO INCOLOR COMUM DE 6MM.
BATENTE EM ALUMÍNIO COM TRILHOS SUPERIORES E INFERIORES E GUARNIÇÕES INTERNAS.

CLIENTE

MINISTÉRIO DA SAÚDE

ESPLANADA DOS MINISTÉRIOS, BLOCO "G", SALA 339–A, 3° ANDAR – ED. ANEXO
BRASÍLIA – DF

ESCALA	REVISÃO	NOME DO ARQUIVO	FINALIDADE
1:25	00	1323–ARQ–PE–PA100–A–R00	☐ COMENTÁRIOS ☐ INFORMAÇÃO ☐ COTAÇÃO ☒ CONSTRUÇÃO

DETALHAMENTO DE ESQUADRIAS

ESQUADRIA:

PA.100

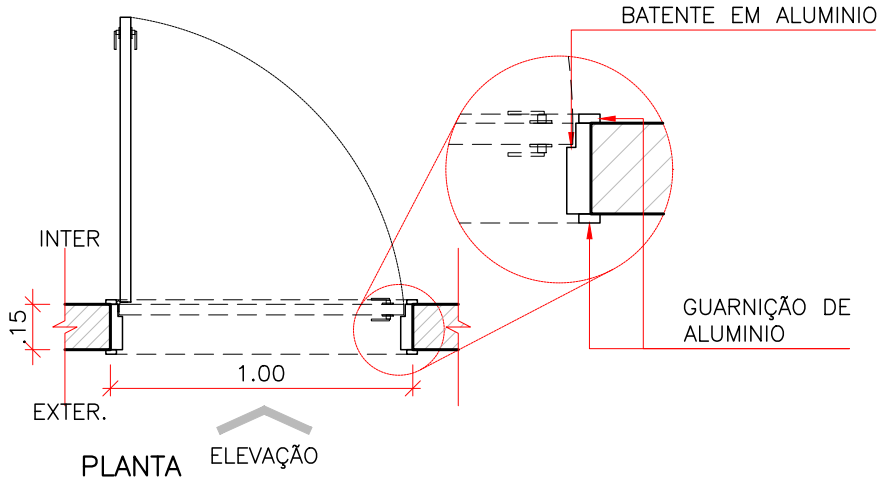

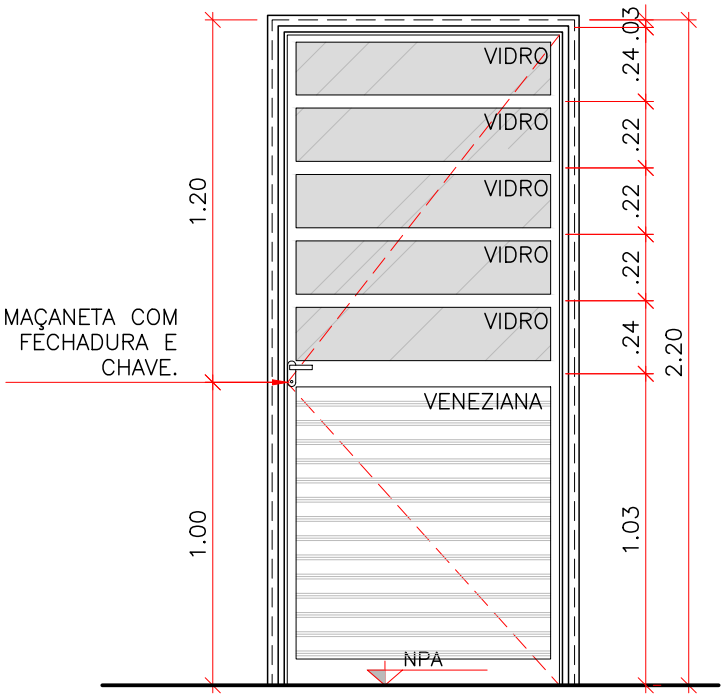

ELEVAÇÃO

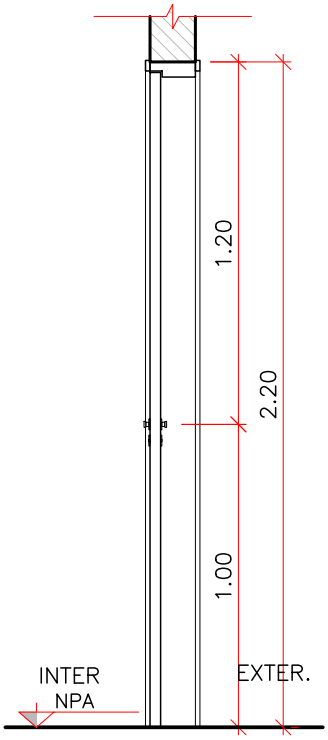

CORTE

* SEGUIR SENTIDO DE ABERTURA CONFORME PROJETO.

FERRAGEM:

TRÊS DOBRADIÇAS COM ANEL METÁLICO E MAÇANETA COM FECHADURA E CHAVE.

BATENTE/FOLHA:

FOLHAS TIPO VENEZIANA E VIDRO INCOLOR COMUM 6mm, DE ABRIR EM ALUMINIO COM ACABAMENTO EM PINTURA ELETROSTÁTICA BRANCA.

BATENTE EM ALUMÍNIO COM GUARNIÇÕES NAS DUAS FACES.

CLIENTE

MINISTÉRIO DA SAÚDE

ESPLANADA DOS MINISTÉRIOS, BLOCO "G", SALA 339–A, 3° ANDAR – ED. ANEXO

BRASÍLIA – DF

ESCALA	REVISÃO	NOME DO ARQUIVO	FINALIDADE
1:25	00	1323–ARQ–PE–PA100–R00	☐ COMENTÁRIOS ☐ INFORMAÇÃO ☐ COTAÇÃO ☒ CONSTRUÇÃO

DETALHAMENTO DE ESQUADRIAS

ESQUADRIA:

PA.120

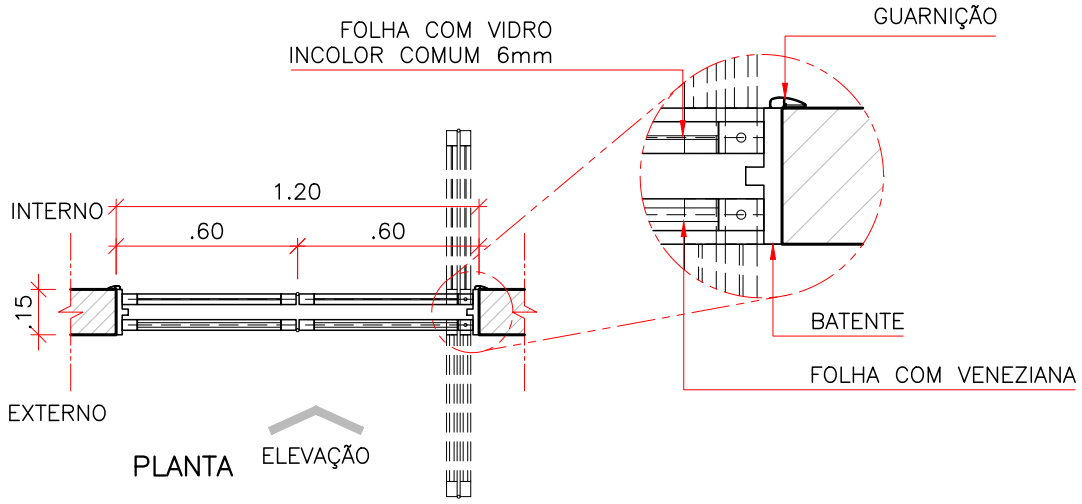

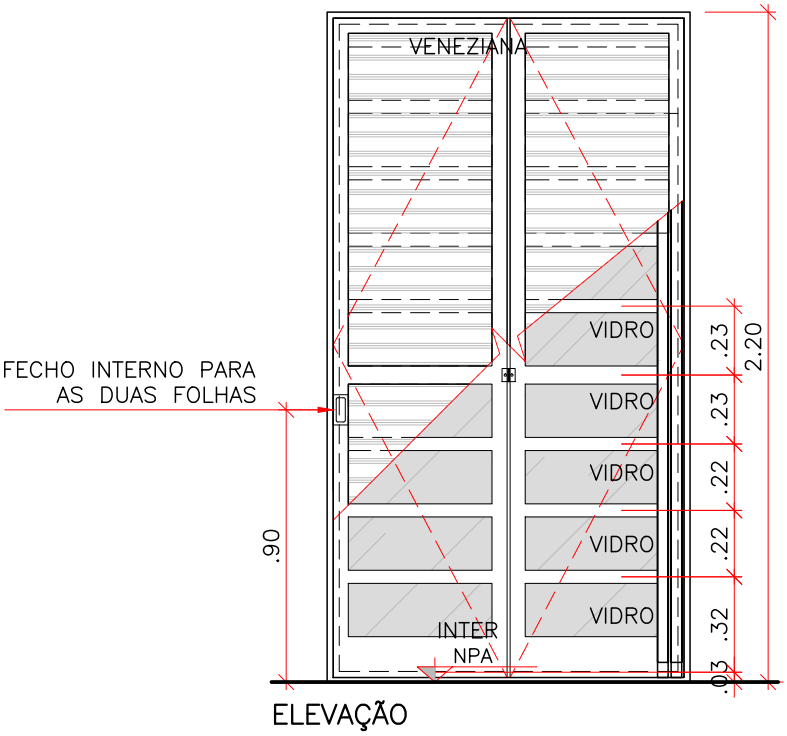

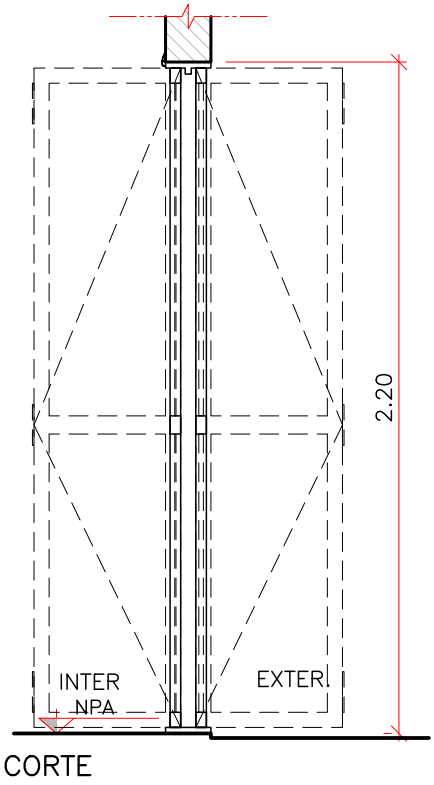

* SEGUIR SENTIDO DE ABERTURA CONFORME PROJETO.

FERRAGEM:

12 DOBRADIÇAS ARTICULADAS.

BATENTE/FOLHA:

FOLHAS ARTICULADAS TIPO VENEZIANA EM ALUMINIO COM ACABAMENTO EM PINTURA ELETROSTÁTICA BRANCA E FOLHAS ARTICULADAS COM VIDRO INCOLOR COMUM DE 6MM.
BATENTE EM ALUMÍNIO COM TRILHOS SUPERIORES E INFERIORES E GUARNIÇÕES INTERNAS.

CLIENTE

MINISTÉRIO DA SAÚDE

ESPLANADA DOS MINISTÉRIOS, BLOCO "G", SALA 339–A, 3° ANDAR – ED. ANEXO
BRASÍLIA – DF

ESCALA	REVISÃO	NOME DO ARQUIVO	FINALIDADE
1:25	00	1323–ARQ–PE–PA120–R00	☐ COMENTÁRIOS ☐ INFORMAÇÃO ☐ COTAÇÃO ☒ CONSTRUÇÃO

DETALHAMENTO DE ESQUADRIAS

ESQUADRIA:

PA.180–A

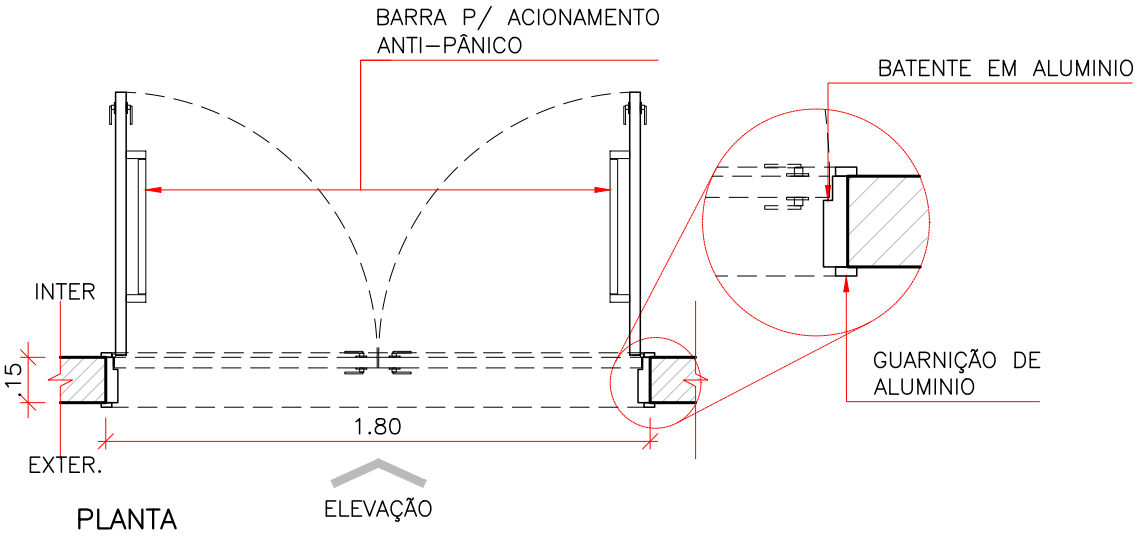

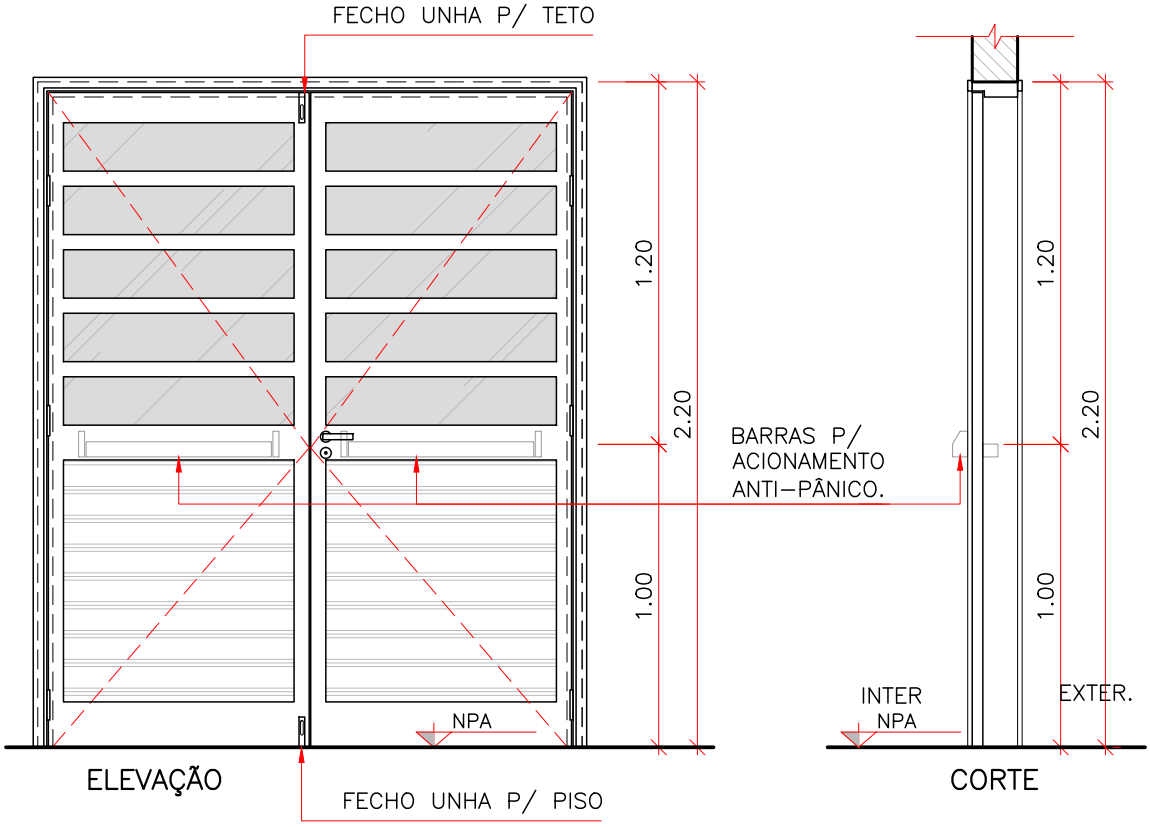

* SEGUIR SENTIDO DE ABERTURA CONFORME PROJETO.

FERRAGEM:

SEIS DOBRADIÇAS COM ANEL METÁLICO E MAÇANETA COM FECHADURA E CHAVE E FECHOS TIPO "UNHA" PISO E TETO.

BATENTE/FOLHA:

2 FOLHAS TIPO VENEZIANA E VIDRO DE ABRIR EM ALUMINIO COM ACABAMENTO EM PINTURA ELETROSTÁTICA BRANCA, BATENTE EM ALUMÍNIO COM GUARNIÇÕES

CLIENTE

MINISTÉRIO DA SAÚDE

ESPLANADA DOS MINISTÉRIOS, BLOCO "G", SALA 339–A, 3° ANDAR – ED. ANEXO

PA.180

ESCALA	REVISÃO	NOME DO ARQUIVO	FINALIDADE
1:25	00	1323–ARQ–PE–PA180–A–R00	☐ COMENTÁRIOS ☐ INFORMAÇÃO ☐ COTAÇÃO ☒ CONSTRUÇÃO

DETALHAMENTO DE ESQUADRIAS

ESQUADRIA:

PA.180

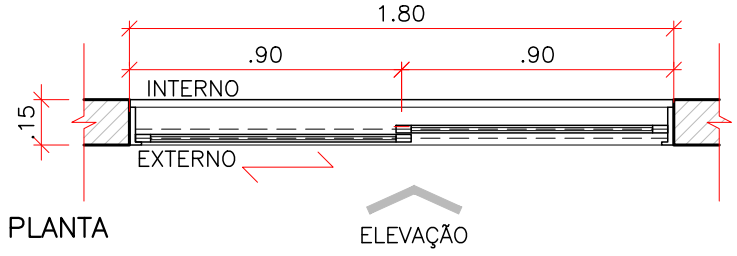

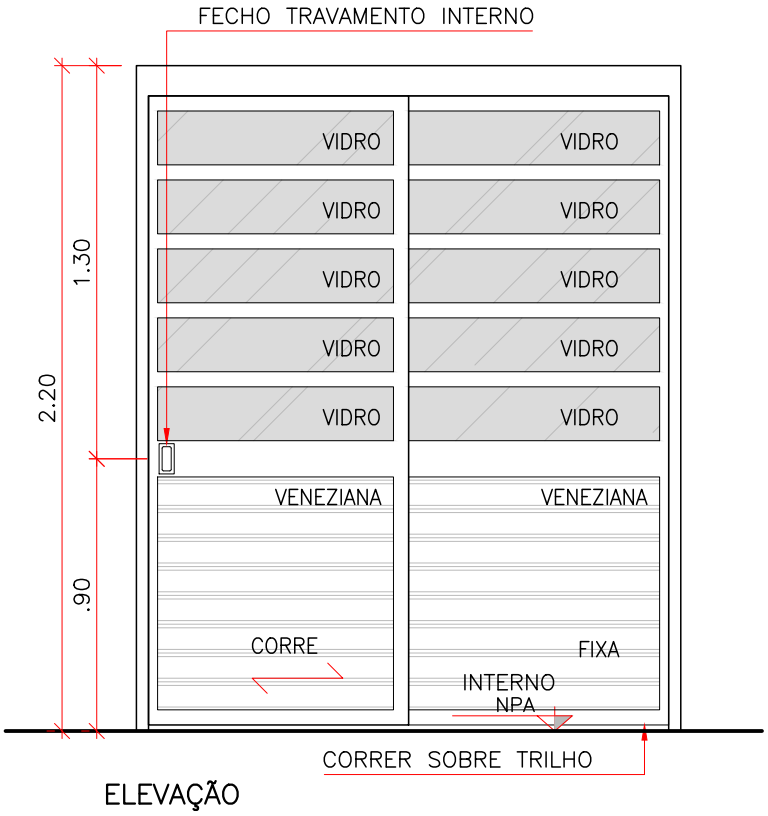

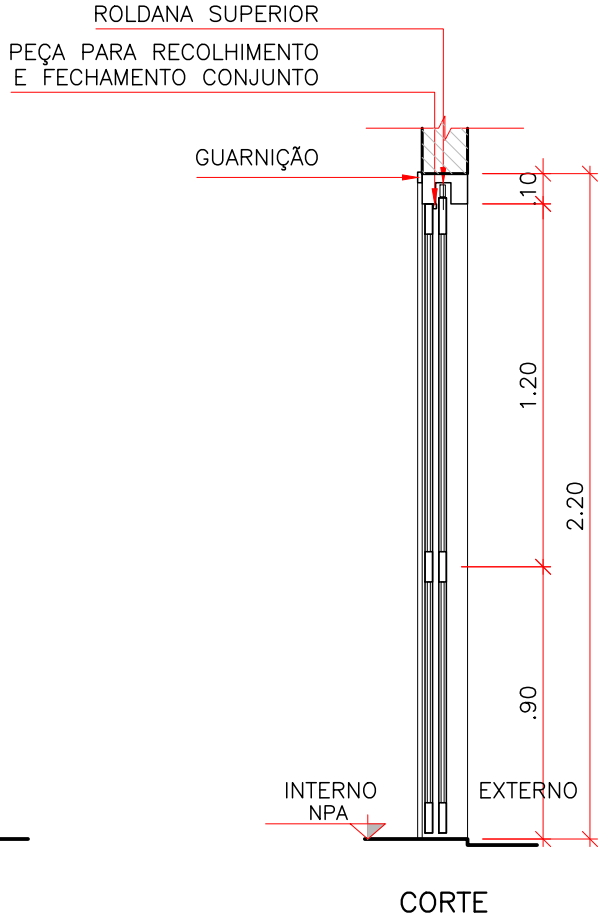

* SEGUIR SENTIDO DE ABERTURA CONFORME PROJETO.

FERRAGEM:

SISTEMA DE CORRER METÁLICO E DOIS FECHOS UNHA TRAVAMENTO INTERNO.

BATENTE/FOLHA:

2 FOLHAS, DE CORRER EM VENEZIANA E VIDRO INCOLOR COMUM COM ACABAMENTO EM PINTURA ELETROSTÁTICA BRANCA, BATENTE ALUMÍNIO COM GRUARNIÇÕES INTERNAS, COM TRILHO SUPERIOR E INFERIOR

CLIENTE

MINISTÉRIO DA SAÚDE

ESPLANADA DOS MINISTÉRIOS, BLOCO "G", SALA 339–A, 3° ANDAR – ED. ANEXO

BRASÍLIA – DF

ESCALA	REVISÃO	NOME DO ARQUIVO	FINALIDADE
1:25	00	1323–ARQ–PE–PA180–R00	☐ COMENTÁRIOS ☐ INFORMAÇÃO ☐ COTAÇÃO ☒ CONSTRUÇÃO

DETALHAMENTO DE ESQUADRIAS

ESQUADRIA:

PA.200

VERRONI

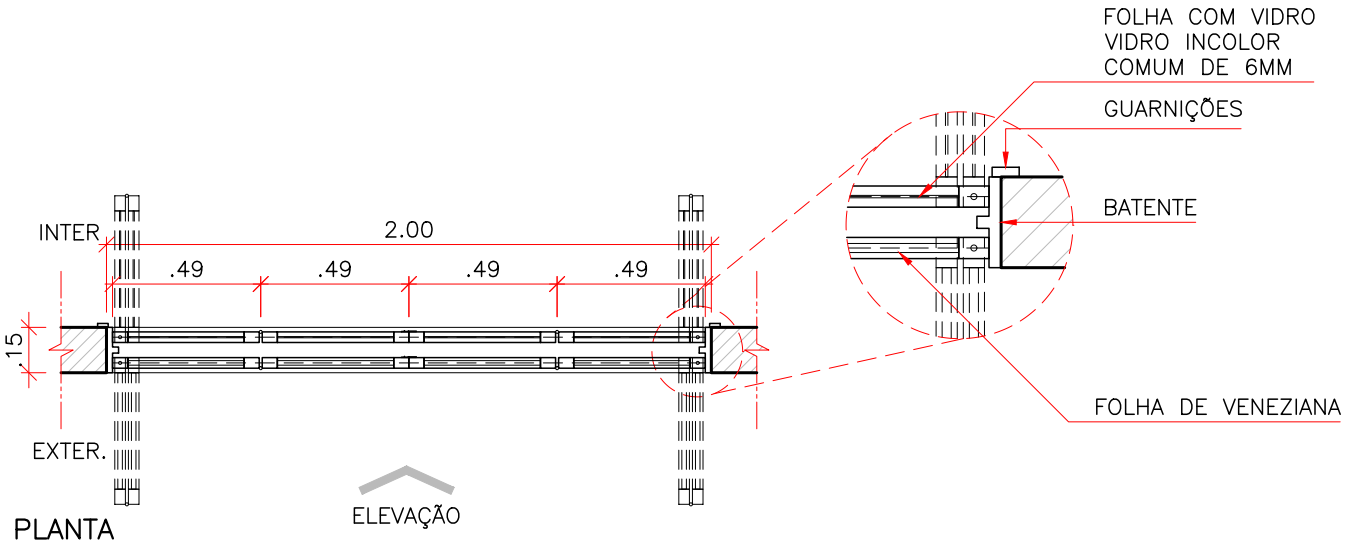

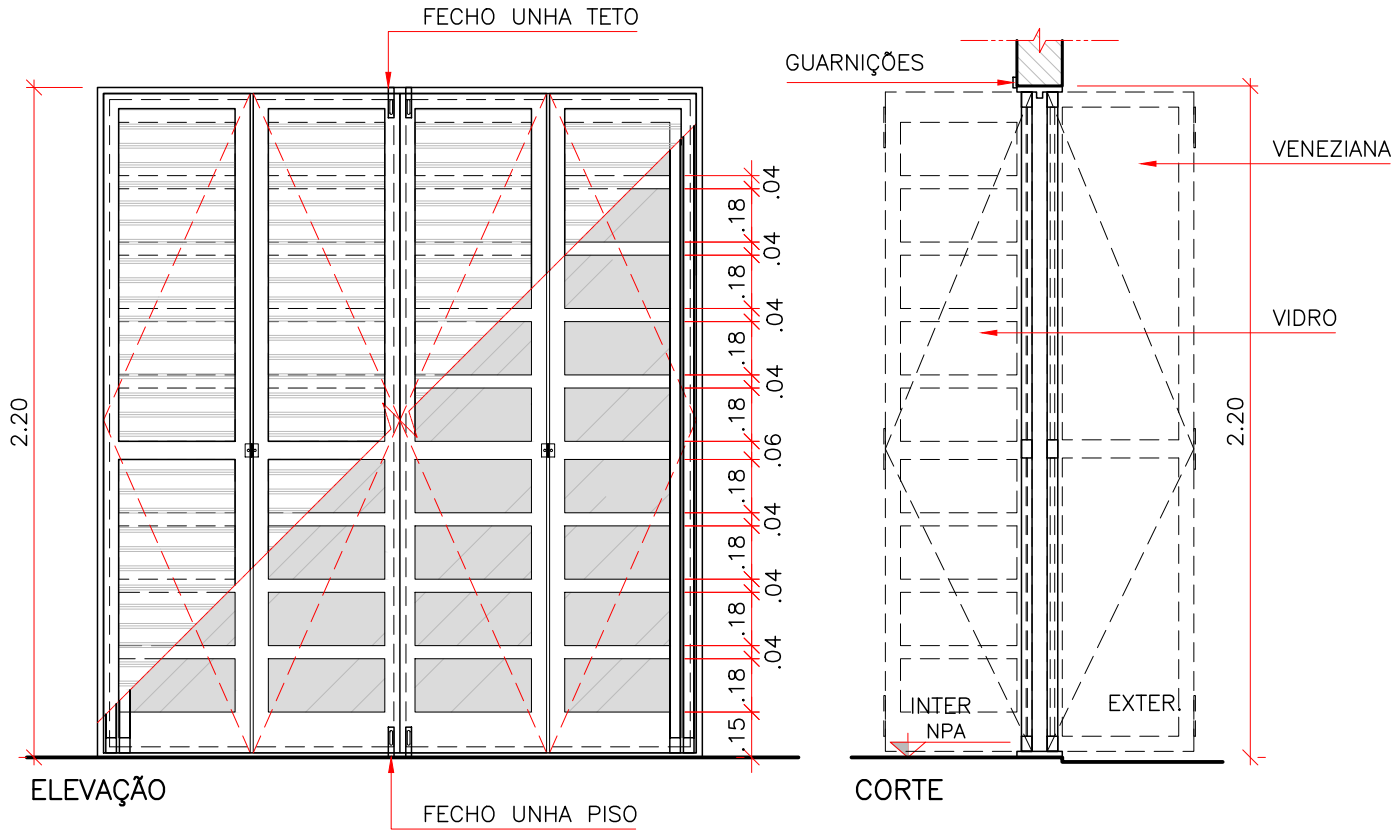

* SEGUIR SENTIDO DE ABERTURA CONFORME PROJETO.

FERRAGEM:

12 DOBRADIÇAS ARTICULADAS, DOIS FECHOS TIPO "UNHA" PISO E DOIS FECHOS TIPO "UNHA" TETO.

BATENTE/FOLHA:

FOLHAS ARTICULADAS TIPO VENEZIANA EM ALUMINIO/ VIDRO COM ACABAMENTO EM PINTURA ELETROSTÁTICA BRANCA E FOLHAS ARTICULADAS COM VIDRO INCOLOR COMUM DE 6MM. BATENTES EM ALUMÍNIO COM TRILHO SUPERIOR E INF. COM GUARNIÇÕES INTERNAS.

CLIENTE

MINISTÉRIO DA SAÚDE

ESPLANADA DOS MINISTÉRIOS, BLOCO "G", SALA 339–A, 3° ANDAR – ED. ANEXO
BRASÍLIA – DF

ESCALA	REVISÃO	NOME DO ARQUIVO	FINALIDADE
1:25	00	1323–ARQ–PE–PA200–R00	☐ COMENTÁRIOS ☐ INFORMAÇÃO ☐ COTAÇÃO ☒ CONSTRUÇÃO

DETALHAMENTO DE ESQUADRIAS

ESQUADRIA:

PA.240

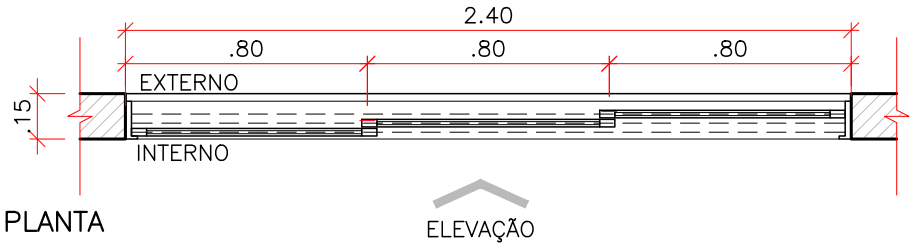

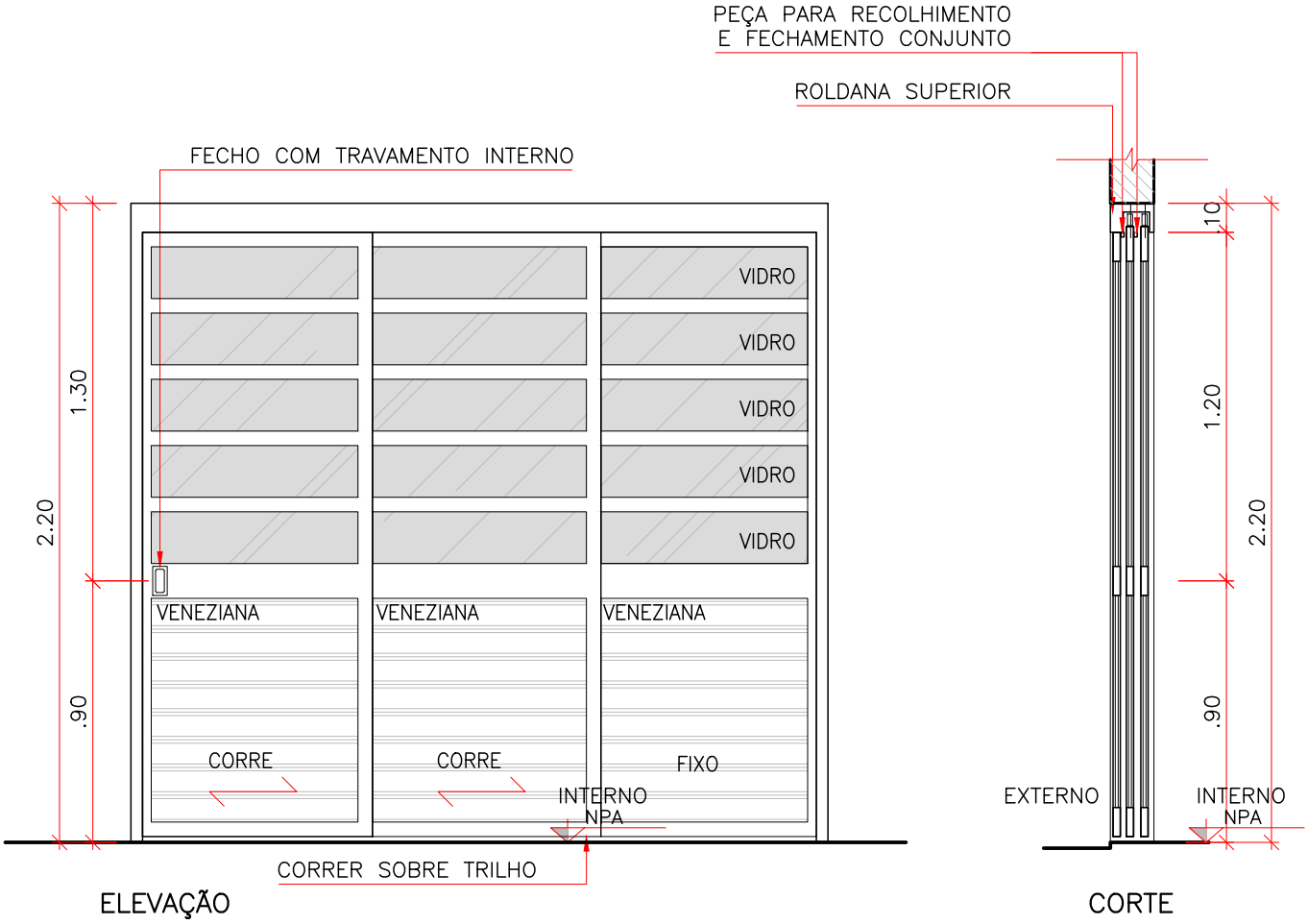

* SEGUIR SENTIDO DE ABERTURA CONFORME PROJETO.

FERRAGEM:

CORRER DE ALUMÍNIO E FECHO UNHA TRAVAMENTO INTERNO.

BATENTE/FOLHA:

3 FOLHAS, DE CORRER EM VENEZIANA E VIDRO INCOLOR COMUM COM ACABAMENTO EM PINTURA ELETROSTÁTICA BRANCA, BATENTE ALUMÍNIO COM GRUARNIÇÕES INTERNAS, COM TRILHO SUPERIOR E INFERIOR

CLIENTE

MINISTÉRIO DA SAÚDE

ESPLANADA DOS MINISTÉRIOS, BLOCO "G", SALA 339–A, 3° ANDAR – ED. ANEXO

BRASÍLIA – DF

ESCALA	REVISÃO	NOME DO ARQUIVO	FINALIDADE
1:25	00	1323–ARQ–PE–PA240–R02	☐ COMENTÁRIOS ☐ INFORMAÇÃO ☐ COTAÇÃO ☒ CONSTRUÇÃO

DETALHAMENTO DE ESQUADRIAS

ESQUADRIA:

PA.300

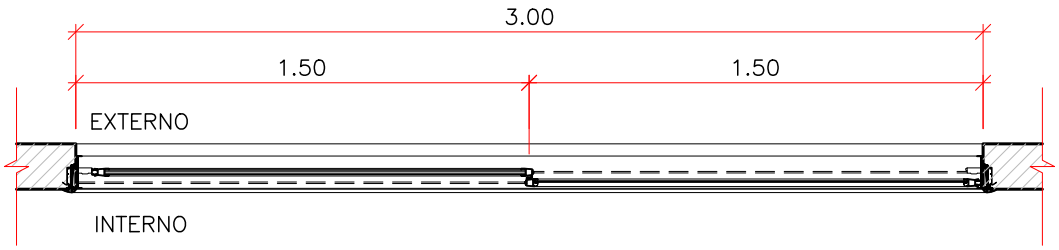

PLANTA

ELEVAÇÃO

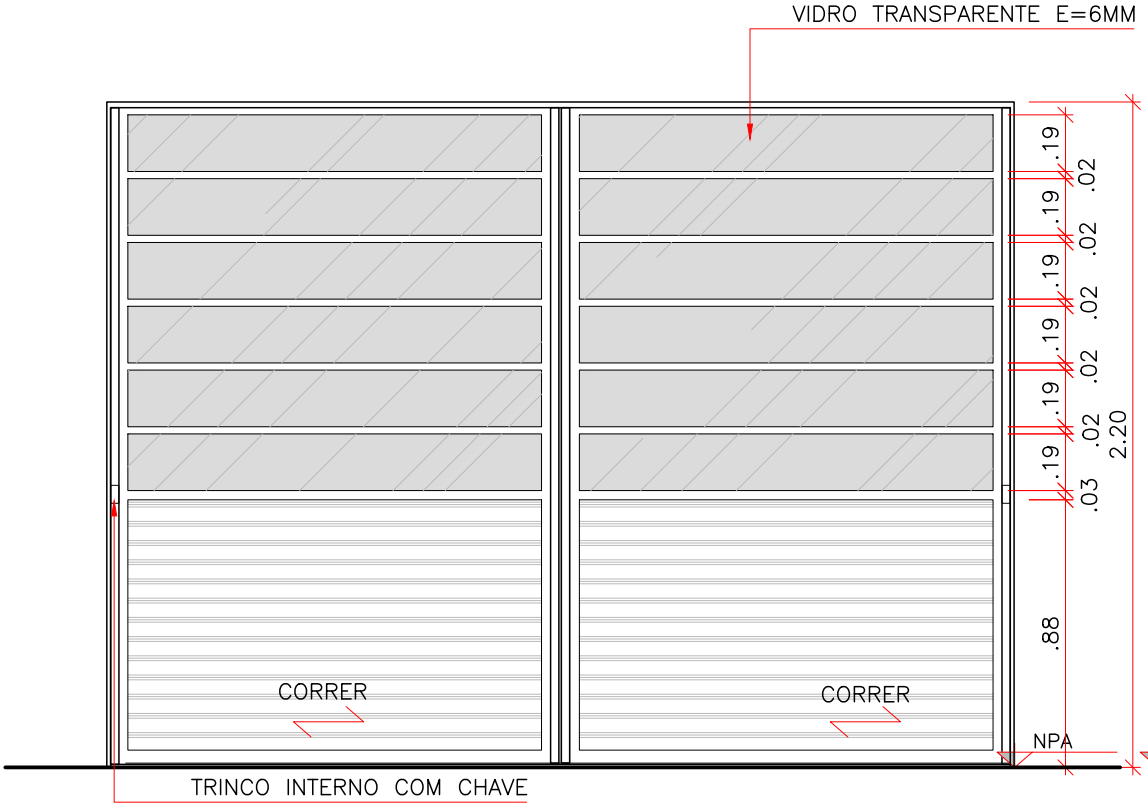

ELEVAÇÃO

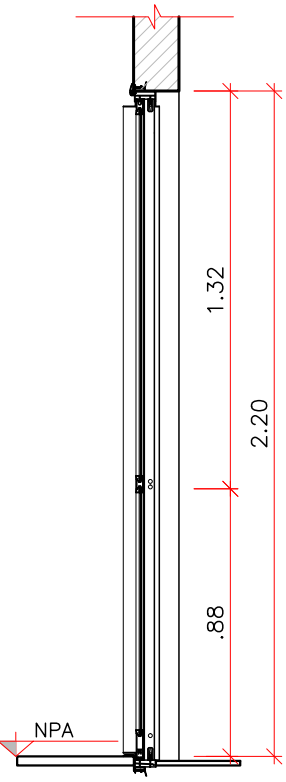

CORTE

* SEGUIR SENTIDO DE ABERTURA CONFORME PROJETO.

FERRAGEM:

CORRER DE ALUMINÍO E TRINCO INTERNO COM CHAVE

BATENTE/FOLHA:

2 FOLHAS, DE CORRER EM VENEZIANA E VIDRO INCOLOR COMUM COM ACABAMENTO EM PINTURA ELETROSTÁTICA BRANCA, BATENTE ALUMÍNIO COM GRUARNIÇÕES INTERNAS, COM TRILHO SUPERIOR E INFERIOR

CLIENTE

MINISTÉRIO DA SAÚDE

ESPLANADA DOS MINISTÉRIOS, BLOCO "G", SALA 339–A, 3° ANDAR – ED. ANEXO

BRASÍLIA – DF

ESCALA	REVISÃO	NOME DO ARQUIVO	FINALIDADE
1:25	00	1323–ARQ–PE–PA300–R00	☐ COMENTÁRIOS ☐ INFORMAÇÃO ☐ COTAÇÃO ☒ CONSTRUÇÃO

DETALHAMENTO DE ESQUADRIAS

ESQUADRIA:

PA.320

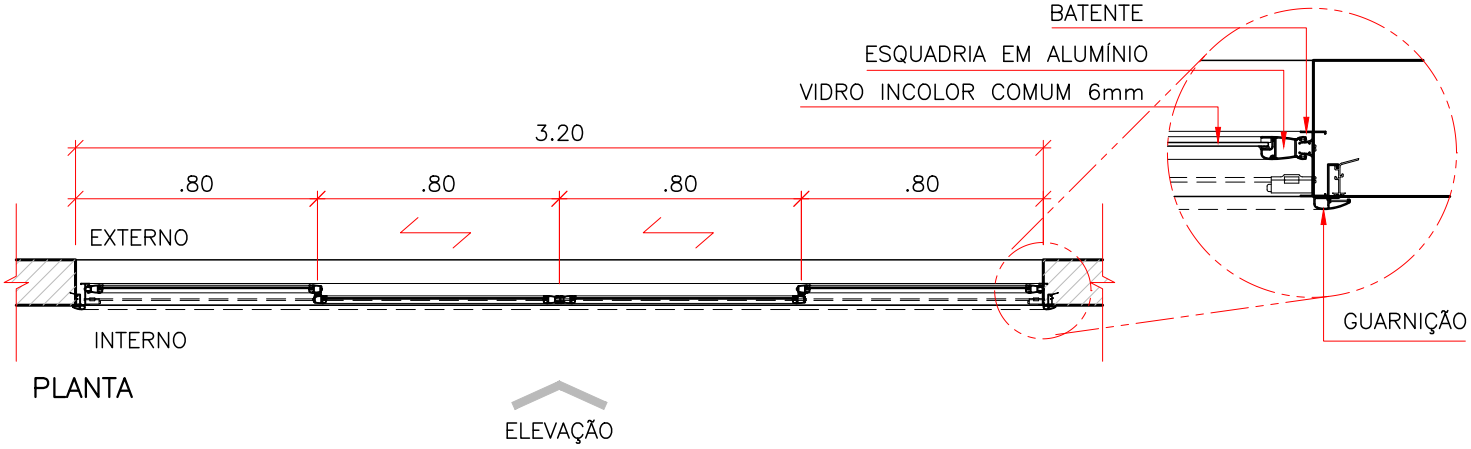

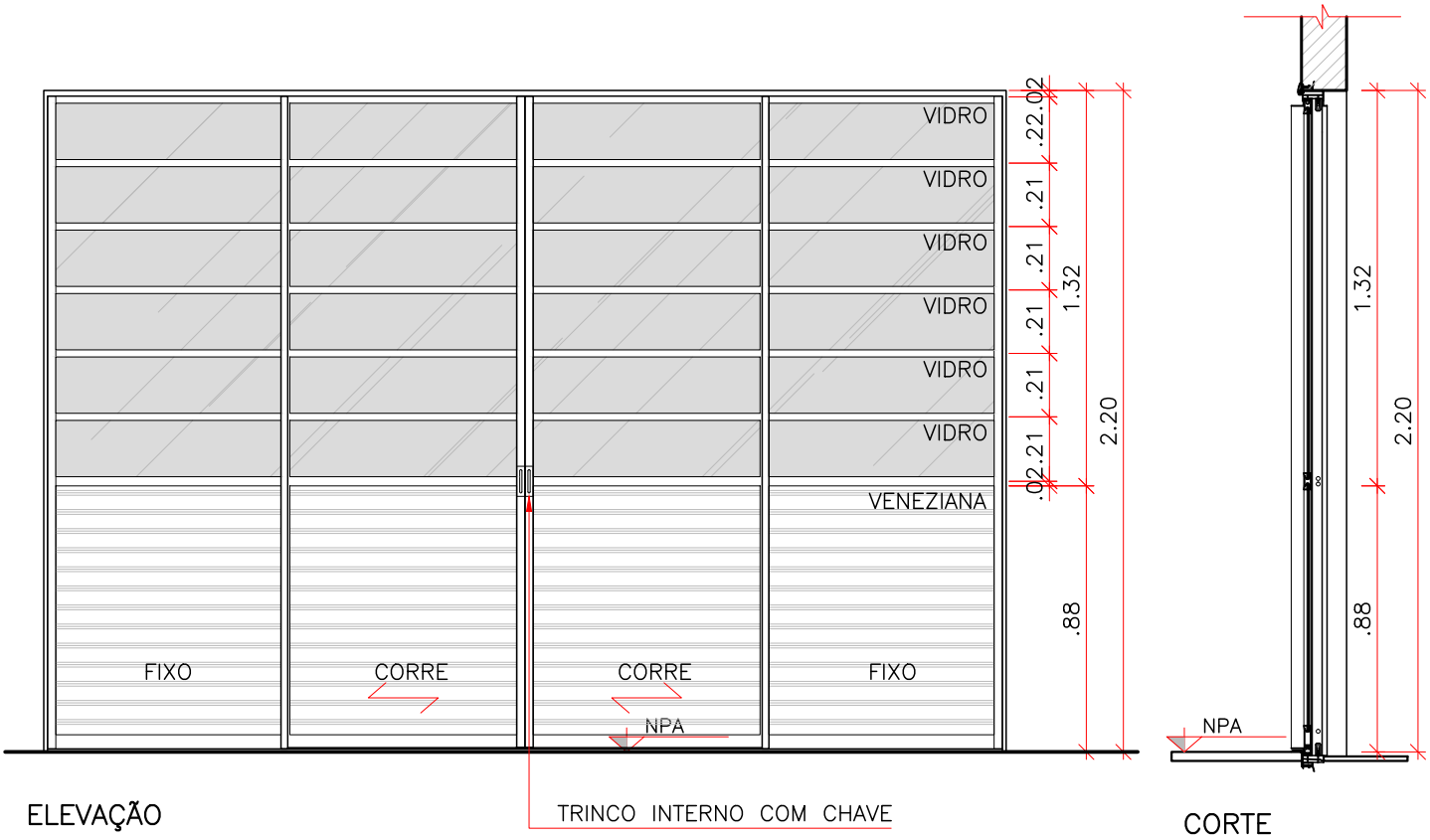

* SEGUIR SENTIDO DE ABERTURA CONFORME PROJETO.

FERRAGEM:

SISTEMA DE CORRER.
TRINCO INTERNO COM CHAVE.

BATENTE/FOLHA:

2 FOLHAS DE CORRER, 2 FOLHAS FIXAS, EM VENEZIANA E VIDRO INCOLOR COMUM 6mm COM ACABAMENTO EM PINTURA ELETROSTÁTICA BRANCA.
BATENTE E GUARNIÇÃO INTERNA EM ALUMÍNIO.
TRILHO SUPERIOR E INFERIOR.

CLIENTE

MINISTÉRIO DA SAÚDE

ESPLANADA DOS MINISTÉRIOS, BLOCO "G", SALA 339–A, 3° ANDAR – ED. ANEXO
BRASÍLIA – DF

ESCALA	REVISÃO	NOME DO ARQUIVO	FINALIDADE
1:25	00	1323–ARQ–PE–PA320–R00	☐ COMENTÁRIOS ☐ INFORMAÇÃO ☐ COTAÇÃO ☒ CONSTRUÇÃO

DETALHAMENTO DE ESQUADRIAS

ESQUADRIA:

PA.400–A

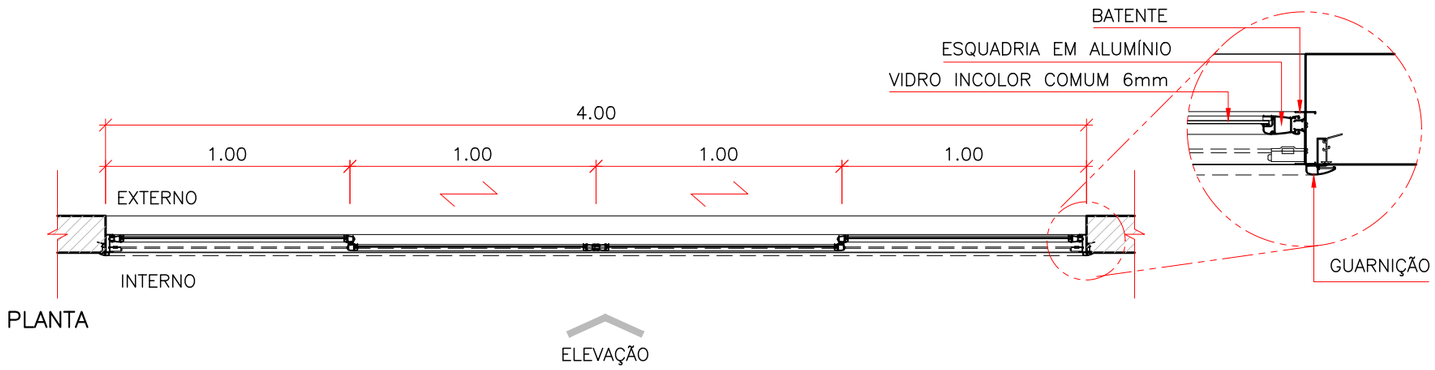

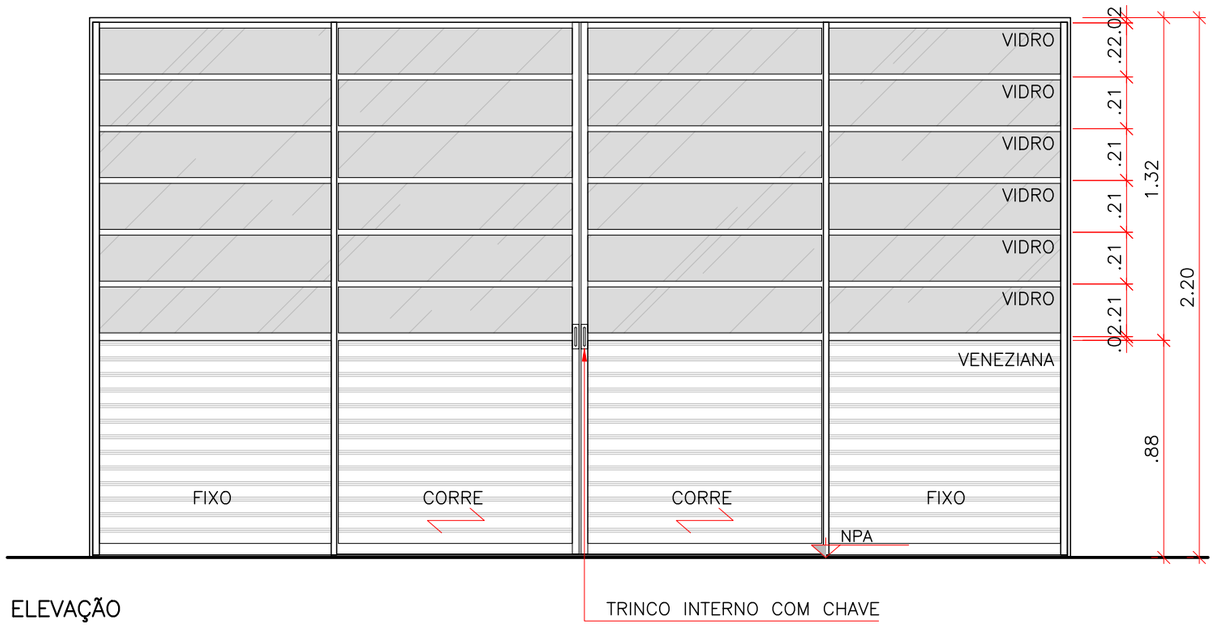

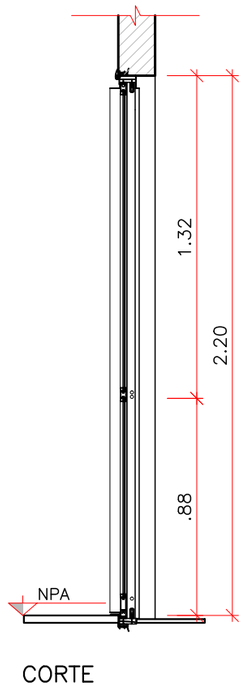

* SEGUIR SENTIDO DE ABERTURA CONFORME PROJETO.

FERRAGEM:

SISTEMA DE CORRER.
TRINCO INTERNO COM CHAVE.

BATENTE/FOLHA:

2 FOLHAS DE CORRER, 2 FOLHAS FIXAS, EM VENEZIANA E VIDRO INCOLOR COMUM 6mm COM ACABAMENTO EM PINTURA ELETROSTÁTICA BRANCA.
BATENTE E GUARNIÇÃO INTERNA EM ALUMÍNIO.
TRILHO SUPERIOR E INFERIOR.

CLIENTE

MINISTÉRIO DA SAÚDE

ESPLANADA DOS MINISTÉRIOS, BLOCO "G", SALA 339–A, 3° ANDAR – ED. ANEXO
BRASÍLIA – DF

ESCALA	REVISÃO	NOME DO ARQUIVO
1:25	00	1323–ARQ–PE–PA400–A–R00

FINALIDADE

☒ COMENTÁRIOS ☐ INFORMAÇÃO ☐ COTAÇÃO ☐ CONSTRUÇÃO

DETALHAMENTO DE ESQUADRIAS

ESQUADRIA:

PA.400

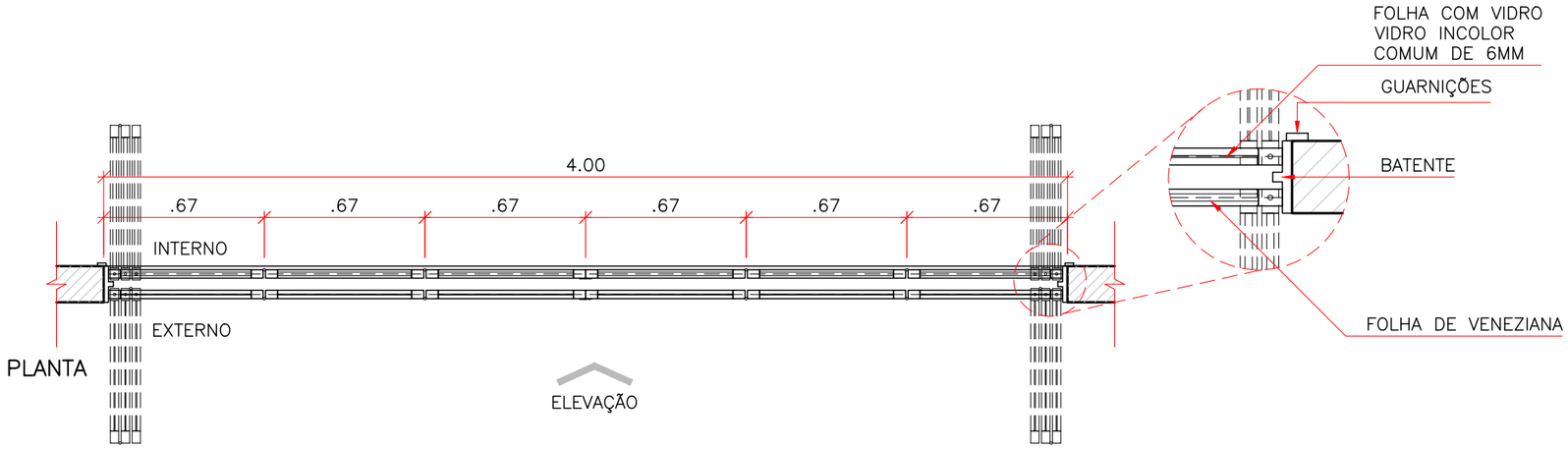

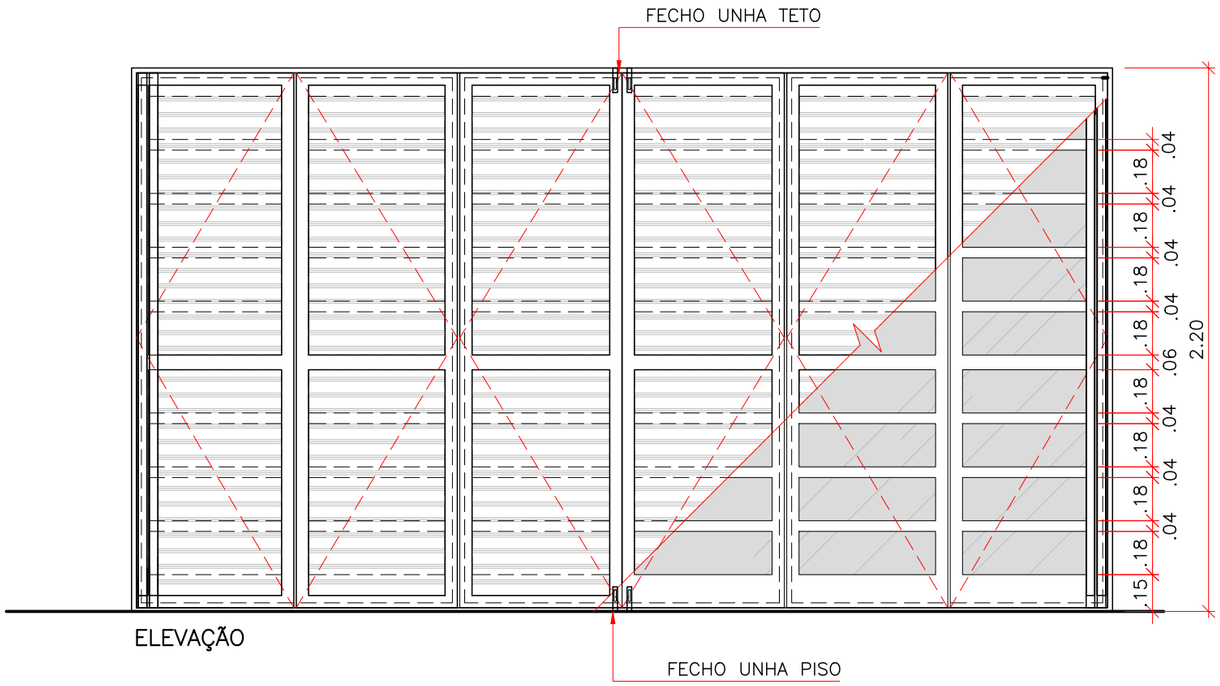

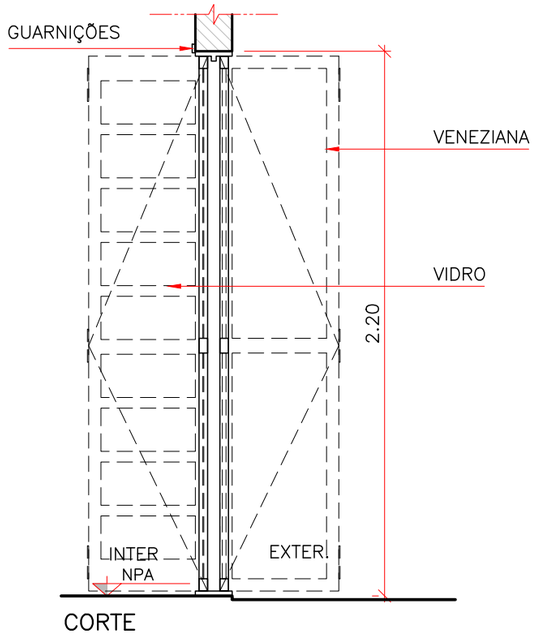

* SEGUIR SENTIDO DE ABERTURA CONFORME PROJETO.

FERRAGEM:

18 DOBRADIÇAS ARTICULADAS, DOIS FECHOS TIPO "UNHA" PISO E DOIS FECHOS TIPO "UNHA" TETO.

BATENTE/FOLHA:

FOLHAS ARTICULADAS TIPO VENEZIANA EM ALUMINIO/ VIDRO COM ACABAMENTO EM PINTURA ELETROSTÁTICA BRANCA E FOLHAS ARTICULADAS COM VIDRO INCOLOR COMUM DE 6MM. BATENTES EM ALUMÍNIO COM TRILHO SUPERIOR E INF. COM GUARNIÇÕES INTERNAS.

CLIENTE

MINISTÉRIO DA SAÚDE

ESPLANADA DOS MINISTÉRIOS, BLOCO "G", SALA 339–A, 3° ANDAR – ED. ANEXO
BRASÍLIA – DF

ESCALA	REVISÃO	NOME DO ARQUIVO
1:25	00	1323–ARQ–PE–PA400–R00

FINALIDADE

☒ COMENTÁRIOS ☐ INFORMAÇÃO ☐ COTAÇÃO ☐ CONSTRUÇÃO

DETALHAMENTO DE ESQUADRIAS

ESQUADRIA:

PD.080

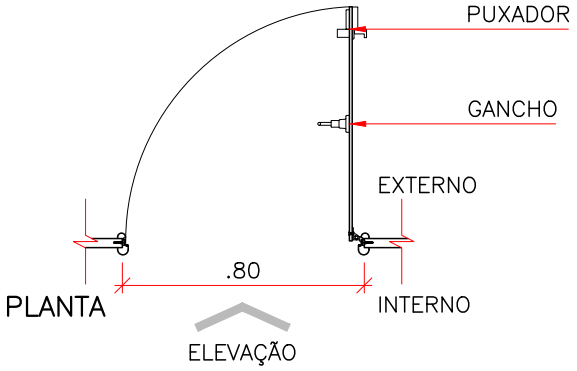

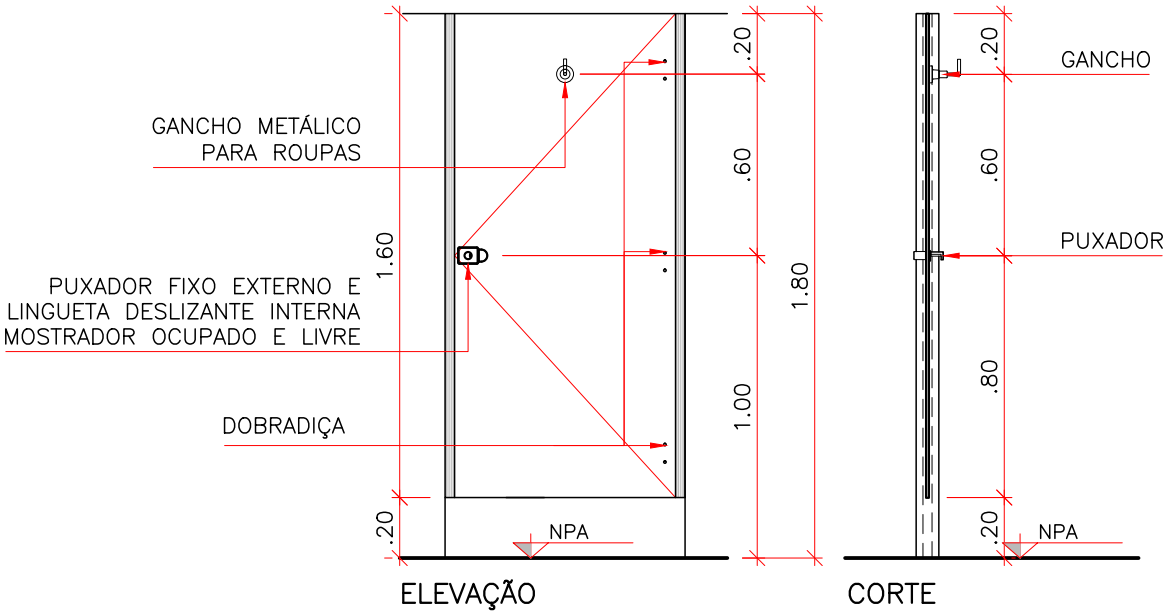

* SEGUIR SENTIDO DE ABERTURA CONFORME PROJETO.

FERRAGEM:

TRÊS DOBRADIÇAS SISTEMA DE FECHAMENTO AUTOMÁTICO TIPO PALMELA, PUXADOR FIXO EXTERNO E LINGUETA DESLIZANTE INTERNA, MOSTRADOR OCUPADO E LIVRE E GANCHO METÁLICO PARA ROUPAS.

BATENTE/FOLHA:

BATENTE EM PERFIL DE ALUMÍNIO ANODIZADO NA COR NATURAL NAS LATERAIS/ FOLHA EM LAMINADO MELAMÍNICO ESTRUTURAL TS, COM ACABAMENTO TEXTURIZADO DUPLA FACE

CLIENTE

MINISTÉRIO DA SAÚDE

ESPLANADA DOS MINISTÉRIOS, BLOCO "G", SALA 339–A, 3° ANDAR – ED. ANEXO
BRASÍLIA – DF

ESCALA	REVISÃO	NOME DO ARQUIVO	FINALIDADE
1:25	00	1323–ARQ–PE–PD080–R00	☐ COMENTÁRIOS ☐ INFORMAÇÃO ☐ COTAÇÃO ☒ CONSTRUÇÃO

DETALHAMENTO DE ESQUADRIAS

ESQUADRIA:

PD.100

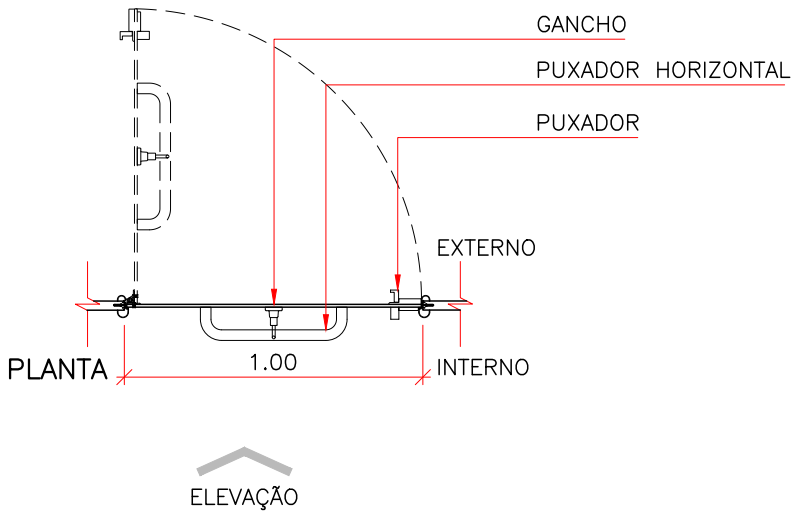

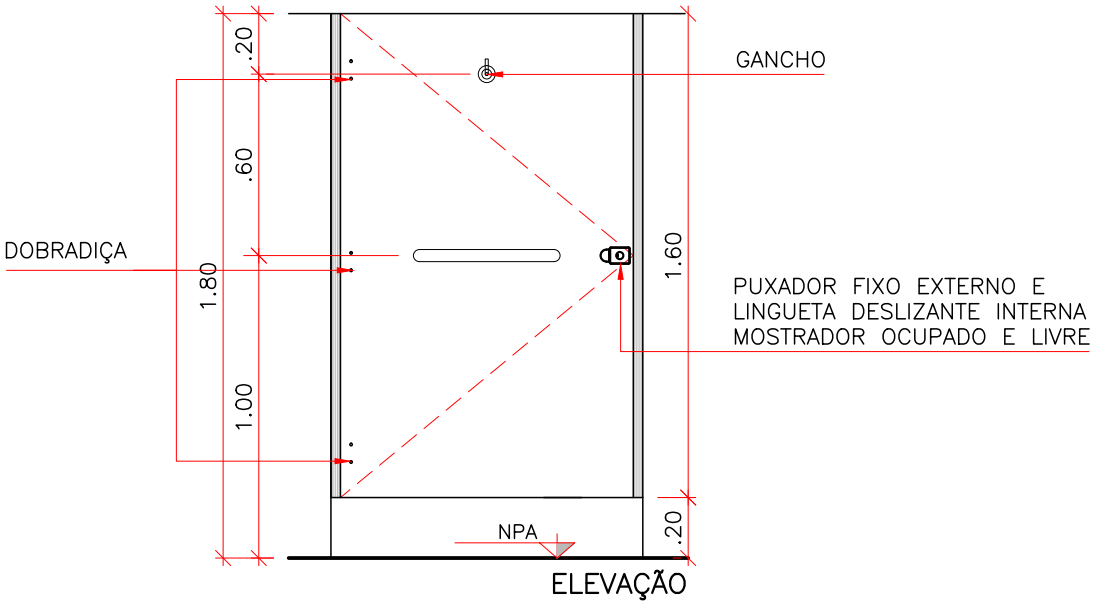

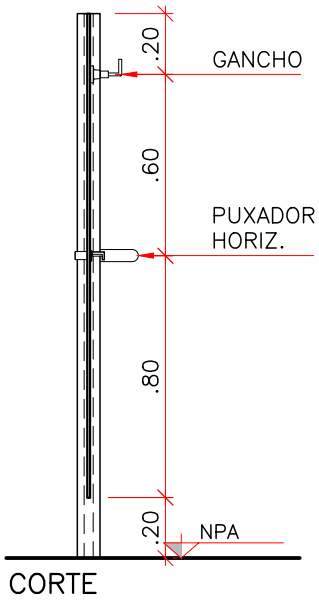

* SEGUIR SENTIDO DE ABERTURA CONFORME PROJETO.

FERRAGEM:

TRÊS DOBRADIÇAS SISTEMA DE FECHAMENTO AUTOMÁTICO TIPO PALMELA, PUXADOR FIXO EXTERNO E LINGUETA DESLIZANTE INTERNA, MOSTRADOR OCUPADO E LIVRE, GANCHO METÁLICO PARA ROUPAS E PUXADOR HORIZONTAL.

BATENTE/FOLHA:

BATENTE EM PERFIL DE ALUMÍNIO ANODIZADO NA COR NATURAL NAS LATERAIS/ FOLHA EM LAMINADO MELAMÍNICO ESTRUTURAL TS, COM ACABAMENTO TEXTURIZADO DUPLA FACE

CLIENTE

MINISTÉRIO DA SAÚDE

ESPLANADA DOS MINISTÉRIOS, BLOCO "G", SALA 339–A, 3° ANDAR – ED. ANEXO

BRASÍLIA – DF

ESCALA	REVISÃO	NOME DO ARQUIVO	FINALIDADE
1:25	00	1323–ARQ–PE–PD100–R00	☐ COMENTÁRIOS ☐ INFORMAÇÃO ☐ COTAÇÃO ☒ CONSTRUÇÃO

DETALHAMENTO DE ESQUADRIAS

ESQUADRIA:

PE.100–A

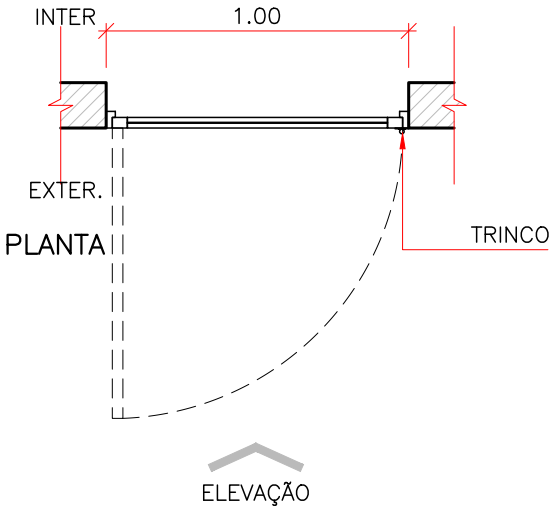

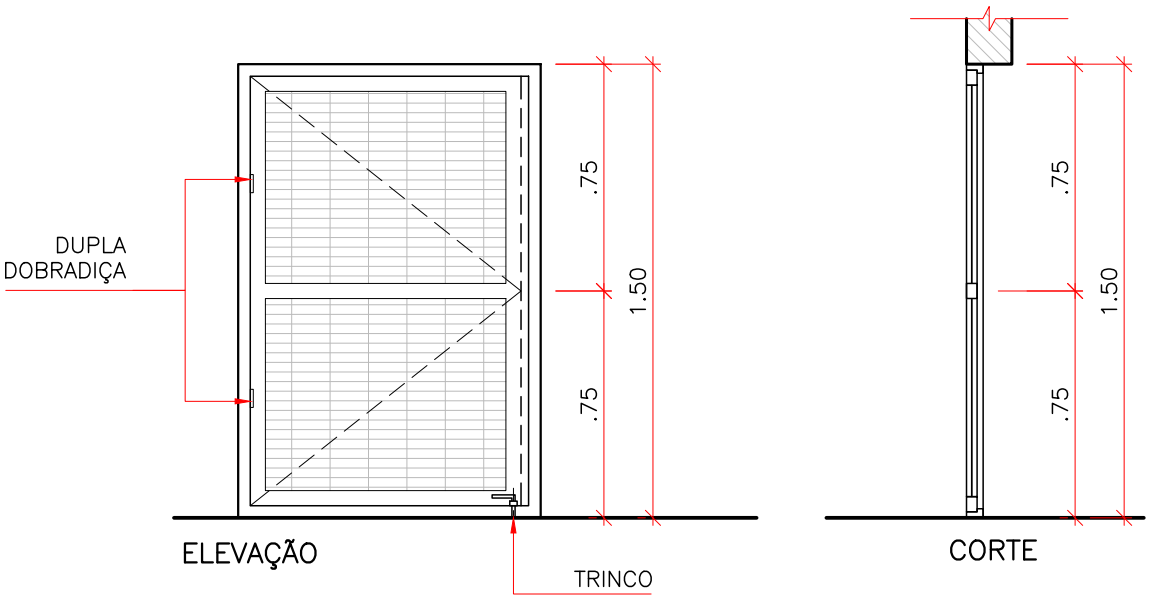

* SEGUIR SENTIDO DE ABERTURA CONFORME PROJETO.

FERRAGEM:

DUPLA DOBRADIÇA COM ANEL METÁLICO

BATENTE/FOLHA:

ESQUADRIA EM FERRO COM ACABAMENTO EM PINTURA ELETROSTÁTICA BRANCA, TELA ELETROSOLDADA COM O MESMO ACABAMENTO

CLIENTE

MINISTÉRIO DA SAÚDE

ESPLANADA DOS MINISTÉRIOS, BLOCO "G", SALA 339–A, 3° ANDAR – ED. ANEXO
BRASÍLIA – DF

ESCALA	REVISÃO	NOME DO ARQUIVO	FINALIDADE
1:25	00	1323–ARQ–PE–PE100–A–R00	☐ COMENTÁRIOS ☐ INFORMAÇÃO ☐ COTAÇÃO ☒ CONSTRUÇÃO

DETALHAMENTO DE ESQUADRIAS

ESQUADRIA:

PE.100

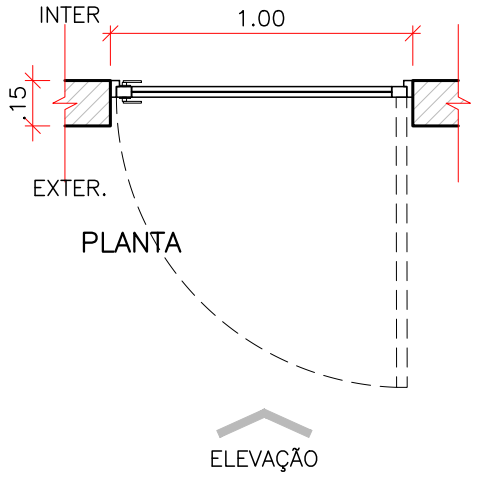

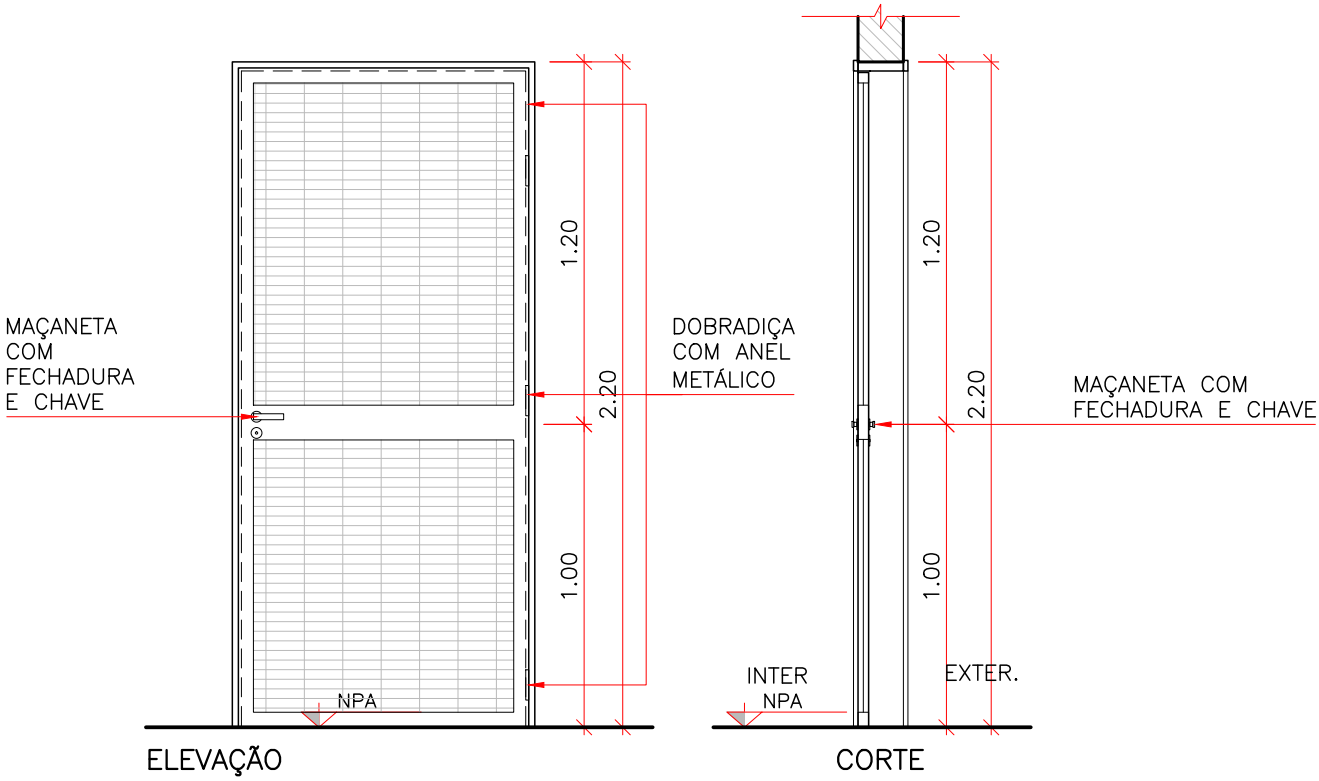

* SEGUIR SENTIDO DE ABERTURA CONFORME PROJETO.

FERRAGEM:

TRÊS DOBRADIÇAS COM ANEL METÁLICO E MAÇANETA COM FECHADURA E CHAVE.

BATENTE/FOLHA:

EAQUADRIA EM FERRO COM ACABAMENTO EM PINTURA ELETROSTÁTICA BRANCA E TELA ELETROSOLDADA COM O MESMO ACABAMENTO

CLIENTE

MINISTÉRIO DA SAÚDE

ESPLANADA DOS MINISTÉRIOS, BLOCO "G", SALA 339–A, 3° ANDAR – ED. ANEXO

BRASÍLIA – DF

ESCALA	REVISÃO	NOME DO ARQUIVO	FINALIDADE
1:25	00	1323–ARQ–PE–PE100–R00	☐ COMENTÁRIOS ☐ INFORMAÇÃO ☐ COTAÇÃO ☒ CONSTRUÇÃO

DETALHAMENTO DE ESQUADRIAS

ESQUADRIA:

PM.080

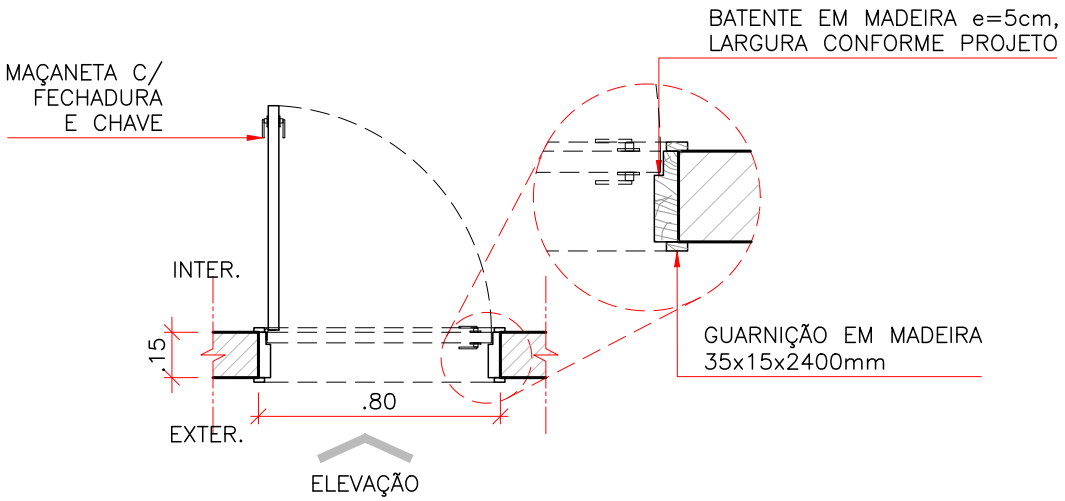

PLANTA

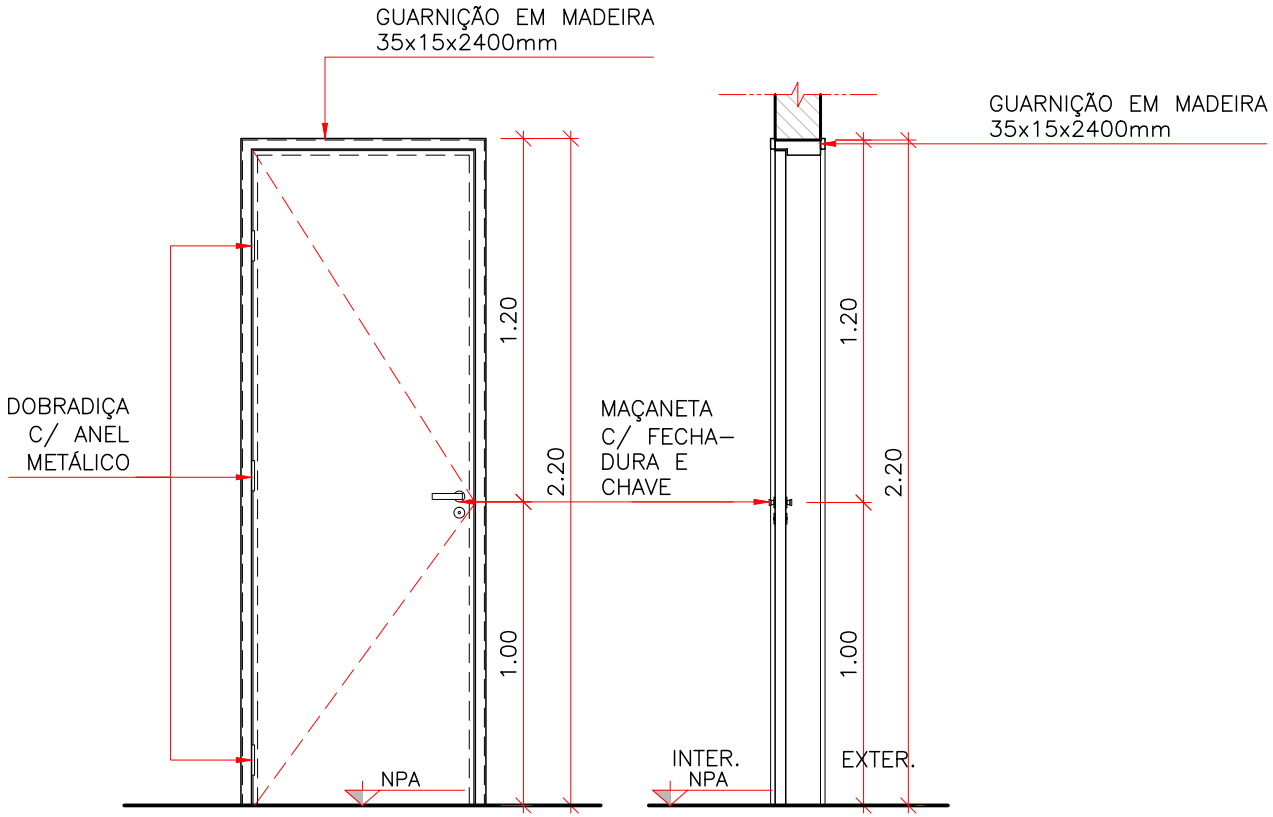

ELEVAÇÃO

CORTE

* SEGUIR SENTIDO DE ABERTURA CONFORME PROJETO.

FERRAGEM:

TRÊS DOBRADIÇAS COM ANEL METÁLICO E MAÇANETA COM FECHADURA E CHAVE.

BATENTE/FOLHA:

FOLHAS EM MADEIRA, ABRIR, ENCABEÇADA (e=35mm), ACABAMENTO EM ESMALTE BRANCO. BATENTE EM MADEIRA 5cm, COM O MESMO PADRÃO DE ACABAMENTO DA FOLHA.

CLIENTE

MINISTÉRIO DA SAÚDE

ESPLANADA DOS MINISTÉRIOS, BLOCO "G", SALA 339–A, 3° ANDAR – ED. ANEXO
BRASÍLIA – DF

ESCALA	REVISÃO	NOME DO ARQUIVO	FINALIDADE
1:25	00	1323–ARQ–PE–PM080–R00	☐ COMENTÁRIOS ☐ INFORMAÇÃO ☐ COTAÇÃO ☒ CONSTRUÇÃO

DETALHAMENTO DE ESQUADRIAS

ESQUADRIA:

PM.090

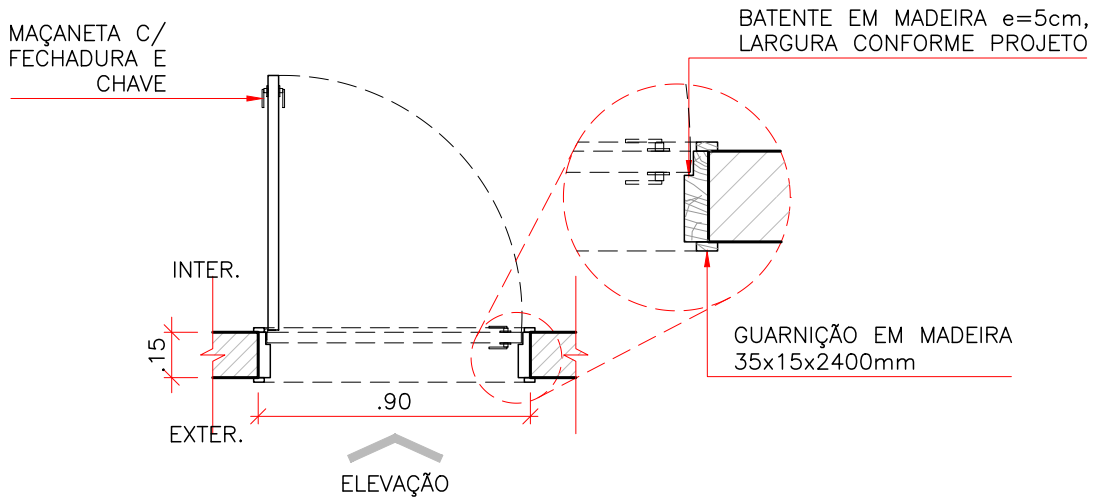

PLANTA

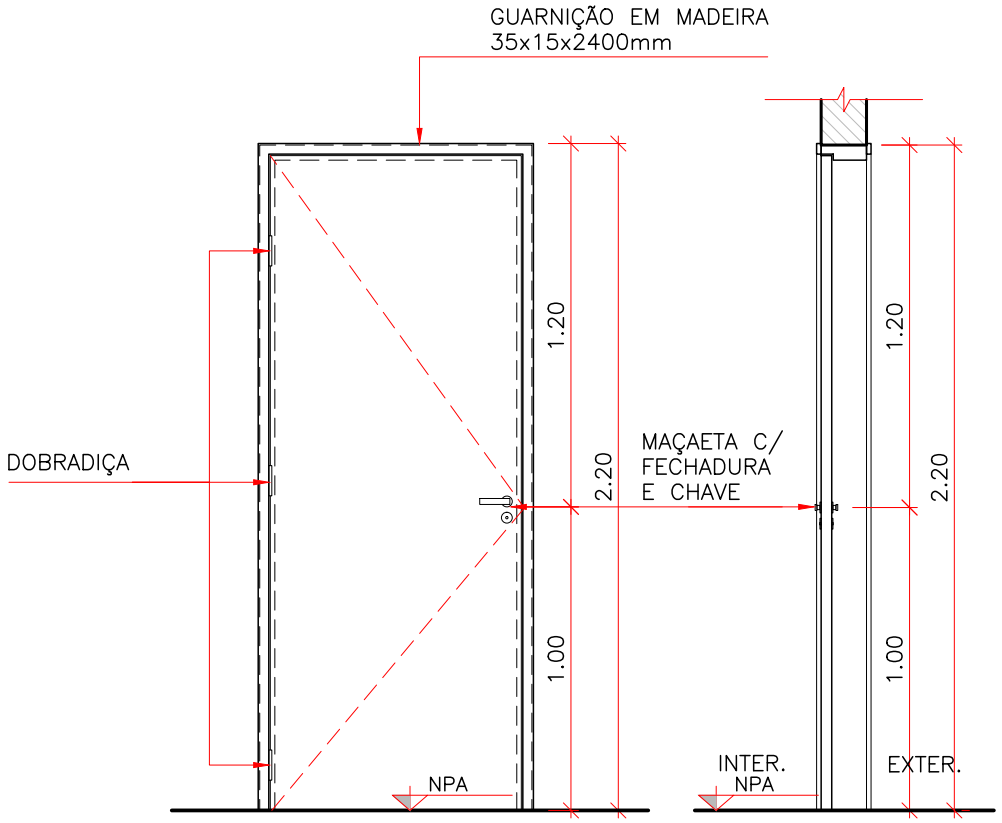

ELEVAÇÃO CORTE

* SEGUIR SENTIDO DE ABERTURA CONFORME PROJETO.

FERRAGEM:

TRÊS DOBRADIÇAS COM ANEL METÁLICO E MAÇANETA COM FECHADURA E CHAVE.

BATENTE/FOLHA:

FOLHAS EM MADEIRA, ABRIR, ENCABEÇADA (e=35mm), ACABAMENTO EM ESMALTE BRANCO. BATENTE EM MADEIRA 5cm, COM O MESMO PADRÃO DE ACABAMENTO DA FOLHA.

CLIENTE

MINISTÉRIO DA SAÚDE

ESPLANADA DOS MINISTÉRIOS, BLOCO "G", SALA 339–A, 3° ANDAR – ED. ANEXO
BRASÍLIA – DF

ESCALA	REVISÃO	NOME DO ARQUIVO	FINALIDADE
1:25	00	1323–ARQ–PE–PM090–R00	☐ COMENTÁRIOS ☐ INFORMAÇÃO ☐ COTAÇÃO ☒ CONSTRUÇÃO

DETALHAMENTO DE ESQUADRIAS

ESQUADRIA:

PM.100–A

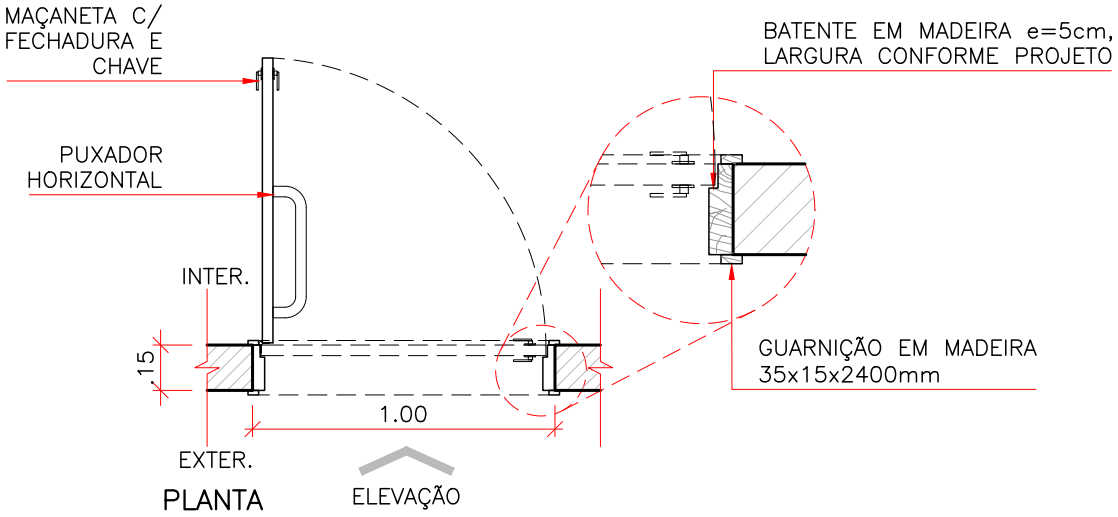

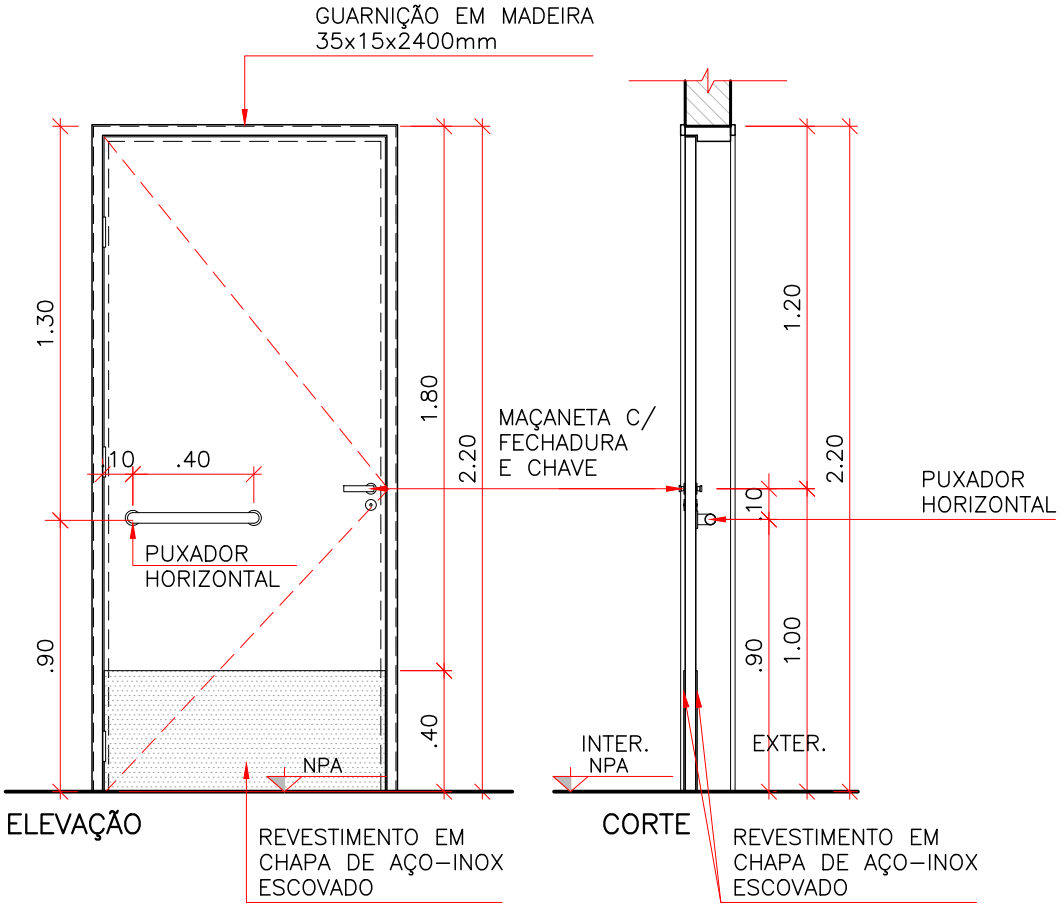

* SEGUIR SENTIDO DE ABERTURA CONFORME PROJETO.

FERRAGEM:

TRÊS DOBRADIÇAS COM ANEL METÁLICO E MAÇANETA COM FECHADURA COM CHAVE E PUXADOR HORIZONTAL EM AÇO INOX.

BATENTE/FOLHA:

FOLHAS EM MADEIRA, ABRIR, ENCABEÇADA (e=35mm), ACABAMENTO EM ESMALTE BRANCO E CHAPA DE AÇO INOX ESCOVADO. BATENTE EM MADEIRA 5cm, COM O MESMO PADRÃO DE ACABAMENTO DA FOLHA.

CLIENTE

MINISTÉRIO DA SAÚDE

ESPLANADA DOS MINISTÉRIOS, BLOCO "G", SALA 339–A, 3° ANDAR – ED. ANEXO

BRASÍLIA – DF

ESCALA	REVISÃO	NOME DO ARQUIVO	FINALIDADE
1:25	00	1323–ARQ–PE–PM100–A–R00	☐ COMENTÁRIOS ☐ INFORMAÇÃO ☐ COTAÇÃO ☒ CONSTRUÇÃO

DETALHAMENTO DE ESQUADRIAS

ESQUADRIA:

PM.100–B

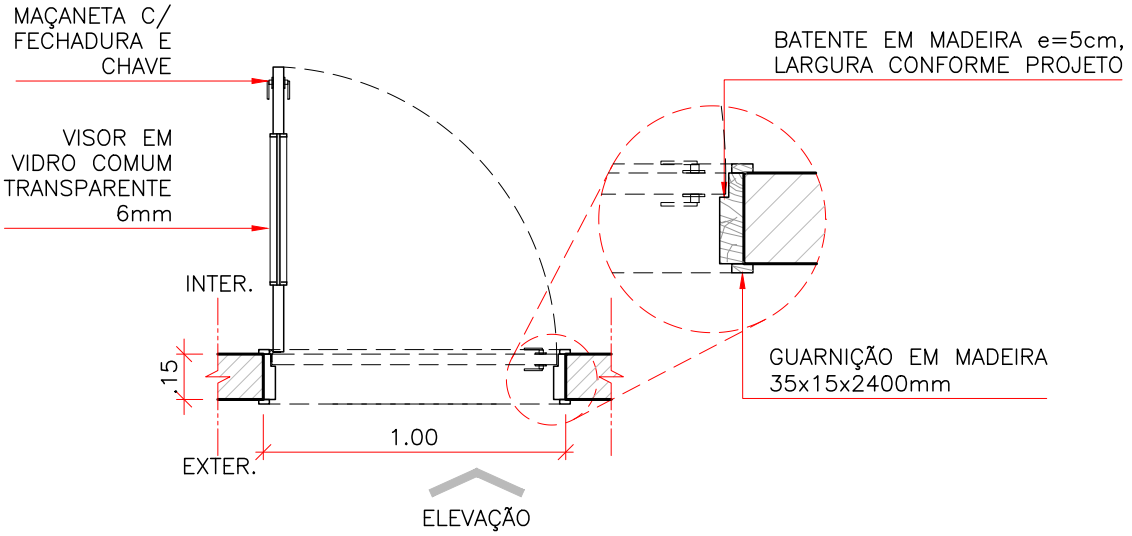

PLANTA

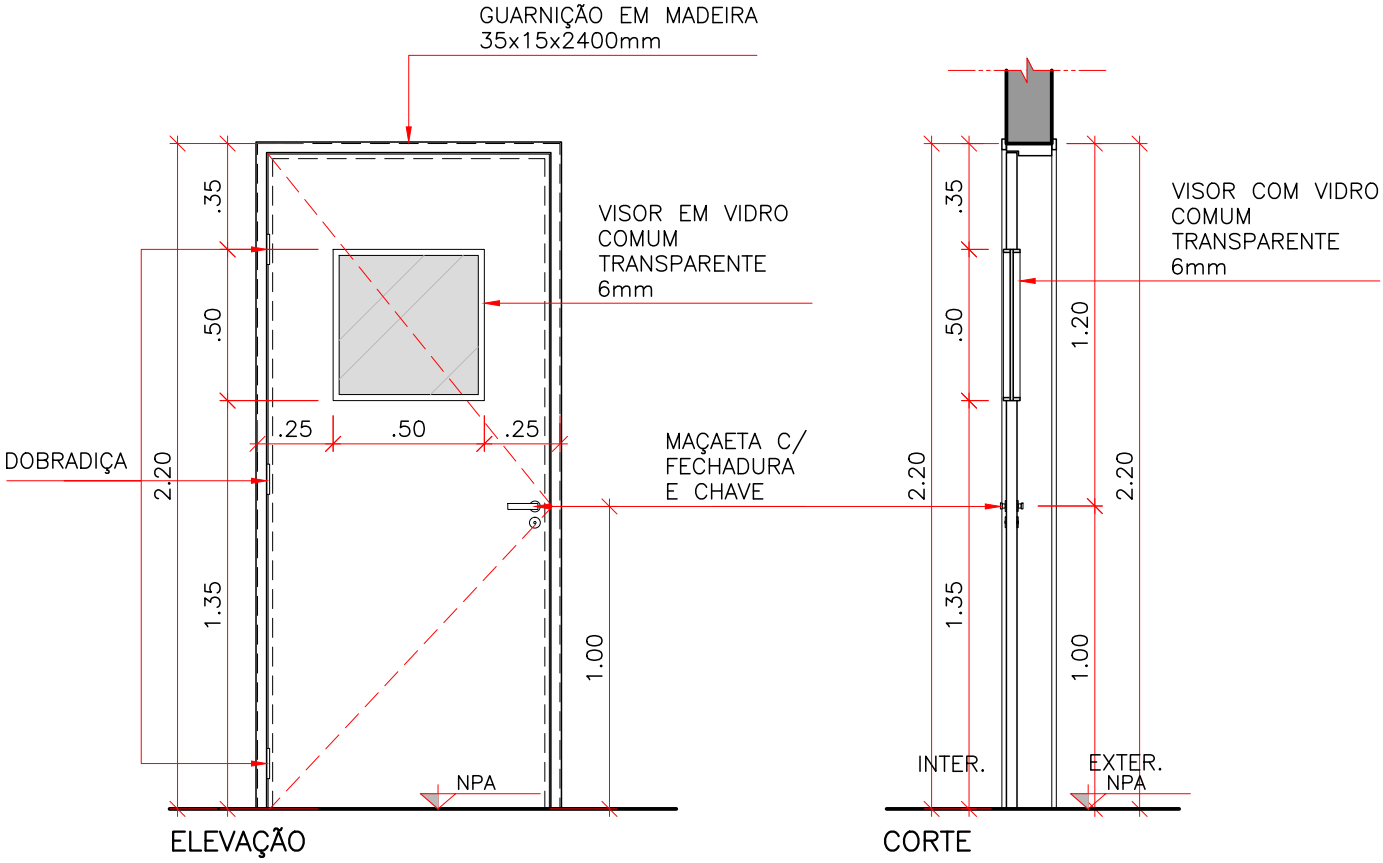

ELEVAÇÃO

CORTE

* SEGUIR SENTIDO DE ABERTURA CONFORME PROJETO.

FERRAGEM:

TRÊS DOBRADIÇAS COM ANEL METÁLICO E MAÇANETA COM FECHADURA E CHAVE.

BATENTE/FOLHA:

FOLHAS EM MADEIRA, ABRIR, ENCABEÇADA (e=35mm) COM VISOR 50X50cm EM VIDRO COMUM TRANSPARÊNTE 6mm, ACABAMENTO EM ESMALTE BRANCO. BATENTE EM MADEIRA 5cm, COM O MESMO PADRÃO DE ACABAMENTO DA FOLHA.

CLIENTE

MINISTÉRIO DA SAÚDE

ESPLANADA DOS MINISTÉRIOS, BLOCO "G", SALA 339–A, 3° ANDAR – ED. ANEXO

BRASÍLIA – DF

ESCALA	REVISÃO	NOME DO ARQUIVO	FINALIDADE
1:25	00	1323–ARQ–PE–PM100–B–R00	☐ COMENTÁRIOS ☐ INFORMAÇÃO ☐ COTAÇÃO ☒ CONSTRUÇÃO

DETALHAMENTO DE ESQUADRIAS

ESQUADRIA:

PM.100–C

VERRONI

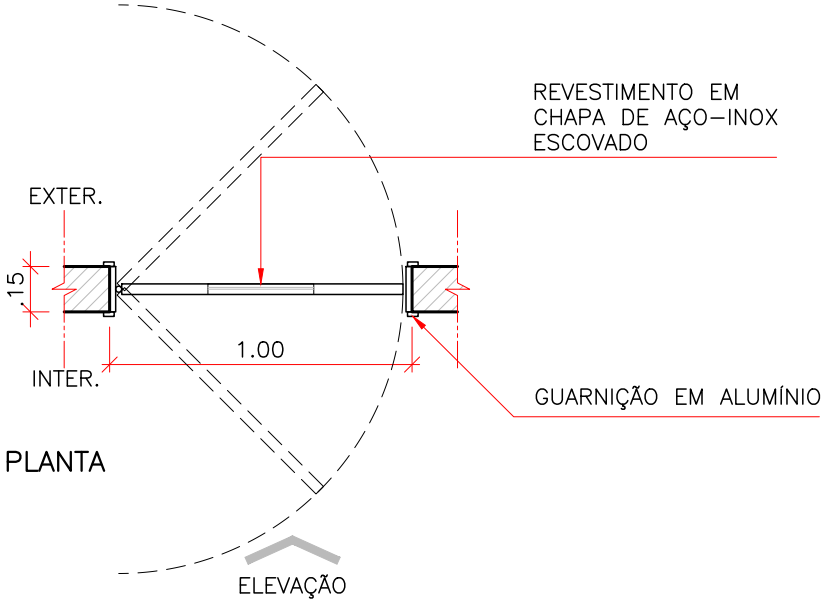

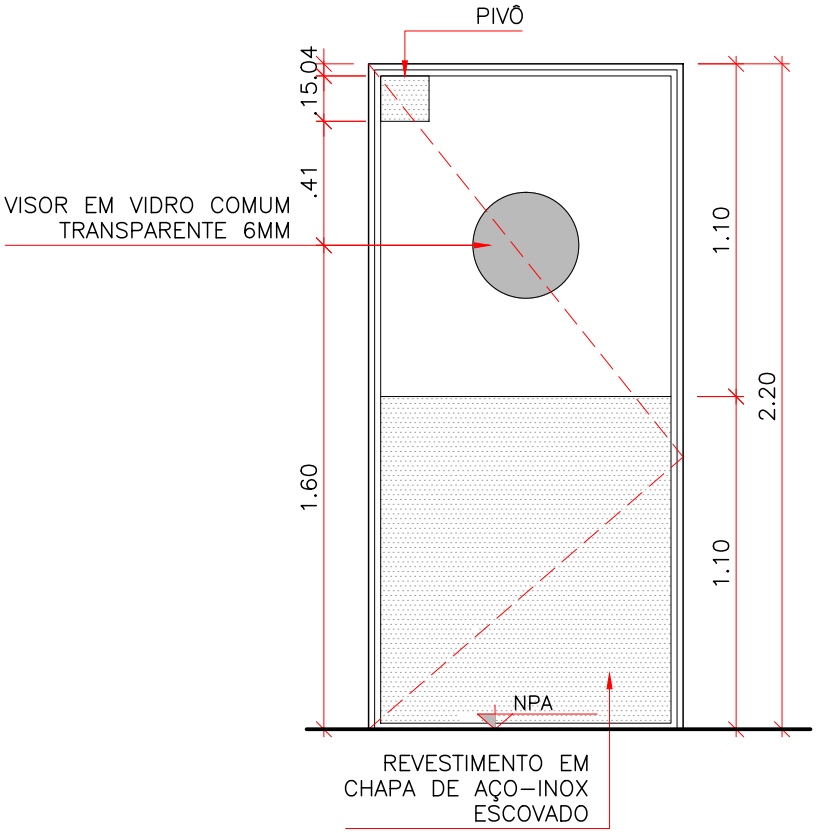

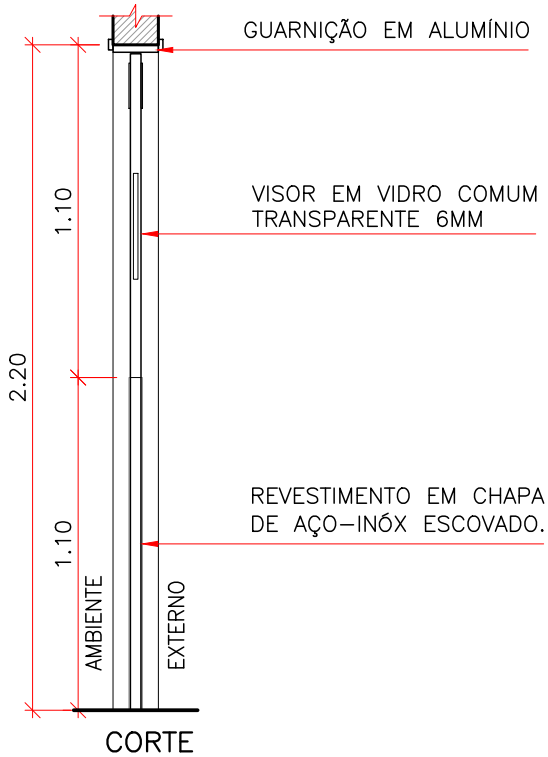

* SEGUIR SENTIDO DE ABERTURA CONFORME PROJETO.

FERRAGEM:

TRÊS DOBRADIÇAS TIPO PIVOTANTE VAI–E–VEM

BATENTE/FOLHA:

BATENTE EM ALUMÍNIO ANODIZADO COR BRANCO/FOLHA EM PVC, SISTEMA VAI–E–VEM.

CLIENTE

MINISTÉRIO DA SAÚDE

ESPLANADA DOS MINISTÉRIOS, BLOCO "G", SALA 339–A, 3° ANDAR – ED. ANEXO

BRASÍLIA – DF

ESCALA	REVISÃO	NOME DO ARQUIVO	FINALIDADE
1:25	00	1323–ARQ–PE–PM100–C–R00	☐ COMENTÁRIOS ☐ INFORMAÇÃO ☐ COTAÇÃO ☒ CONSTRUÇÃO

DETALHAMENTO DE ESQUADRIAS

ESQUADRIA:

PM.100

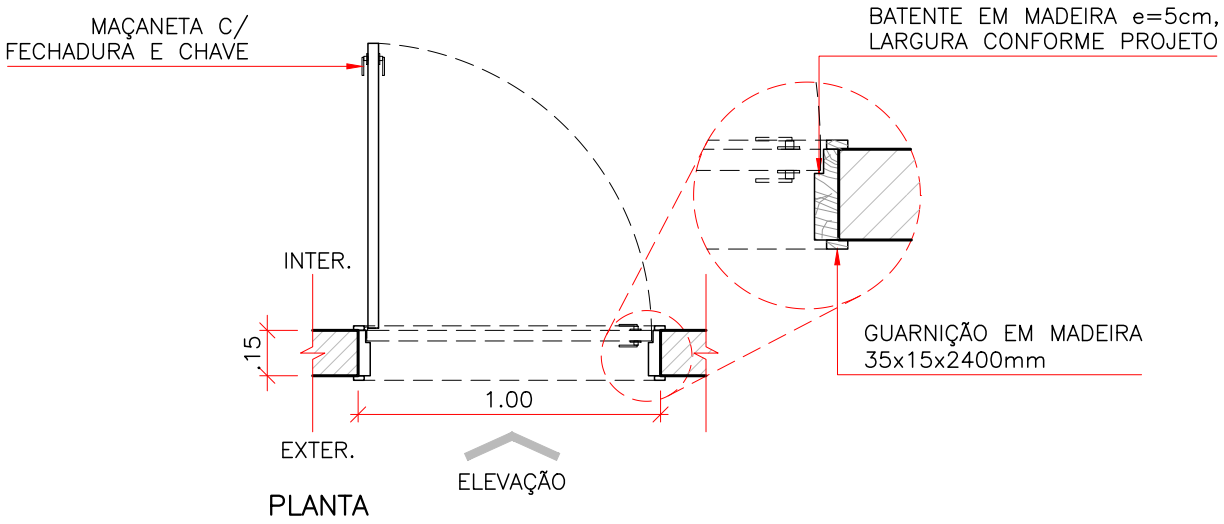

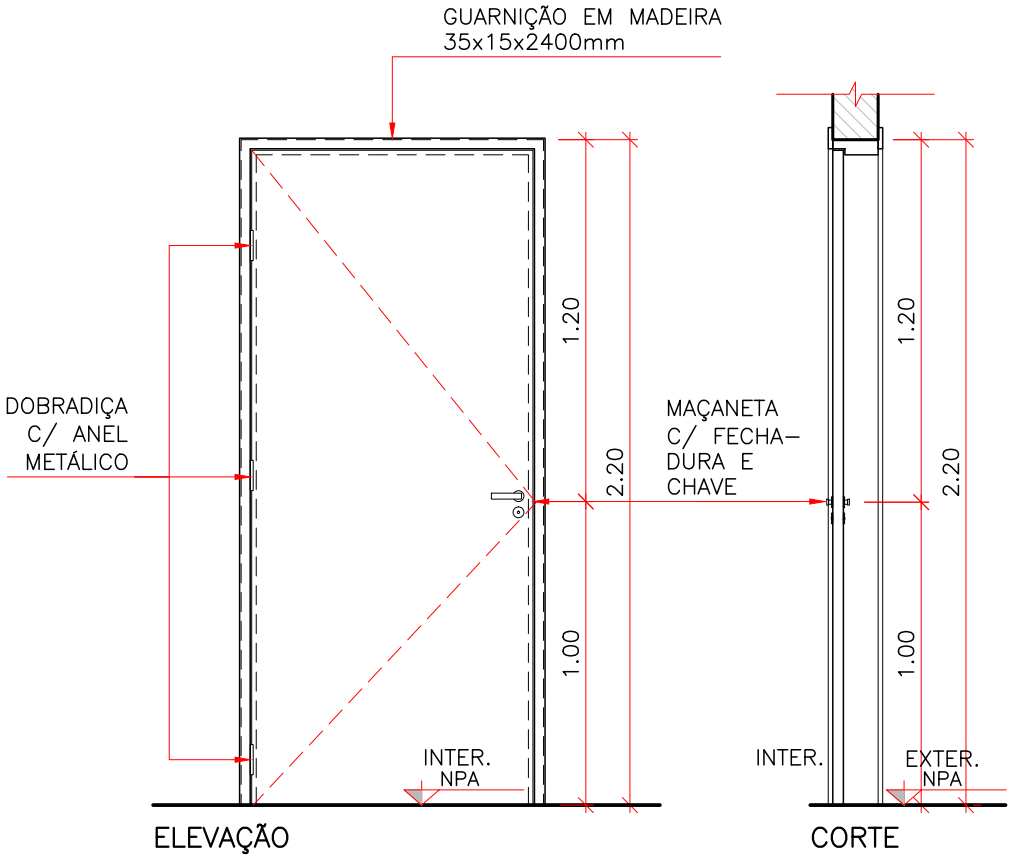

* SEGUIR SENTIDO DE ABERTURA CONFORME PROJETO.

FERRAGEM:

TRÊS DOBRADIÇAS COM ANEL METÁLICO E MAÇANETA COM FECHADURA E CHAVE.

BATENTE/FOLHA:

FOLHAS EM MADEIRA, ABRIR, ENCABEÇADA (e=35mm), ACABAMENTO EM ESMALTE BRANCO. BATENTE EM MADEIRA 5cm, COM O MESMO PADRÃO DE ACABAMENTO DA FOLHA.

CLIENTE

MINISTÉRIO DA SAÚDE

ESPLANADA DOS MINISTÉRIOS, BLOCO "G", SALA 339-A, 3° ANDAR – ED. ANEXO
BRASÍLIA – DF

ESCALA	REVISÃO	NOME DO ARQUIVO	FINALIDADE
1:25	00	1323-ARQ-PE-PM100-R00	☐ COMENTÁRIOS ☐ INFORMAÇÃO ☐ COTAÇÃO ☒ CONSTRUÇÃO

DETALHAMENTO DE ESQUADRIAS

ESQUADRIA:

PM.120

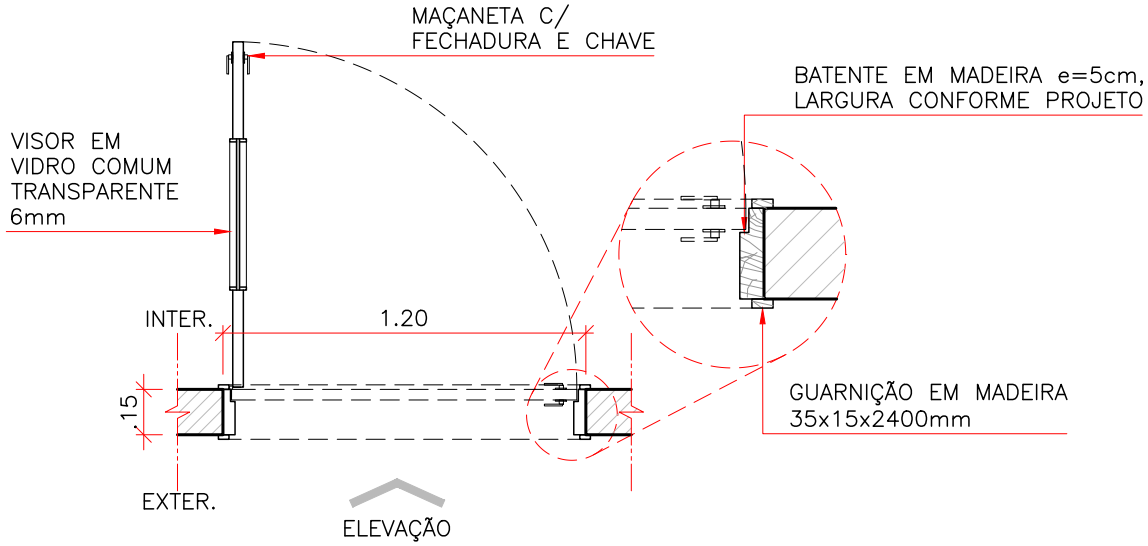

PLANTA

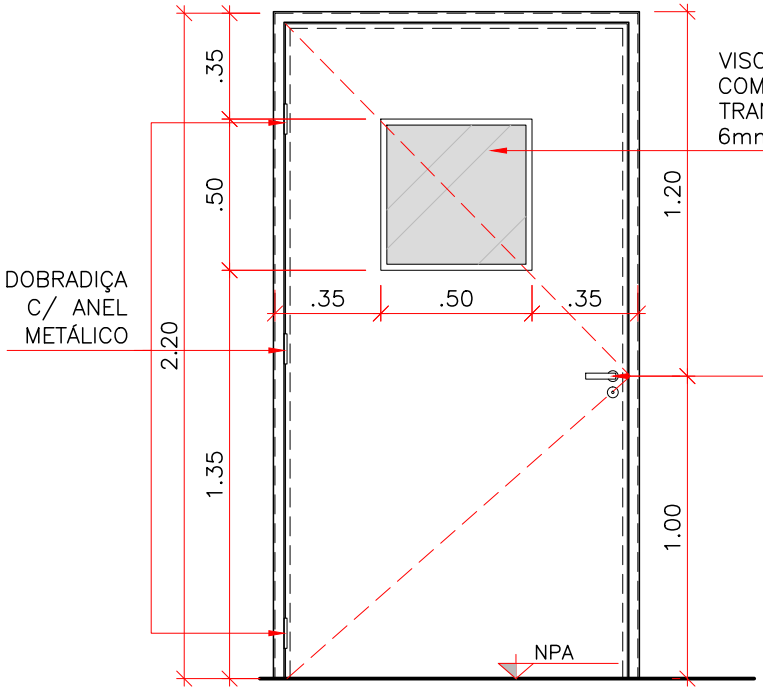

ELEVAÇÃO

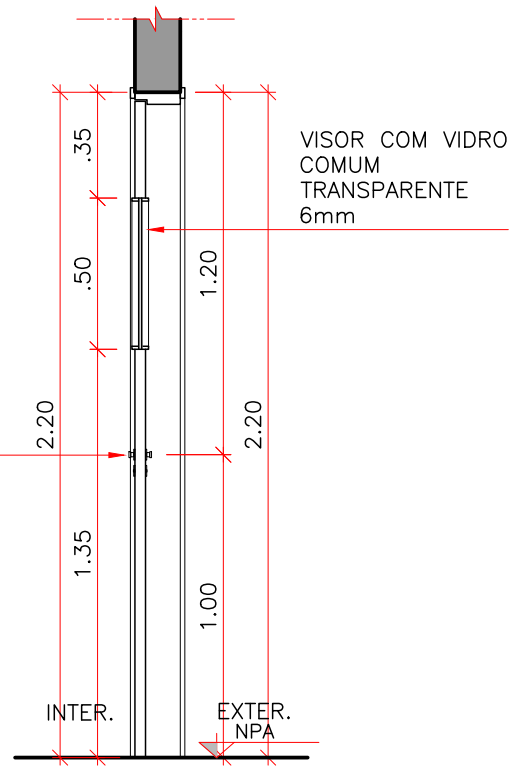

CORTE

* SEGUIR SENTIDO DE ABERTURA CONFORME PROJETO.

FERRAGEM:

TRÊS DOBRADIÇAS COM ANEL METÁLICO E MAÇANETA COM FECHADURA E CHAVE.

BATENTE/FOLHA:

FOLHAS EM MADEIRA, ABRIR, ENCABEÇADA (e=35mm) COM VISOR 50X50cm EM VIDRO COMUM TRANSPARÊNTE 6mm, ACABAMENTO EM ESMALTE BRANCO. BATENTE EM MADEIRA 5cm, COM O MESMO PADRÃO DE ACABAMENTO DA FOLHA.

CLIENTE

MINISTÉRIO DA SAÚDE

ESPLANADA DOS MINISTÉRIOS, BLOCO "G", SALA 339–A, 3° ANDAR – ED. ANEXO
BRASÍLIA – DF

ESCALA	REVISÃO	NOME DO ARQUIVO	FINALIDADE
1:25	00	1323–ARQ–PE–PM120–R00	☐ COMENTÁRIOS ☐ INFORMAÇÃO ☐ COTAÇÃO ☒ CONSTRUÇÃO

DETALHAMENTO DE ESQUADRIAS

ESQUADRIA:

PM.125

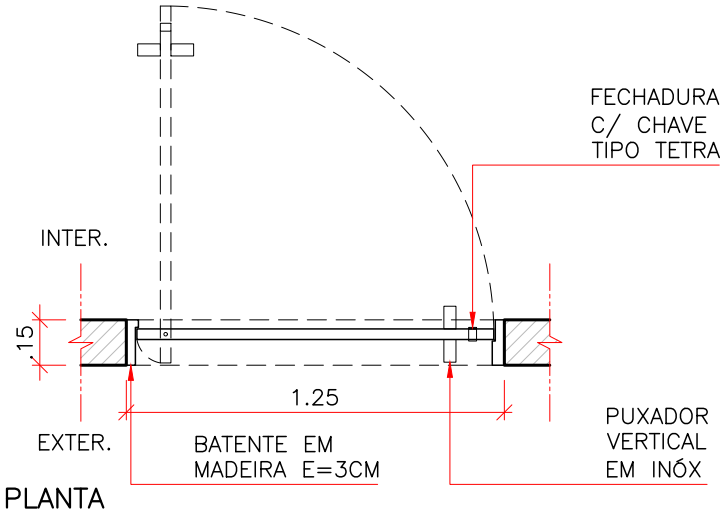

PLANTA

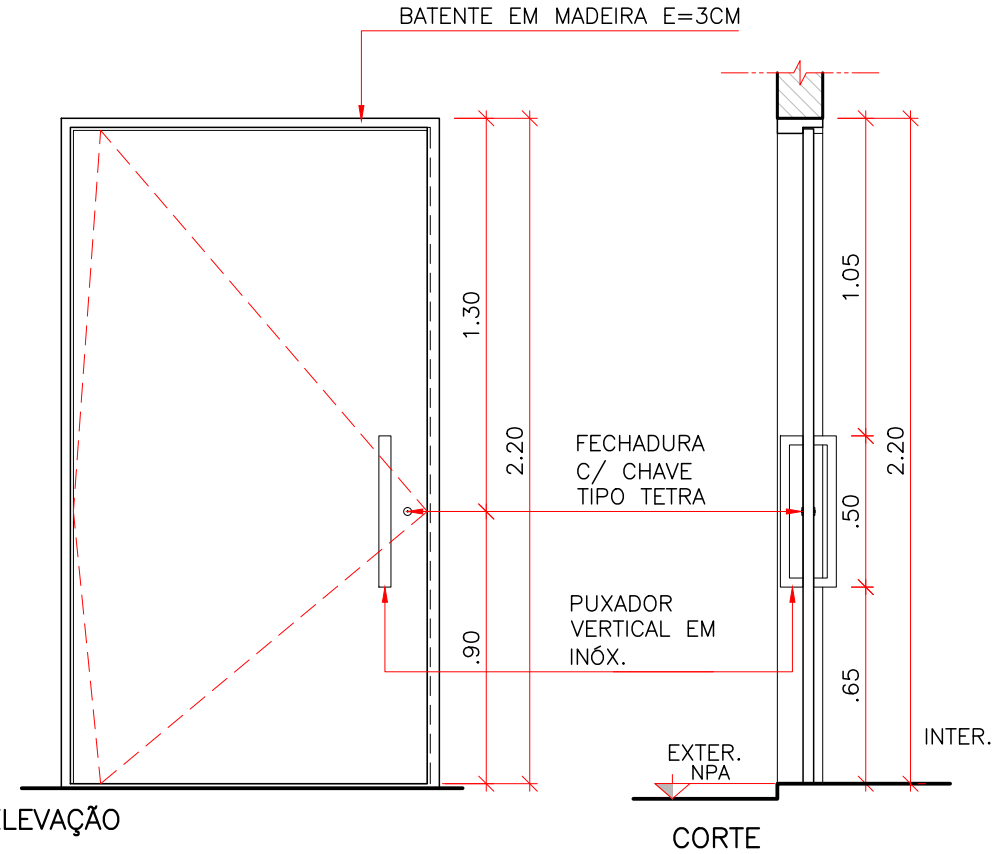

ELEVAÇÃO

CORTE

* SEGUIR SENTIDO DE ABERTURA CONFORME PROJETO.

FERRAGEM:

KIT PIVOTANTE, PUXADOR E FECHADURA E CHAVE.

BATENTE/FOLHA:

FOLHAS EM MADEIRA, ABRIR, ENCABEÇADA (e=35mm), ACABAMENTO EM ESMALTE BRANCO. BATENTE EM MADEIRA 5cm, COM O MESMO PADRÃO DE ACABAMENTO DA FOLHA.

CLIENTE

MINISTÉRIO DA SAÚDE

ESPLANADA DOS MINISTÉRIOS, BLOCO "G", SALA 339–A, 3° ANDAR – ED. ANEXO
BRASÍLIA – DF

ESCALA	REVISÃO	NOME DO ARQUIVO	FINALIDADE
1:25	00	1323–ARQ–PE–PM125–R00	☐ COMENTÁRIOS ☐ INFORMAÇÃO ☐ COTAÇÃO ☒ CONSTRUÇÃO

DETALHAMENTO DE ESQUADRIAS

ESQUADRIA:

SE.001

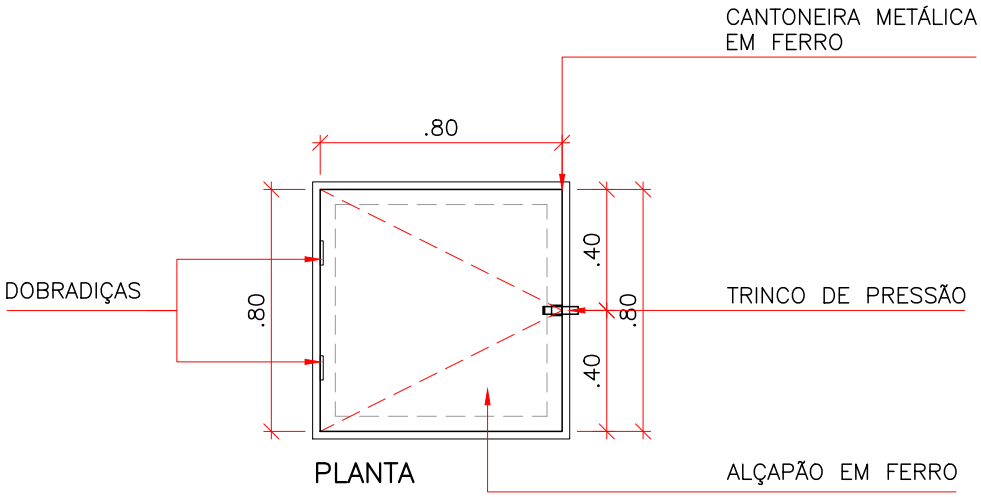

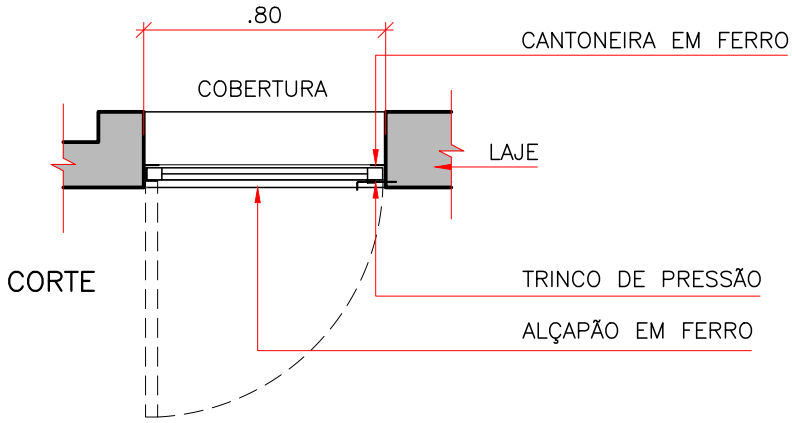

* SEGUIR SENTIDO DE ABERTURA CONFORME PROJETO.

FERRAGEM:

DUPLA DOBRADIÇA COM ANEL METÁLICO.

BATENTE/FOLHA:

ESQUADRIA EM FERRO COM ACABAMENTO EM PINTURA ELETROSTÁTICA BRANCA.

CLIENTE

MINISTÉRIO DA SAÚDE

ESPLANADA DOS MINISTÉRIOS, BLOCO "G", SALA 339–A, 3° ANDAR – ED. ANEXO
BRASÍLIA – DF

ESCALA	REVISÃO	NOME DO ARQUIVO	FINALIDADE
1:25	00	1323–ARQ–PE–SE001–R00	☐ COMENTÁRIOS ☐ INFORMAÇÃO ☐ COTAÇÃO ☒ CONSTRUÇÃO